SKYFORT ELITE

JUEGO DE COLUMPIOS DE MADERA

MODELO: N° 1801035

Backyard Discovery
3305 Airport Drive
Pittsburg, KS 66762
1-800-856-4445

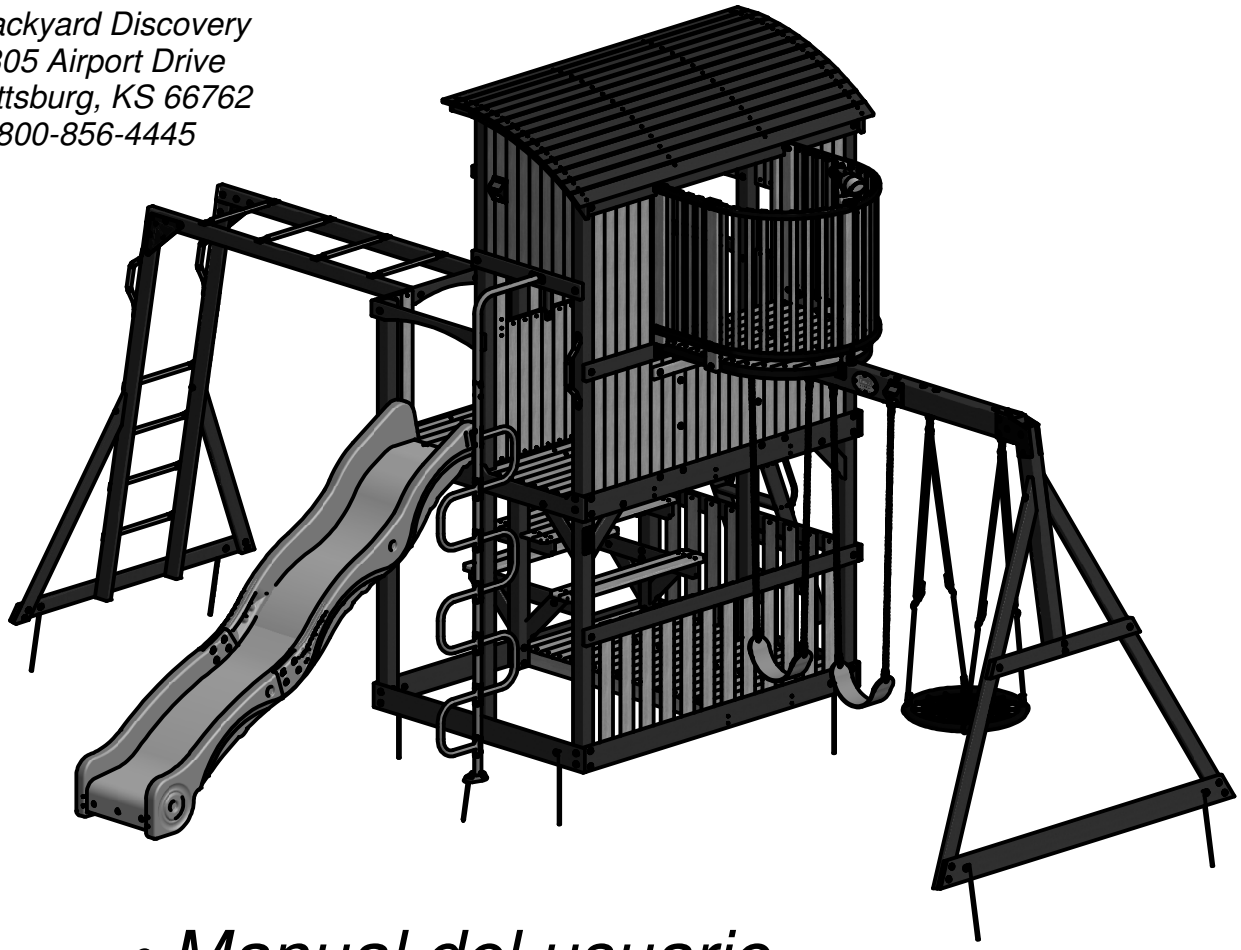

- *Manual del usuario*
- *Preguntas más frecuentes*
- *Instrucciones de montaje*
- *Información sobre la garantía*

Inscriba su nuevo juego de columpios y / o accesorios en Internet visitando www.backyarddiscovery.com (también encontrará actualizaciones de las instrucciones de ensamblaje e información para pedir piezas de repuesto).

Posee el sistema de fijación SAFE-T-FUSE Patent Pending

Guarde este manual de ensamblaje para referencia futura en caso de que necesite pedir piezas de repuesto.

INS-1801035-A-SKYFORT ELITE-SP 08/30/17

Hecho en China

STOP
PARE

Missing A Part?
CALL US BEFORE GOING
BACK TO THE STORE!
The store where you made your purchase
does not stock parts for this item.
If you have assembly questions or if you need parts,
whether they are missing or damaged
Call Toll-Free Help Line or visit www.swingsetsonline.com

¡LLÁMENOS ANTES DE REGRESAR A LA TIENDA!
La tienda donde realizó la compra no almacena piezas de este producto.
Si tiene preguntas sobre el ensamblaje o si necesita piezas debido a que
faltan o están dañadas
llame gratis a la línea de ayuda

1-800-856-4445

PLEASE READ THIS BEFORE STARTING ASSEMBLY
POR FAVOR LEA ESTAS INSTRUCCIONES ANTES DE COMENZAR EL ENSAMBLAJE

- READ THE ASSEMBLY MANUAL COMPLETELY, PAYING SPECIAL ATTENTION TO THE IMPORTANT TIPS AND SAFETY INFORMATION.
- AFTER YOU HAVE READ THE ASSEMBLY MANUAL, YOU WILL BE ABLE TO DECIDE IF YOU NEED PROFESSIONAL HELP TO COMPLETE THE ASSEMBLY OF THE STRUCTURE.
- SEPARATE AND IDENTIFY ALL PARTS TO MAKE SURE THAT YOU HAVE ALL OF THE PARTS LISTED.
- IF YOU CAN'T FIND ALL OF THE PARTS, CHECK THE PACKING MATERIAL. SMALL PARTS MAY HAVE FALLEN INTO IT DURING SHIPMENT.
- IF YOU HAVE PROBLEMS WITH THE ASSEMBLY OR IF ANY PART IS MISSING OR DAMAGED, PLEASE CALL THE HELP LINE **1-800-856-4445 OR VISIT www.swingsetsonline.com**

- LEA EL MANUAL DE ENSAMBLAJE COMPLETAMENTE, PRESTANDO ESPECIAL ATENCIÓN A LOS CONSEJOS ÚTILES IMPORTANTES Y A LA INFORMACIÓN SOBRE SEGURIDAD.
- DESPUÉS DE QUE HAYA LEÍDO EL MANUAL DE ENSAMBLAJE, PODRÁ DECIDIR SI NECESITA AYUDA PROFESIONAL PARA EFECTUAR EL ENSAMBLAJE DE LA ESTRUCTURA.
- SEPARE E IDENTIFIQUE TODAS LAS PIEZAS PARA COMPROBAR QUE DISPONE DE TODAS LAS PARTES INDICADAS.
- SI NO PUEDE ENCONTRAR TODAS LAS PIEZAS, REVISE EL MATERIAL DE EMPAQUE. ES POSIBLE QUE ALGUNAS PIEZAS PEQUEÑAS PUEDAN HABERSE CAÍDO ALLÍ DURANTE EL ENVÍO.
- MANTÉNGASE ALEJADO DE LOS NIÑOS MENORES A LA EDAD RECOMENDADA.
- SI TIENE PROBLEMAS CON EL ENSAMBLAJE O SI ALGUNA PIEZA FALTA O ESTÁ DAÑADA, LLAME A LA LÍNEA DE AYUDA AL **1-800-856-4445 O VISITE www.swingsetsonline.com**

PLEASE HAVE THE FOLLOWING INFORMATION WHEN YOU MAKE YOUR CALL:

1 – MODEL NUMBER OF THE PRODUCT LOCATED ON THE FRONT OF THE ASSEMBLY MANUAL
2 – DESRIPTION OF THE PART FROM THE PARTS LIST

POR FAVOR TENGA VISIBLE LA SIGUIENTE INFORMACIÓN CUANDO LLAME:

1 - NÚMERO DE MODELO DEL PRODUCTO QUE SE ENCUENTRA UBICADO AL FRENTE DEL MANUAL DE ENSAMBLAJE
2 - DESCRIPCIÓN DE LA PIEZA QUE SE ENCUENTRA EN LA LISTA DE PIEZAS

Estimado cliente:
Lea este folleto completamente antes de comenzar el proceso de ensamblaje.

El equipo se recomienda para ser utilizado por ***niños en edades de 3 a 10 años****.* Las estructuras **no están diseñadas para uso público**. ***La empresa no garantiza ninguna de sus estructuras residenciales sujetas a uso comercial, tales como: guardería, preescolar, jardín de infancia***, ***parque recreativo, o cualquier aplicación comercial similar.***

ADVERTENCIA: *este símbolo destaca importantes instrucciones de seguridad las cuales, si no se siguen, podrían poner en peligro su seguridad personal o la de sus niños, y/o dañar su propiedad. DEBERÁ leer y seguir todas las instrucciones de este manual antes de intentar utilizar este centro de juegos.*

ADVERTENCIA: ***los niños NO deben utilizar este centro de juegos hasta que la unidad haya sido completamente ensamblada e inspeccionada por un adulto para asegurarse que la unidad fue instalada y anclada adecuadamente.***

Siga todas las recomendaciones que se mencionan a continuación. ***No hacerlo puede ocasionar que se anule la garantía y/o violaciones a la seguridad que podrían resultar en lesiones graves.*** *Este manual contiene información útil referente a la preparación para el ensamblaje, el procedimiento de instalación y los requisitos de mantenimiento. Recuerde mantener siempre la seguridad de sus niños a medida que construye la estructura para juegos y cuando sus niños jueguen en ella. Antes de que sus niños jueguen en la estructura, repase las instrucciones de utilización con ellos para contribuir a su seguridad.*

CONSERVE ESTAS INSTRUCCIONES PARA REFERENCIA FUTURA. MANTÉNGALAS EN UN LUGAR SEGURO DONDE PUEDA REFERIRSE A ELLAS SEGÚN SEA NECESARIO. PARA PROPORCIONARLE UN SERVICIO MÁS EFICAZ, ES NECESARIO QUE SUMINISTRE LOS NÚMEROS DE REFERENCIA DE LAS PIEZAS CUANDO LAS ORDENE.

Para sus archivos:

Por favor tómese el tiempo de llenar la información que se encuentra a continuación. Esta información será necesaria para asuntos de garantía.

Lugar donde lo compró: _____
Fecha de compra: _____
Fecha de instalación: _____
Instalado por: _____

Grape el recibo aquí

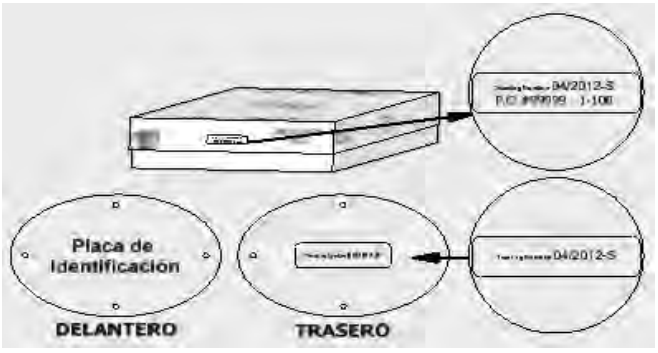

O

El número de seguimiento

Placa de identificación Vertical

Etiqueta de referencia del número de seguimiento
El seguimiento de número de identificación en la caja y parte posterior de la placa de identificación o placa de identificación verticales se incluyen con fines de seguimiento relacionados con las reclamaciones de garantía.

Refiérase a la Sección de Ensamblaje del Manual para conocer la altura máxima de caída.

Colocación de su centro de juegos

1. *El centro de juegos está diseñado para ser instalado sobre una superficie nivelada,* ***por un adulto con un ayudante adulto****. Colóquela en un área plana del patio para minimizar la preparación del terreno.*
2. *Elija una ubicación nivelada para el equipo. Esto puede disminuir la posibilidad de que la unidad de juego se vuelque o pierda el material de relleno suelto de la superficie que puede ser arrastrado por las lluvias intensas.*
3. *Coloque el equipo a no menos de* ***6 pies (1.8 m)*** *de cualquier estructura u obstrucción tal como una cerca, garaje, casa, ramas colgantes, cuerdas para ropa o cables eléctricos.*
4. *Proporcione suficiente espacio para que los niños puedan utilizar el equipo de forma segura. Por ejemplo, para estructuras con actividades de juego múltiples, un tobogán no debe tener salida frente a un columpio.*
5. *Es buena idea colocar su centro de juegos en un área que sea conveniente para que los adultos observen a los niños mientras juegan.*
6. *Cree un lugar libre de obstáculos que pudiesen ocasionar lesiones, como ramas colgantes bajas, cables elevados, tocones de árboles y/o raíces, rocas grandes, ladrillos y concreto. Proporcionamos sugerencias adicionales en la Sección de Superficie sugerida para la zona de recreación.*
7. *No construya la unidad de juegos sobre el material de superficie.*
8. *Coloque todas las plataformas y los toboganes en metal sin revestir fuera de la luz directa del sol para disminuir la posibilidad de quemaduras graves. Un tobogán que esté orientado hacia el norte recibirá menor cantidad de luz solar directa.*
9. *Separe las actividades que impliquen movimientos de las pasivas. Por ejemplo, coloque las cajas de arena alejadas de los columpios o utilice una barandilla o barrera para separar la caja de arena del movimiento de los columpios.*

Superficie sugerida para la zona de recreación

- *No instale el equipo de recreación doméstico sobre concreto, gravilla, asfalto, tierra compactada, césped, alfombra o cualquier otra superficie dura. Una caída sobre una superficie dura puede ocasionar una lesión grave al usuario del equipo.*
- *No coloque material de superficie sobre superficies duras tales como concreto o asfalto.*
- *La cubierta inerte de corteza desmenuzada, virutas de madera, arena fina y gravilla fina se añaden como material de absorción de impactos después del ensamblaje. Si se utilizan adecuadamente, estos materiales pueden absorber parte del impacto de la caída de un niño.*
- *Todos los materiales de la superficie deben extenderse un mínimo de 6 pies (1,8 m) en todas las direcciones alrededor del área de juegos.*
- *No coloque el material de superficie en la zona de recreación hasta después de que la unidad esté totalmente construida. La unidad de juegos <u>no</u> debe construirse sobre el material de superficie.*
- *Utilice algún tipo de contención, tal como cavar alrededor del perímetro o rodearlo con bordes paisajísticos.*
- *La instalación de baldosas de caucho o las superficies que se vierten en el sitio (distintos de los materiales de relleno sueltos) generalmente requieren el concurso de un profesional y no son proyectos de bricolaje.*
- *Debe utilizar materiales de superficie de zonas de recreación (distintos de los materiales de relleno sueltos) que cumplan con las normas de seguridad ASTM F1292 Especificación estándar para atenuación de impacto en materiales de superficie dentro del área de uso del equipo de la zona de recreación.*

El siguiente cuadro explica la altura de caída en pies desde la cual no se debería esperar que una lesión a la cabeza ponga en peligro la vida.

Alturas críticas en pies (m) de los materiales probados

Material	***Profundidad sin comprimir***			***Profundidad comprimida***
	6" (152mm)	***9" (228mm)***	***12" (304mm)***	***a 9" (228mm)***
Virutas de madera	*7' (2.13m)*	*10' (3.05m)*	*11' (3.35m)*	*10' (3.05m)*
Doble capa de cubierta inerte de corteza desmenuzada	*6' (1.83m)*	*10' (3.05m)*	*11' (3.35m)*	*7' (2.13m)*
Fibras de madera sintética	*6' (1.83m)*	*7' (2.13m)*	*>12' (3.66m)*	*6' (1.83m)*
Arena fina	*5' (1.52m)*	*5' (1.52m)*	*9' (2.74m)*	*5' (1.52m)*
Arena gruesa	*5' (1.52m)*	*5' (1.52m)*	*6' (1.83m)*	*4' (1.22m)*
Gravilla fina	*5' (1.52m)*	*7' (2.13m)*	*10' (3.05m)*	*6' (1.83m)*
Gravilla mediana	*5' (1.52m)*	*5' (1.52m)*	*6' (1.83m)*	*5' (1.52m)*
*Neumáticos desmenuzados**	*10-12' (3.0-3.6m)*	*N/A*	*N/A*	*N/A*

*Esta información proviene de pruebas efectuadas por laboratorios de prueba independientes en una muestra de 6 pulgadas (152mm) de profundidad de neumáticos desmenuzados sin comprimir producidos por cuatro fabricantes. Las pruebas reportaron alturas críticas que varían desde 10 pies (3 m) hasta más de 12 pies (3.7 m). Se recomienda que las personas que deseen instalar neumáticos desmenuzados como superficie protectora soliciten la información de prueba del proveedor que muestre la altura crítica del material cuando se probó de acuerdo con ASTM F1292.

Instrucciones para el uso:

NOTA: *la seguridad de su niño es nuestra preocupación fundamental. La observación de los siguientes puntos y advertencias disminuye la posibilidad de que ocurran lesiones graves o mortales. Revise estas reglas de seguridad regularmente con sus niños.*

1. *Este centro de juegos está diseñado para un número específico de ocupantes cuyos pesos combinados* ***no deberán exceder*** *el peso designado en el piso elevado o del área de columpios, la capacidad total de la unidad se describe en la sección de Dimensiones básicas para el ensamblaje del manual de instrucciones. La altura máxima de caída y el área de juegos recomendada también se encuentran disponibles en la sección de Dimensiones básicas para el ensamblaje del manual para la unidad específica.*
2. ***Se requiere*** *supervisión en el sitio por parte de un adulto.*
3. *Indique a los niños que* ***no*** *caminen cerca, al frente, detrás ni entre los columpios en movimiento u otras partes en movimiento del equipo de recreación.*
4. *Indique a sus niños que se sienten y* ***nunca*** *se pongan de pie en los columpios.*
5. *Indique a sus niños que* ***no*** *tuerzan las cadenas ni las cuerdas, y que no las enlacen sobre la barra de soporte superior, ya que esto podría disminuir la resistencia de la cadena o cuerda.*
6. *Indique a sus niños que* ***no*** *salten desde los columpios u otro equipo recreación en movimiento.*
7. *Indique a los niños que* ***no empujen*** *los asientos vacíos. El asiento puede golpearlos y causarles lesiones graves.*
8. *Indique y enseñe a los niños a sentarse en el centro de los columpios con todo su peso en los asientos.*
9. *Indique a los niños que* ***no*** *deben utilizar el equipo de forma distinta de aquella para la cual fue concebido.*
10. *Indique a los niños que* ***siempre*** *se deslicen en el tobogán con los pies hacia adelante. Nunca se deslicen de cabeza.*
11. *Indique a los niños que miren antes de deslizarse para cerciorarse de que nadie esté al pie.*
12. *Indique a los niños que* ***nunca*** *deben ascender por un tobogán, ya que esto aumenta las posibilidades de que se caigan.*
13. *Los padres deben* ***vestir a los niños adecuadamente****. (Los ejemplos deben incluir el uso de zapatos que ajusten bien y evitar los ponchos, bufandas y otro tipo de ropa suelta que puedan ser potencialmente peligrosas mientras utilizan el equipo).*
14. *Indique a los niños que* ***no*** *deben escalar cuando el equipo esté mojado.*

15. *Indique a los niños que **nunca** deben saltar de la plataforma del fuerte. Siempre deben utilizar la escalera, la rampa o el tobogán.*
16. *Indique a los niños que **nunca** deben gatear ni caminar por la parte superior de las barras pasamanos.*
17. *Indique a los niños que **nunca** deben gatear sobre el techo del fuerte.*
18. *Verifique que las cuerdas suspendidas para ascender, la cadena o el cable estén asegurados en ambos extremos y que no puedan enredarse en él.*
19. *Indique a los niños que **no** fijen elementos al equipo de recreación que no estén específicamente diseñados para uso con él, tales como, a título informativo pero no limitativo, cuerdas para saltar, cordel para ropa, traílla para mascotas, cables y cadenas, ya que pueden constituir riesgo de estrangulamiento.*
20. *Indique a los niños que **nunca** deben colocar las piernas alrededor de la cadena del columpio.*
21. *Indique a los niños que **nunca** se deslicen por la cadena del columpio.*
22. *Indique a los niños que deben retirar su bicicleta o el casco de deporte antes de jugar en el equipo de recreación.*

Instrucciones de mantenimiento:

Al comienzo de cada estación de juegos:

• Apriete todos los accesorios.
• Lubrique todas las partes metálicas móviles de acuerdo con las instrucciones del fabricante.
• Revise todas las cubiertas protectoras de los pernos, tubos, bordes y esquinas. Reemplácelos si están flojos, rajados o faltantes.
• Revise todas las partes móviles incluyendo los asientos de los columpios, las cuerdas, los cables y las cadenas en busca de desgaste, óxido u otro tipo de deterioro. Reemplácelos según sea necesario.
Revise las partes metálicas en busca de óxido. Si lo encuentra, lije y vuelva a pintar utilizando una pintura que no contenga plomo y cumpla con los requisitos de 16 CFR 1303.
• Revise todos las piezas de madera en busca de deterioro o astillas. Lije el área astillada y reemplace las piezas de madera deterioradas.
• Vuelva a instalar las partes plásticas tales como los asientos de los columpios o cualquier otro artículo que haya retirado para la época de clima frío.
• Rastrille y revise la profundidad de los materiales de relleno sueltos de la superficie protectora para evitar la compactación y para mantener la profundidad adecuada. Reemplace cuando sea necesario.

Dos veces al mes durante la temporada de juegos:

• Apriete todos los accesorios.
• Revise todas las cubiertas protectoras de los pernos, tubos, bordes y esquinas. Reemplácelos si están flojos, rajados o faltantes.
• Rastrille y revise la profundidad de los materiales de relleno sueltos de la superficie protectora para evitar la compactación y mantener la profundidad adecuada. Reemplace cuando sea necesario.

Una vez al mes durante la temporada de juegos:

• Lubrique todas las partes metálicas móviles de acuerdo con las instrucciones del fabricante.
• Revise todas las partes móviles incluyendo los asientos de los columpios, las cuerdas, los cables y las cadenas en busca de desgaste, óxido u otro tipo de deterioro. Reemplácelos según sea necesario.

Al final de la temporada de juegos o cuando la temperatura sea inferior a 32 ºF (0 ºC).

• Retire los asientos plásticos del columpio y otros artículos de acuerdo con las especificaciones del fabricante y guárdelos en interiores o no los utilice
• Rastrille y revise la profundidad de los materiales de relleno sueltos de la superficie protectora para evitar la compactación y mantener la profundidad adecuada. Reemplace cuando sea necesario.

Los propietarios tendrán la responsabilidad de mantener la legibilidad de las etiquetas de advertencia.

Mantenimiento adicional:

• Revise la viga del columpio y los accesorios cada dos semanas debido a la expansión y contracción de la madera. Es particularmente importante que este procedimiento se efectúe al principio de cada estación.
• Inspeccione las piezas de madera mensualmente. Las fibras de la madera a veces se levantan en la temporada seca ocasionando que aparezcan astillas. Es posible que necesite lijar ligeramente para mantener un ambiente de juego seguro. Aplique tinte a la unidad de juegos con regularidad, para contribuir a evitar deformaciones/grietas y otros daños ocasionados por el clima.

• Su unidad de juegos viene con una aplicación de tinte transparente a base de agua. Esto se hace para dar color únicamente. Una o dos veces al año, según las condiciones del clima, deberá aplicar algún tipo de protección (sellador) a la madera de su unidad. Antes de la aplicación del sellador, lije ligeramente cualquier punto "áspero" de la unidad. ***Tome nota que este es un requisito de su garantía.***

• Es muy importante ensamblar y mantener la unidad de juegos en una ubicación nivelada. Cuando los niños juegan, la unidad de juegos se irá introduciendo en el terreno y es muy importante que se asiente uniformemente. Cerciórese de que la unidad de juegos esté nivelada y alineada cada año o al principio de cada temporada de juegos.

Instrucciones de disposición para el desecho:

Cuando no desee utilizar más el centro de juegos, debe desmantelarlo y desecharlo de forma tal que no constituya un peligro considerable al momento en que se deseche la unidad.

Ensamblaje por parte de terceros:

El cliente puede, a su exclusiva discreción, elegir utilizar un tercero o un servicio para ensamblar este producto. Backyard Discovery no asume ninguna responsabilidad ni obligación por ningún cambio en el que el cliente haya incurrido por los servicios de ensamblaje.
Refiérase a nuestra garantía para más información sobre la cobertura relativa a piezas dañadas o el reemplazo de las faltantes. Backyard Discovery no reembolsará al cliente el precio de las piezas compradas.

APÉNDICE A

Información sobre los materiales de superficie de las zonas de recreación:

La siguiente información está tomada de la ***Hoja de información de la Comisión de seguridad sobre productos al consumidor de Estados Unidos sobre materiales de superficie de las zonas de recreación.*** *También refiérase a la siguiente página Web para información adicional:* ***www.cpsc.gov/cpscpub/pubs/323.html.***

X3. SECCIÓN 4 DEL FOLLETO PARA LA SEGURIDAD DE LAS ÁREAS DE RECREACIÓN DOMÉSTICAS EN EXTERIORES DE LA COMISIÓN DE SEGURIDAD SOBRE PRODUCTOS AL CONSUMIDOR[9].

X3.1 *Seleccione la superficie protectora*: Una de las cosas más importantes que puede hacer para disminuir la posibilidad de lesiones graves en la cabeza es colocar una superficie de protección para amortiguar los impactos debajo de la unidad de juegos y alrededor de ella. La superficie protectora debe aplicarse a una profundidad que sea adecuada a la altura del equipo de acuerdo con la especificación F 1292 de ASTM. Hay diferentes tipos de superficie para elegir; con cualquier producto que escoja, siga estas pautas:

X3.1.1 *Materiales de relleno sueltos:*

X3.1.1.1 Mantenga una profundidad mínima de 9 pulgadas (22.9 cm) de materiales de relleno sueltos, tales como cubierta inerte/virutas de madera, fibras de madera sintética (EWF, por sus siglas en inglés) o cubierta inerte de caucho desmenuzado/reciclado para equipos de hasta 8 pies (2.4 m) de alto; y 9 pulgadas (22.9 cm) de arena o gravilla para equipos de hasta 5 pies (1.5 m) de alto. NOTA: Un nivel de relleno inicial de 12 pulgadas (30.5 cm) se comprimirá a aproximadamente 9 pulgadas (22.9 cm) de superficie con el tiempo. La superficie también se compacta, se desplaza y se asienta y debe rellenarse periódicamente para conservar al menos una profundidad de 9 pulgadas (22.9 cm).

X3.1.2 Utilice un mínimo de 6 pulgadas (15.2 cm) de superficie protectora para el equipo de recreación de menos de 4 pies (1.2 m) de alto. Si se conserva adecuadamente, debe ser suficiente. (En profundidades de más de 6 pulgadas [1.8 m]) el material protector se desplaza o se compacta muy fácilmente). NOTA: No instale el equipo de recreación doméstico sobre concreto, asfalto o cualquier otra superficie dura. Una caída a una superfocie dura puede ocasionar una lesión grave al usuario del equipo. El césped y la tierra no se consideran superficies protectoras porque el desgaste y los factores ambientales pueden disminuir su efectividad para amortiguar los impactos. Las alfombras y los tapetes delgados por lo general no son superficies protectoras adecuadas. El equipo a nivel de tierra tales como las cajas de arena, la pared de actividades, la casa de juegos u otro equipo que no tenga una superficie de juegos elevada, no necesita superficie protectora.

X3.1.3 Utilice algún tipo de contención, tal como cavar alrededor del perímetro o rodearlo con bordes paisajísticos. No olvide tomar en cuenta el drenaje del agua.

X3.1.3.1 Revise y mantenga la profundidad del material de relleno suelto. Para conservar la cantidad adecuada de materiales de relleno sueltos, marque el nivel en los postes de soporte del equipo de recreación. De esa forma puede ver fácilmente cuándo deba rellenar y/o redistribuir la superficie.

X3.1.3.2 No coloque material de revestimiento suelto sobre superficies duras tales como concreto o asfalto.

X3.1.4 Superficies de vertido en el sitio o baldosas de caucho prefabricadas: Puede que esté interesado en utilizar materiales de revestimiento o de relleno sueltos, como baldosas de caucho o superficies que se vierten en el lugar.

X3.1.4.1 La instalación de estas superficies generalmente requieren el concurso de un profesional y no son proyectos de bricolaje.

X3.1.4.2 Revise la especificación de la superficie antes de adquirir este tipo de revestimiento. Pida al instalador/fabricante un informe que demuestre que el producto ha sido probado de acuerdo con la norma de seguridad ASTM F 1292 de especificación estándar para atenuación de impactos en materiales de revestimiento dentro de la zona de uso de equipos de recreación. Este informe debe mostrar la altura específica para la cual la superficie debe proteger contra lesiones graves en la cabeza. Esta altura debe ser igual o mayor que la altura de la caída, distancia vertical entre una superficie de juegos determinada (superficie elevada para ponerse de pie, sentarse o trepar) y la superficie protectora que se encuentra debajo, o su equipo de recreación.

X3.1.4.3 Revise la superficie protectora frecuentemente en busca de desgaste.

X3.1.5 Colocación: La colocación adecuada y el mantenimiento de la superficie protectora es esencial. Cerciórese de:

X3.1.5.1 Extender la superficie por lo menos 6 pies (1.8 m) con respecto al equipo en todas las direcciones.

X3.1.5.2 Para los columpios, extienda la superficie protectora al frente y detrás del columpio a una distancia igual a dos veces la altura de la barra superior de la cual se suspende el columpio.

[9]Esta información se ha tomado de las publicaciones CPSC "Superficie de las zonas de recreación — Guía de información técnica" y "Manual para la seguridad en las áreas de recreación públicas". Puede obtener un ejemplarr de

estos informes enviando una tarjeta a: Office of Public Affairs, U.S. Consumer Product Safety Commission, Washington, D.C., 20207 o llamando gratuitamente a la línea de ayuda: 1-800-638-2772.

La Sociedad Americana para el ensayo de materiales (ASTM, por sus siglas en inglés) no asume postura alguna con respecto a la validez del derecho de cualquier padre en relación con cualquier elemento mencionado en esta norma. Se aconseja expresamente a los usuarios de esta norma que la determinación de la validez de tales derechos paternos, y el riesgo de la infracción de tales derechos, son de su propia y absoluta responsabilidad.

La norma está sujeta a revisión en cualquier momento por parte del comité técnico responsable y deberá revisarse cada cinco años, y si no se revisa, debe aprobarse o retirarse. Se le invita a expresar sus comentarios bien sea para la revisión de esta normativa o para normas adicionales, los cuales deben dirigirse a la oficina principal de ASTM. Sus comentarios recibirán atenta consideración en una reunión del comité técnico responsable, a la cual puede asistir. Si considera que sus comentarios no han recibido la atención adecuada, debe indicarlo así al Comité sobre Normativas de ASTM. 100 Barr Harbor Drive, West Conshohocken, PA 19428.

Preguntas mas frecuentes sobre el Manual de ensamblaje de la unidad de juegos:

1. *¿Es necesario que el área donde se ubicará la unidad de juegos esté nivelada? Sí. Backyard Discovery recomienda que la unidad de juegos sea colocada en una superficie plana y nivelada para lograr una máxima seguridad y durabilidad. Las estacas incluidas deberán utilizarse para fijar firmemente la unidad a la tierra.*
2. *¿Cuál es el tamaño del área recomendado para la unidad de juegos? Backyard Discovery recomienda un mínimo de 6 (seis) pies (1,8 m) de perímetro alrededor y por encima de la unidad de juegos para mayor seguridad.*
3. *¿Cuál es el rango de edad adecuado para las unidades de juegos? Las unidades de juegos Backyard Discovery están recomendadas para niños de 3 a 10 años.*
4. *¿La madera tiene algún tratamiento químico? Backyard Discovery utiliza 100% de madera de cedro chino, la cual es naturalmente resistente a insectos, a la descomposición y al deterioro. Para ayudar a garantizar la seguridad de su niño, nuestra madera no contiene productos químicos y no utilizamos madera tratada a presión. El tinte que se utiliza es una capa superior con un producto a base de agua, que se aplica solo por cuestiones estéticas.*
5. *¿Con qué frecuencia se le deberá aplicar tinte a la unidad de juegos? Backyard Discovery recomienda la aplicación de tinte a la unidad de juegos una vez al año. Podrá utilizarse un tinte a base de agua o aceite, a discreción del cliente.*
6. *¿Por qué parece que se están haciendo grietas en el juego de columpios? La madera es un material natural; no hay dos piezas exactamente iguales. Cada pieza tiene sus propias características y cualidades, y reacciona de manera diferente a los cambios climáticos. Cuando algún producto de madera es expuesto a los elementos, se desarrollarán "fisuras en la madera". Una fisura es la separación radial de las fibras de la madera que van con la veta. Son causadas por las variaciones en la temperatura y las condiciones de humedad. Una fisura no es una grieta; no afectará la fortaleza o durabilidad de la madera ni la integridad estructural de la unidad de juegos.*
7. *¿Las unidades de juegos Backyard Discovery tienen garantía? Sí. Todos los productos Backyard Discovery cuentan con una garantía de reemplazo de un año sobre todas las piezas con defectos de fabricación. Nuestra madera tiene, además, una garantía de cinco años sobre la descomposición y el deterioro. Consulte los detalles sobre la garantía para obtener más información.*
8. *¿Cuál es la mejor manera de comenzar a ensamblar la unidad de juegos? Backyard Discovery recomienda retirar todas las piezas de las cajas y ordenarlas según el número de pieza antes de comenzar cualquier ensamblaje. Esto no solo permitirá un ensamblaje más rápido, sino que también permitirá identificar las piezas que puedan faltar o estar dañadas, de modo que puedan ser reemplazadas antes del ensamblaje. Si faltan piezas o necesita reemplazarlas, ingrese a www.swingsetsonline.com/support.aspx y siga las instrucciones para efectuar el pedido. Luego, lea el manual de ensamblaje y prepare las herramientas para la tarea, tal como se recomienda en el manual. Si traspapeló o perdió el manual de ensamblaje, podrá imprimir uno nuevo desde el sitio en Internet de Backyard Discovery: www.swingsetsonline.com .*
9. *La unidad de juegos parece balancearse o inclinarse demasiado. ¿Cuál es el problema? El balanceo lo causa el terreno disparejo o las obstrucciones, tales como piedras, raíces, etc. debajo de los largueros colocados en la tierra. Estos deberán ser retirados y la tierra debajo deberá ser nivelada nuevamente para evitar el balanceo. También asegúrese de que la unidad de juegos se encuentre fija a la tierra utilizando las estacas incluidas.*
10. *Las tablas de 2" x 4" (5 cm x 10 cm) no miden eso. ¿Por qué? En los Estados Unidos es práctica común describir las dimensiones de la madera conforme a los tamaños de corte aproximado en el aserradero, en lugar de hacerlo según las dimensiones de acabado. Las tiendas minoristas, las tiendas de artículos para el hogar, etc. utilizan esta práctica convencional para describir las dimensiones de la madera. Sin embargo, las unidades de juegos Backyard Discovery están diseñadas y construidas según las dimensiones reales, de manera que todo encaje correctamente y permanezca así durante toda la vida útil de la unidad de juegos.*
11. *La viga terminal no es recta arriba ni abajo. ¿Por qué? Esto es normal. Backyard Discovery diseña unidades de juegos de esta manera para garantizar una estructura que resulte lo más sólida posible. El ángulo leve añade fortaleza y reduce el balanceo y las torceduras.*
12. *Los ganchos tipo S para los columpios no se cierran. ¿Cuál es el problema? Backyard Discovery recomienda colocarlos sobre una superficie dura, como el concreto (no lo haga sobre superficies que puedan abollarse, como superficies metálicas, acabadas en madera o de vidrio, ya que se romperán). Necesitará realizar algunos golpes, pero los ganchos se cerrarán.*

Para obtener más información y preguntas más frecuentes, consulte nuestro sitio en Internet www.swingsetsonline.com .

Herramientas necesarias para la instalacion:

(Estas son las herramientas que generalmente se necesitan para el ensamblaje de nuestros productos para exteriores. Estas herramientas no se incluyen con la compra del producto para exteriores).

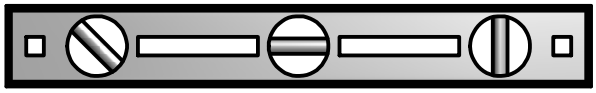

(Nivel 24", 60.9 cm)

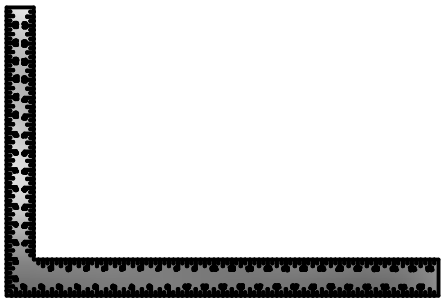

(Plaza)

(Phillips Controladores Tornillo de la Cuchilla)

(Llaves de extremo abierto 12 mm y 14 mm)

(Cinta métrica)

(Martillo)

(Mazo de goma - Opcional)

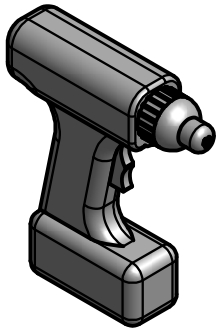

(9 mm taladro inalambrico o taladro electrico)

(Anexos del taladro: Cabeza Phillips)

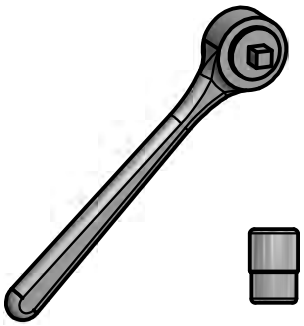

(9 mm trinquete, 12 mm y 14 mm sockets STD 12 mm y 14 mm sockets profundo)

(Un Adulto y un ayudante adulto)

(Escalera)

(3 mm y 10 mm Brocas)

Dimensiones Básicas para el Ensamblaje

Coloque el juego en terreno nivelado, a no menos de 6 pies (1.8 m) de cualquier estructura u obstrucción tal como una cerca, garaje, casa, ramas colgantes, cuerdas para ropa o cables eléctricos.

Información General:

- Su unidad ha sido diseñada y creada para niños solamente y para uso residencial únicamente.
- Se recomienda un máximo de 150 lb (68 kg) por niño para actividades de juego diseñadas para uso individual.
- Se recomienda un máximo de 120 lb (54.4 kg) por niño para actividades de juego diseñadas para uso múltiple de varios niños.
- Se recomienda un máximo de 9 niños para este juego de columpios.

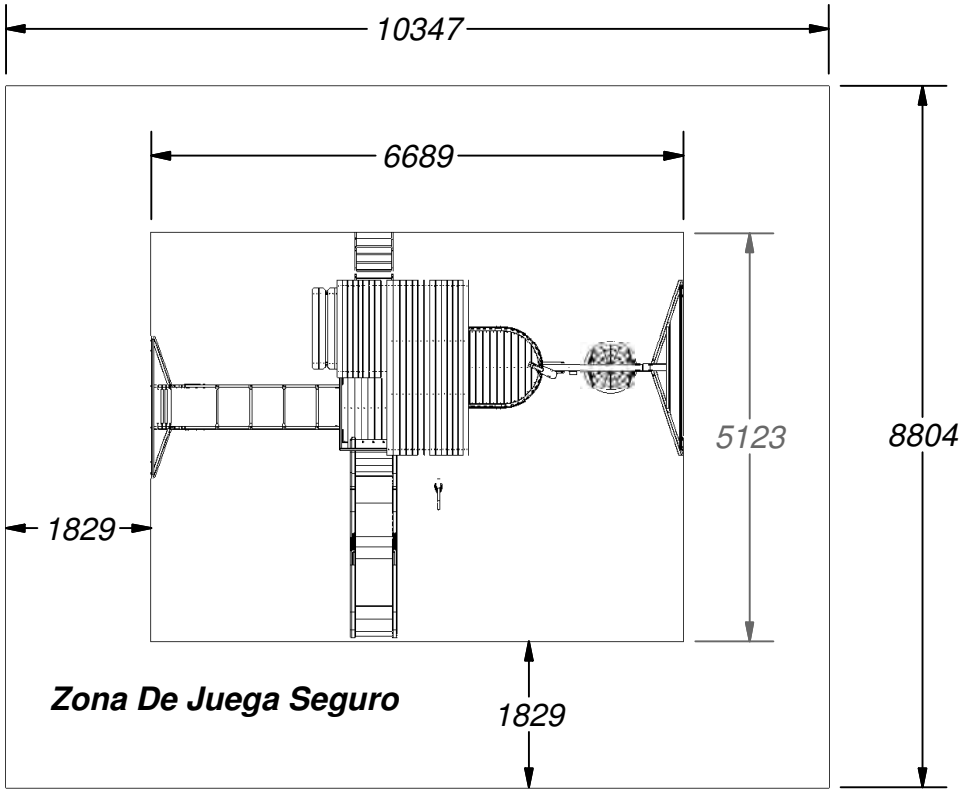

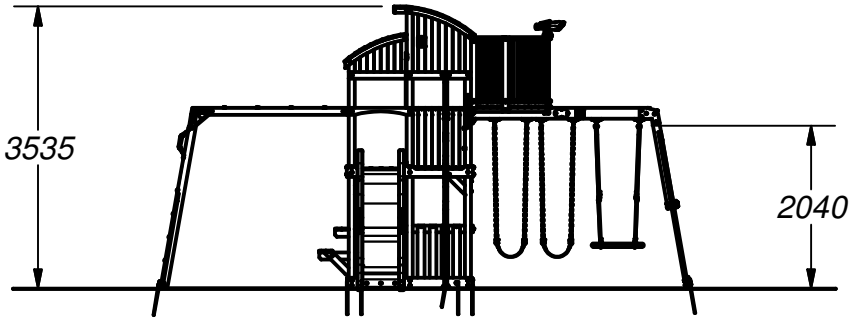

Altura segura para juegos: 17'-7 1/8" [5.4 m]
Altura máxima de caída: 6'-8 3/8" [2 m]

Notas Importantes Sobre el Ensamblaje:

1) Mientras ensambla la unidad, tómese el tiempo antes y después de cada fase para verificar que el fuerte esté nivelado. Si el fuerte no está nivelado, el ensamblaje será difícil y puede resultar en un ensamble inadecuado. Se deben tomar precauciones para cerciorarse que el fuerte esté a escuadra.
2) Apriete los pernos de forma segura, apriete las tuercas de los pernos a ras con el tubo o con el tramo y coloque las tapas de las tuercas ceñidamente sobre los pernos expuestos.
3) Preste mucha atención a los ARTÍCULOS NECESARIOS PARA CADA FASE. Pueden representar una valiosa ayuda cuando clasifique la madera y los herrajes. El ensamblaje se efectuará más fácilmente si los artículos están clasificados por fase.
4) Preste especial atención para comprobar que esté utilizando los herrajes adecuados en las fases adecuadas. Utilizar los herrajes inadecuados puede ocasionar un ensamblaje incorrecto.
5) Cuando utilice una tuerca en T, siga estas instrucciones. Coloque la tuerca en T en el agujero pretaladrado. Golpee ligeramente con el martillo. Coloque el perno con las arandelas en el lado opuesto. Apriete a mano para cerciorarse que el perno esté en la tuerca en T.
6) Lea atentamente los pasos de cada fase. Los pasos escritos pueden incluir importante información que no se muestra en las ilustraciones.

Identificacion de las piezas

las piezas de madera

(NO ESTÁ A ESCALA)

(1) ***A1 - VIGA DEL COLUMPIO - W4L08130***
3 3/8"x5 1/4"x89 1/2" (86x134x2274)

(1) ***B1 - EL MONTANTE - W4L07772***
3"x3"x89 1/8" (76x76x2263)

(2) ***B2 - EL MONTANTE - W4L07773***
3"x3"x58 3/8" (76x76x1484)

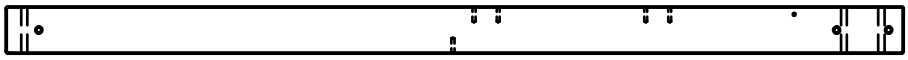

(1) ***B4 - EL MONTANTE - W4L08086***
3"x3"x58 3/8" (76x76x1484)

(1) ***B5 - EL MONTANTE - W4L08089***
3"x3"x58 3/8" (76x76x1484)

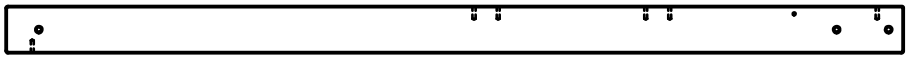

(1) ***B6 - EL MONTANTE - W4L08081***
3"x3"x58 3/8" (76x76x1484)

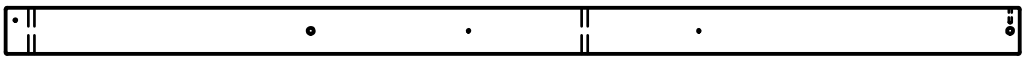

(1) ***B7 - EL MONTANTE - W4L08096***
3"x3"x66 1/8" (76x76x1678)

(1) ***B8 - EL MONTANTE - W4L08097***
3"x3"x66 1/8" (76x76x1678)

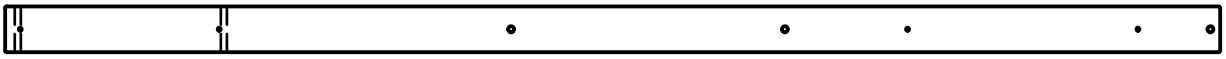

(1) ***B9 - EL MONTANTE - W4L08098***
3"x3"x79 1/8" (76x76x2010)

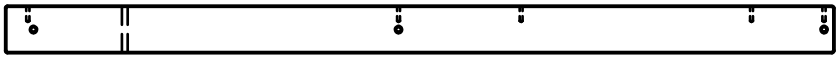

(1) ***B10 - EL MONTANTE - W4L08099***
3"x3"x53 7/8" (76x76x1370)

Identificacion de las piezas

las piezas de madera

(NO ESTÁ A ESCALA)

(1) ***B11 - EL MONTANTE - W4L08107***
3"x3"x53 7/8" (76x76x1370)

(1) ***B12 - EL MONTANTE - W4L08118***
3"x3"x79 1/8" (76x76x2010)

(1) ***E1 - EL MONTANTE - W4L08105***
1 3/8"x3 3/8"x66 1/8" (36x86x1678)

(2) ***E2 - LARGUERO DE LA BARRA PASAMANOS - W4L08126***
1 3/8"x3 3/8"x77 1/8" (36x86x1959)

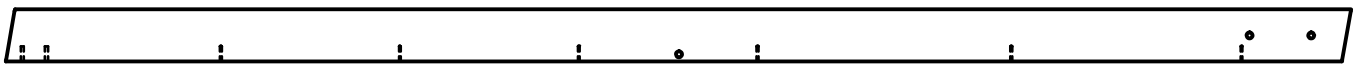

(2) ***E3 - PARAL DE LA BARRA PASAMANOS - W4L08127***
1 3/8"x3 3/8"x87 5/8" (36x86x2226)

(2) ***E4 - REFUERZO EN ÁNGULO - W4L08133***
1 3/8"x3 3/8"x88 3/4" (36x86x2254)

(2) ***E5 - LA ESTACA - W4L08137***
1 3/8"x3 3/8"x66 1/8" (36x86x1678)

(2) ***E6 - EL PASAMANOS - W4L08145***
1 7/16"x3 1/8"x37" (36x80x940)

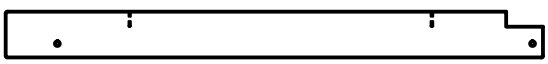

(2) ***E8 - EL PASAMANOS - W4L08144***
1 3/8"x3"x35" (36x76x889)

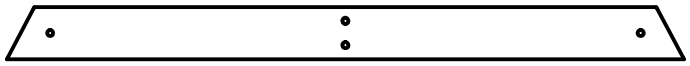

(1) ***E50 - SOPORTE TERMINAL - W4L08131***
1 3/8"x3 3/8"x44 1/8" (36x86x1120)

Identificacion de las piezas

las piezas de madera

(NO ESTÁ A ESCALA)

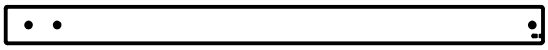

(1) ***F3 - EL PASAMANOS - W4L08148***
1 3/8"x2 3/8"x35" (36x60x889)

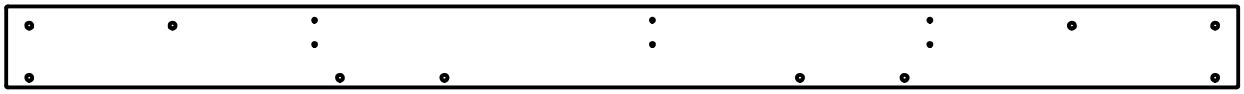

(1) ***G1 - JUNTA MEDIA - W4L08072***
1"x5 1/4"x80 1/4" (24x134x2038)

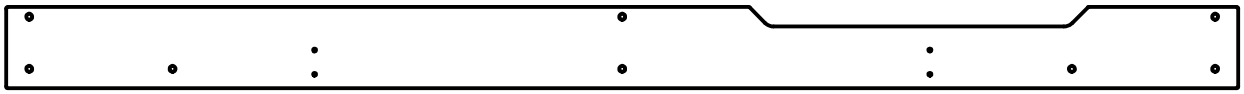

(1) ***G2 - JUNTA MEDIA - W4L08082***
1"x5 1/4"x80 1/4" (24x134x2038)

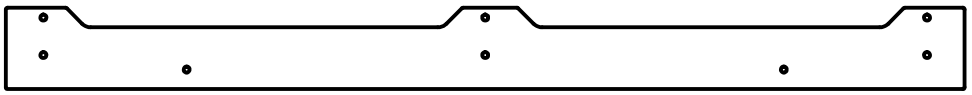

(1) ***G3 - JUNTA MEDIA - W4L08080***
1"x5 1/4"x62 1/2" (24x134x1586)

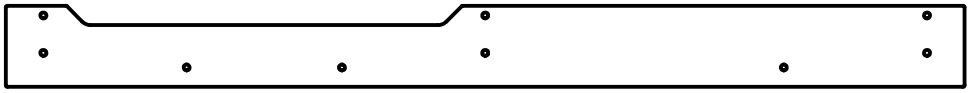

(1) ***G4 - JUNTA MEDIA - W4L08095***
1"x5 1/4"x62 1/2" (24x134x1586)

(3) ***G5 - BRAGUERO DE LA AZOTEA - W4L08111***
15/16"x5 1/4"x37 3/8" (24x134x950)

(1) ***G6 - BRAGUERO DE LA AZOTEA - W4L08114***
15/16"x5 1/4"x33 5/8" (24x134x853)

(2) ***G7 - BRAGUERO DE LA AZOTEA - W4L08115***
15/16"x5 1/4"x35 5/16" (24x134x898)

(1) ***G8 - LA TABLA DE TIERRA - W4L08134***
1"x5 1/4"x86 3/4" (24x134x2202)

Identificacion de las piezas

las piezas de madera

(NO ESTÁ A ESCALA)

(2) ***H1 - VIGA DE PISO - W4L08074***
1"x3 3/8"x25 5/8" (24x86x652)

(2) ***H2 - VIGA DE PISO - W4L08075***
1"x3 3/8"x60 1/2" (24x86x1536)

(3) ***H3 - VIGA DE PISO - W4L08076***
1"x3 3/8"x60 1/2" (24x86x1536)

(3) ***H4 - BLOQUE DE APOYO - W4L08077***
1"x3 3/8"x3" (24x86x76)

(4) ***H5 - EL ASIENTO - W4L08090***
1"x3 3/8"x40 3/8" (24x86x1025)

(1) ***H6 - CARRIL DE PIQUETE - W4L08088***
1"x3 3/8"x80 1/4" (24x86x2038)

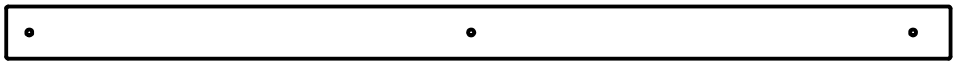

(1) ***H7 - CARRIL DE PIQUETE - W4L08091***
1"x3 3/8"x61 1/2" (24x86x1562)

(4) ***H8 - ABRAZADERA DE ÁNGULO - W4L08093***
1"x3 3/8"x17 1/2" (24x86x444)

(4) ***H9 - SOPORTE VERTICAL - W4L08094***
1"x3 3/8"x15 5/8" (24x86x396)

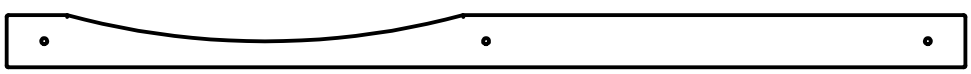

(1) ***H10 - EL PASAMANOS - W4L08100***
1"x3 3/8"x62 1/2" (24x86x1586)

Identificacion de las piezas

las piezas de madera

(NO ESTÁ A ESCALA)

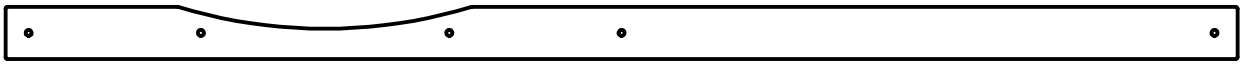

(1) ***H11 - EL PASAMANOS - W4L08101***
1"x3 3/8"x80 1/4" (24x86x2038)

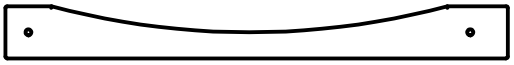

(1) ***H12 - EL PASAMANOS - W4L08102***
1"x3 3/8"x32 3/4" (24x86x831)

(1) ***H13 - EL PASAMANOS - W4L08103***
1"x3 3/8"x31 3/4" (24x86x807)

(1) ***H14 - EL PASAMANOS - W4L08108***
1"x3 3/8"x30 1/4" (24x86x767)

(1) ***H15 - CARRIL DE LA AZOTEA - W4L08116***
1"x3 3/8"x80 1/4" (24x86x2038)

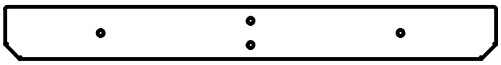

(2) ***H16 - TRAVESAÑO DE ASIENTO DE MESA DE PICNIC - W4L07769***
1"x3 3/8"x32" (24x86x812)

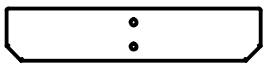

(2) ***H17 - RIEL SUPERIOR DE LA MESA DE PICNIC - W4L07771***
1"x3 3/8"x16 1/2" (24x86x420)

(1) ***H18 - PARAL IZQUIERDO - W4L08224***
1"x3 3/8"x64 3/8" (24x86x1634)

(1) ***H19 - PARAL IZQUIERDO - W4L08225***
1"x3 3/8"x64 3/8" (24x86x1634)

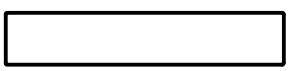

(5) ***H20 - PELDAÑO DE LA ESCALERA - W4L08226***
1"x3 3/8"x18 1/8" (24x86x460)

Identificacion de las piezas

las piezas de madera

(NO ESTÁ A ESCALA)

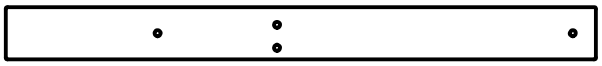

(2) ***H21 - EL PASAMANOS - W4L08138***
1"x3 3/8"x38 3/8" (24x86x976)

(2) ***H22 - REFUERZO DE LA BARRA PASAMANOS - W4L08128***
1"x3 3/8"x53 1/4" (24x86x1352)

(4) ***H23 - SOPORTE DE LA MESA PICNIC - W4L07770***
1"x3 3/8"x17 1/2" (24x86x444)

(1) ***H24 - TABLA DE TIERRA DE LA BARRA PASAMANOS - W4L08129***
1"x3 3/8"x70 3/8" (24x86x1786)

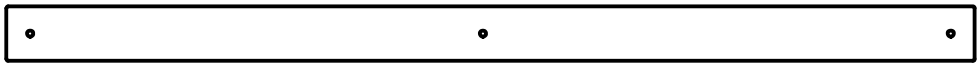

(1) ***H25 - CARRIL DE PIQUETE - W4L08239***
1"x3 3/8"x60 1/2" (24x86x1538)

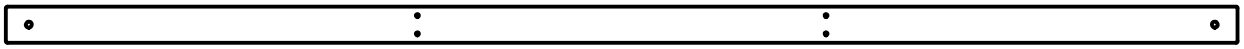

(1) ***J2 - CARRIL DE LA AZOTEA - W4L08112***
1"x2 3/8"x80 1/4" (24x60x2038)

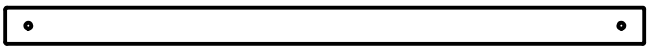

(1) ***J3 - CARRIL DE LA AZOTEA - W4L08113***
1"x2 3/8"x41 5/8" (24x60x1057)

(2) ***J7 - CARRIL DE LA AZONTEA - W4L08231***
1"x2 3/8"x4 3/4" (24x60x122)

(1) ***J8 - EL PASAMANOS - W4L08139***
1"x2 3/8"x40 1/8" (24x60x1020)

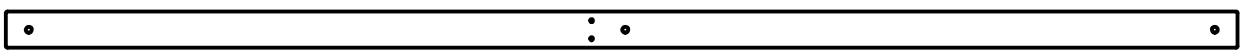

(1) ***J9 - EL PASAMANOS - W4L08106***
1"x2 3/8"x80 1/4" (24x60x2038)

(2) ***J10 - CARRIL DE LA AZOTEA - W4L08230***
1"x2 3/8"x5 3/4" (24x60x146)

Identificacion de las piezas

las piezas de madera

(NO ESTÁ A ESCALA)

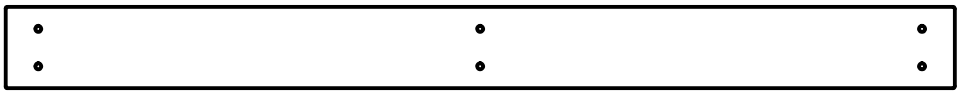

(2) ***K1 - LA TABLA DE TIERRA - W4L08070***
5/8"x5 1/4"x61 3/4" (16x134x1570)

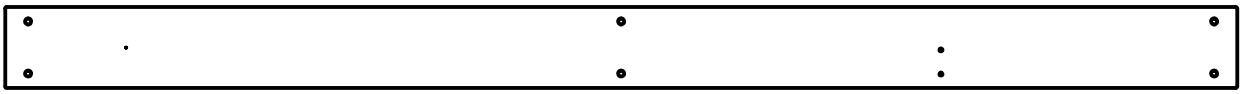

(1) ***K2 - LA TABLA DE TIERRA - W4L08071***
5/8"x5 1/4"x80 1/4" (16x134x2038)

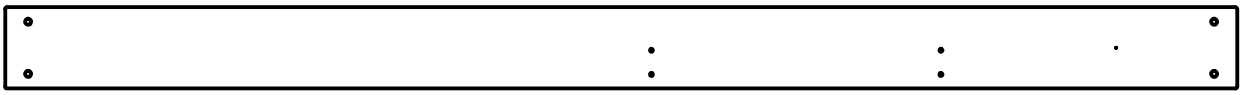

(1) ***K3 - LA TABLA DE TIERRA - W4L08073***
5/8"x5 1/4"x80 1/4" (16x134x2038)

(2) ***KE5 - TEJAS DE EXTREMO - W4L08232***
5/8"x3 3/8"x86 7/8" (16x86x2206)

(2) ***KE6 - TEJAS DE EXTREMO - W4L08234***
5/8"x3 3/8"x48 1/4" (16x86x1225)

(12) ***KP4 - LA TABLILLA - W4L08233***
5/8"x3 3/8"x86 7/8" (16x86x2206)

(9) ***KP7 - LA TABLILLA - W4L08235***
5/8"x3 3/8"x48 1/4" (16x86x1225)

(2) ***M1 - TABLERO DE PISO - W4L08078***
5/8"x3"x35 1/2" (16x76x903)

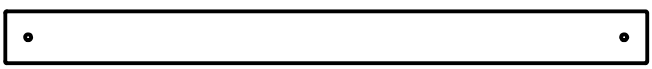

(1) ***M2 - EL PASAMANOS - W4L08120***
5/8"x3 3/8"x41 3/4" (16x86x1062)

(1) ***M3 - TABLERO SUPERIOR - W4L08085***
5/8"x3"x77 1/4" (16x76x1961)

Identificacion de las piezas

las piezas de madera

(NO ESTÁ A ESCALA)

(1) ***M4 - TABLERO SUPERIOR - W4L08084***
5/8"x3"x80 1/4" (16x76x2037)

(2) ***M5 - MARCO DE VENTANA - W4L08083***
5/8"x3 3/8"x30 3/4" (16x86x781)

(1) ***M6 - TABLERO SUPERIOR - W4L08087***
5/8"x3 3/8"x80 1/4" (16x86x2037)

(20) ***M7 - LA ESTACA - W4L08092***
5/8"x3 3/8"x26 7/8" (16x86x683)

(32) ***M8 - LA ESTACA - W4L08104***
5/8"x3 3/8"x30" (16x86x763)

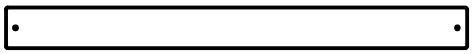

(2) ***M10 - LA ESTACA - W4L08110***
5/8"x2 5/8"x30" (16x67x763)

(10) ***M11 - LA ESTACA - W4L08119***
5/8"x3 3/8"x66 1/8" (16x86x1678)

(2) ***M13 - MARCO DE VENTANA - W4L08122***
5/8"x3 3/8"x23 7/8" (16x86x607)

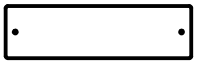

(7) ***M14 - LA ESTACA - W4L08124***
5/8"x3 3/8"x12 1/8" (16x86x307)

(2) ***M15 - LA ESTACA - W4L08125***
5/8"x3 3/8"x66 1/8" (16x86x1678)

Identificacion de las piezas

las piezas de madera

(NO ESTÁ A ESCALA)

(2) ***M16 - LA ESTACA - W4L08140***
5/8"x3"x30" (16x77x763)

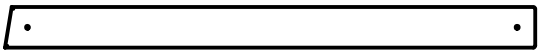

(2) ***M17 - LA ESTACA - W4L08201***
5/8"x2 5/8"x34 1/2" (16x67x877)

(2) ***M18 - LA ESTACA - W4L08202***
5/8"x3 3/8"x34 1/8" (16x86x866)

(2) ***M19 - LA ESTACA - W4L08203***
5/8"x3 3/8"x33 3/8" (16x86x847)

(2) ***M20 - LA ESTACA - W4L08204***
5/8"x3 3/8"x32 3/8" (16x86x823)

(2) ***M21 - LA ESTACA - W4L08205***
5/8"x3 3/8"x31 1/4" (16x86x793)

(2) ***M22 - LA ESTACA - W4L08206***
5/8"x3 3/8"x29 3/4" (16x86x757)

(2) ***M24 - LA ESTACA - W4L08207***
5/8"x3 3/8"x28 1/8" (16x86x715)

(2) ***M25 - LA ESTACA - W4L08208***
5/8"x2 5/8"x26 1/4" (16x67x666)

(2) ***M26 - LA ESTACA - W4L08209***
5/8"x2 5/8"x21 5/8" (16x67x548)

Identificacion de las piezas

las piezas de madera

(NO ESTÁ A ESCALA)

(2) ***M27 - LA ESTACA - W4L08210***
5/8"x3 3/8"x21 1/8" (16x86x537)

(2) ***M28 - LA ESTACA - W4L08211***
5/8"x3 3/8"x20 3/8" (16x86x518)

(2) ***M29 - LA ESTACA - W4L08212***
5/8"x3 3/8"x19 1/2" (16x86x494)

(2) ***M30 - LA ESTACA - W4L08213***
5/8"x3 3/8"x18 1/4" (16x86x464)

(2) ***M31 - LA ESTACA - W4L08214***
5/8"x3 3/8"x16 7/8" (16x86x428)

(2) ***M32 - LA ESTACA - W4L08215***
5/8"x3 3/8"x15 1/4" (16x86x386)

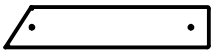

(2) ***M33 - LA ESTACA - W4L08216***
5/8"x2 5/8"x13 1/4" (16x67x337)

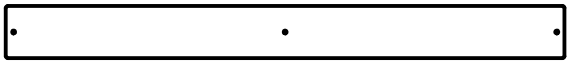

(5) ***M34 - TABLERO DE PISO - W4L08217***
5/8"x3 3/8"x36 3/8" (16x86x924)

(1) ***M35 - TABLERO DE PISO - W4L08218***
5/8"x3 3/8"x36 3/8" (16x86x923)

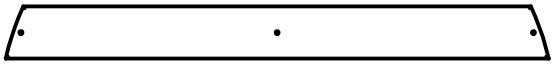

(1) ***M36 - TABLERO DE PISO - W4L08219***
5/8"x3 3/8"x35 3/8" (16x86x898)

Identificacion de las piezas

las piezas de madera

(NO ESTÁ A ESCALA)

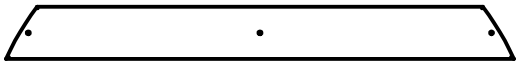

(1) ***M37 - TABLERO DE PISO - W4L08220***
5/8"x3 3/8"x33 1/8" (16x86x840)

(1) ***M38 - TABLERO DE PISO - W4L08221***
5/8"x3 3/8"x29" (16x86x736)

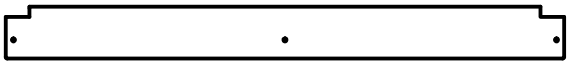

(1) ***M40 - TABLERO DE PISO - W4L08223***
5/8"x3 3/8"x36 3/8" (16x86x924)

(1) ***M41 - SOPORTE TRASERO - W4L08227***
5/8"x3 3/8"x19 1/4" (16x86x488)

(2) ***M43 - LA ESTACA - W4L08236***
5/8"x3 3/8"x30" (16x86x763)

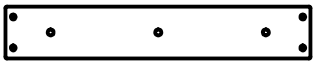

(1) ***M70 - LECHO LA REFUERZO LA RESBALADILLA - W100935***
5/8"x3 3/8"x19 7/8" (16x86x505)

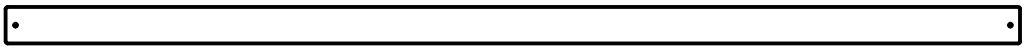

(1) ***N1 - LA ESTACA - W4L08123***
5/8"x2 3/8"x66 1/8" (16x60x1678)

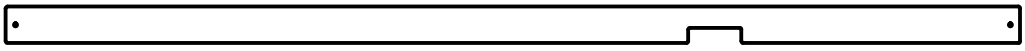

(1) ***N2 - LA ESTACA - W4L08121***
5/8"x2 3/8"x66 1/8" (16x60x1678)

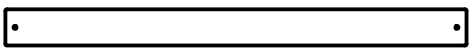

(2) ***N3 - LA ESTACA - W4L08109***
5/8"x2 3/8"x30" (16x60x763)

(1) ***N4 - CARRIL DE LA AZOTEA - W4L08229***
5/8"x2 3/8"x82 1/8" (16x60x2086)

Identificacion de las piezas

las piezas de madera

(NO ESTÁ A ESCALA)

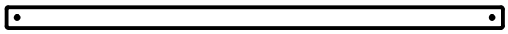

(26) ***O1 - LA ESTACA - W4L08150***
5/8"x1 3/8"x32 3/8" (16x34x821)

(1) ***SP1 - SOPORTE DE LA VIGA DEL COLUMPIO - W4L08132***
3 3/8"x3 3/8"x48 7/8" (86x86x1242)

(4) ***T1 - SOPORTE DEL PISO - W4L08079***
1"x1 3/8"x25 3/4" (24x34x653)

(1) ***T2 - MORCO DE VENTANA - W4L08136***
15/16"x1 5/16"x27 15/16" (24x34x709)

(1) ***T3 - MARCO DE VENTANA - W4L08135***
1"x1 3/8"x27 7/8" (24x34x707)

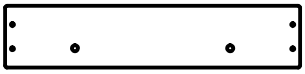

(1) ***Y1 - TABLERO DE FIJACIÓN - W4L08228***
5/8"x4"x19 1/4" (16x102x488)

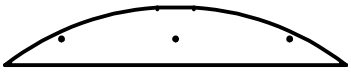

(1) ***Y2 - TABLERO DE PISO - W4L08222***
5/8"x3 3/4"x22 1/4" (16x95x564)

Identificacion de las piezas

las piezas de madera

(NO ESTÁ A ESCALA)

(3) FP4 - PANEL DE PISO - W2A02171
1 1/4"x17"x80 3/16" (32x432x2037)

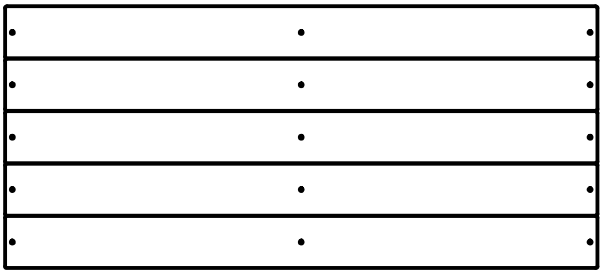

(2) FP1 - PANEL DE PISO - W2A02172
1 1/4"x17"x38 9/16" (32x432x980)

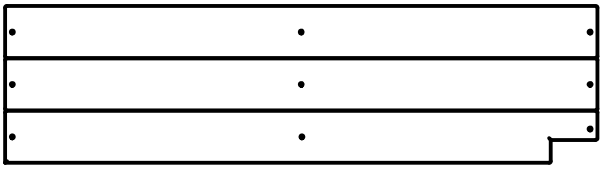

(1) FP2 - PANEL DE PISO - W2A02203
1 1/4"x10 3/16"x38 9/16" (32x259x980)

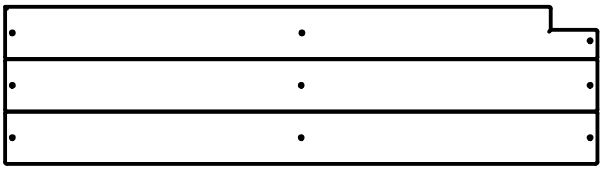

(1) FP3 - PANEL DE PISO - W2A02204
1 1/4"x10 3/16"x38 9/16" (32x259x980)

(1) TT - TAPA DE TABLA - W2A02206
1 1/4"x16 5/8"x40 3/8" (32x422x1025)

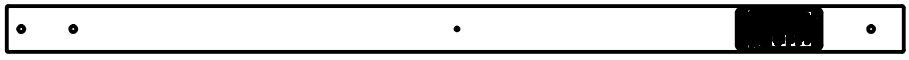

(1) B3 - ADVERTENCIA EN POSICIÓN VERTICAL - W2A02207
3"x3"x58 7/16" (76x76x1484)

Identificación de las piezas

Herrajes

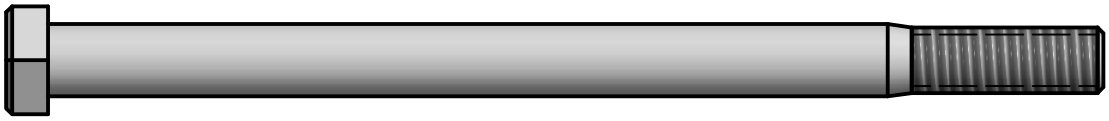

(13) PERNO HEX 3/8x5-3/4
-H100654

(4) TORNILLO TIRAFONDO WH 5/16 x 3
-H100029

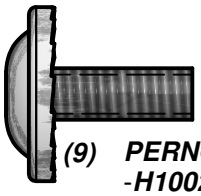

(9) PERNO WH 5/16 x 3/4"
-H100222

(2) PERNO WH 5/16x2-1/4
-H100013

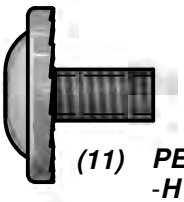

(11) PERNO WH 5/16x1/2
-H100115

(18) PERNO TPH 5/16 x 1 1/4
-H100605

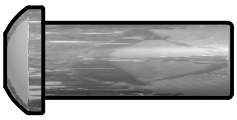

(18) TUERCA CILÍNDRICA TPH 5/16 x 1
-H100606

(2) LLAVE DE T-30
-H100114

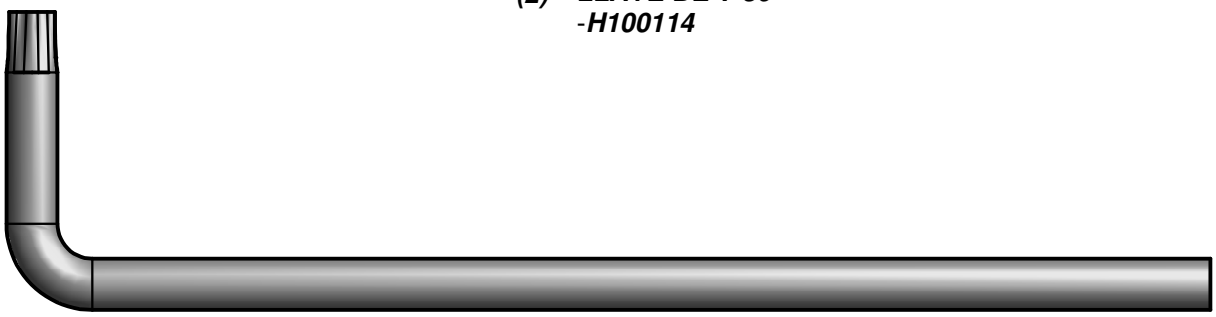

(2) LLAVE DE T-40
-A100041

(2) BROCA T-30
-H100147

(2) BROCA T-40
-A100042

Identificación de las piezas

Herrajes

(2) PERNO HEX 5/16x2-3/4
-H100472

(1) PERNO WH 5/16x6
-H100363

(1) PERNO WH 5/16x4-1/4
-H100513

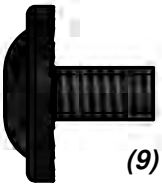

(9) PERNO WH 5/16x1/2
-H100396

(43) PERNO WH 5/16x3-3/4
-H100415

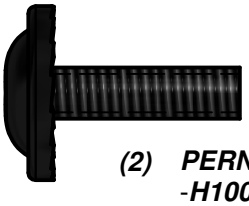

(2) PERNO WH 5/16x1
-H100468

(24) PERNO WH 5/16x3-1/2
-H100503

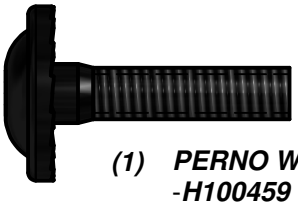

(1) PERNO WH 5/16 x 1 1/4
-H100459

(6) PERNO WH 5/16x3
-H100416

(25) PERNO WH 5/16 x 1-1/2
-H100407

(3) PERNO WH 5/16 x 2-1/2
-H100194

(12) PERNO WH 5/16 x 1-3/4
-H100378

(6) PERNO WH 5/16x2-1/4
-H100205

(23) TORNILLO TIRAFONDO 5/16 x 2
-H100458

(6) PERNO WH 5/16 x 2
-H100457

(21) TORNILLO TIRAFONDO 5/16 x 2-1/2
-H100197

Identificación de las piezas

Herrajes

(41) TORNILLO PFH 8x2-1/2
-H100090

(24) TORNILLO PFH 8 x 2"
-H100111

(22) TORNILLO PFH 8x1-3/4"
-H100089

(187) TORNILLO PFH 8 x 1-1/2"
-H100086

(191) TORNILLO PFH 8 x 1-1/4"
-H100087

(63) TORNILLO PFH 8x1 1/8
-H100088

(1) TORNILLO AUTORROSCANTE 14x2-1/2
-H100082

(78) TORNILLO AUTORROSCANTE 8x1-1/8
-H100647

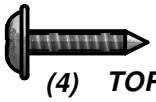

(4) TORNILLO PWH #8 x 5/8"
-H100128

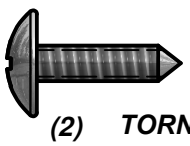

(2) TORNILLO AUTORROSCANTE
PPH 5x15mm WZ - H100592
-

(1) TORNILLO TIRAFONDO 5/16 x 1-1/2"
-H100471

(13) TORNILLO TIRAFONDO 1/4 x 2-1/2
-H100456

(26) TORNILLO TIRAFONDO 1/4 x 1-1/2
-H100403

(18) PERNO WH 1/4x2"
-H100488

(1) PERNO WH 1/4x1-1/2
-H100406

(25) TORNILLO PFH 8x2-1/2
-H100201

(31) TORNILLO PFH 8 x 2"
-H100391

(149) TORNILLO PFH 8 x 1-1/2"
-H100200

(3) TORNILLO PFH 8x1 1/8
-H100386

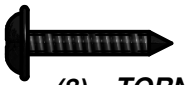

(8) TORNILLO PWH 8x3/4"
-H100392

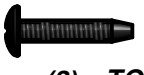

(3) TORNILLO PPH #4x5/8"
-H100127

Identificación de las piezas

Herrajes

(9) TUERCA CILÍNDRICA WH 5/16 x 1-1/2"
-H100006

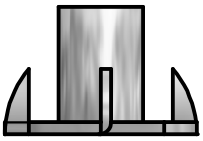

(13) TUERCA EN T 3/8
-H100073

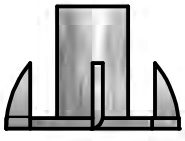

(13) TUERCA EN T 5/16"
-H100074

(2) TUERCA CILÍNDRICA WH 5/16 x 1-1/2"
-H100193

(17) TUERCA EN T 1/4"
-H100398

(111) TUERCA EN T 5/16"
-H100379

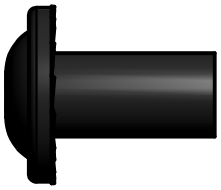

(23) TUERCA CILÍNDRICA WH 5/16 x 7/8"
-H100192

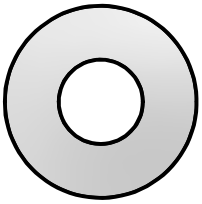

(13) ARANDELA PLANA 11x25
-H100102

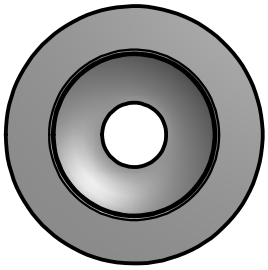

(1) BRIDAS TAZA ARANDELA
-H100225

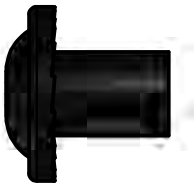

(4) TUERCA CILÍNDRICA WH 5/16 x 5/8"
-H100469

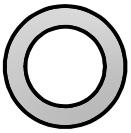

(17) ARANDELA PLANA 10.5X16
-H100607

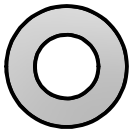

(17) ARANDELA PLANA 8.2X16
-H100608

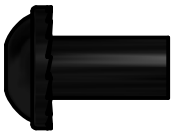

(2) TUERCA CILÍNDRICA WH 1/4 x 5/8"
-H100404

(4) PERNO HEX 5/16x2-1/2 BLK
-H100658

(2) TORNILLO TIRAFONDO HEX 5/16x2 BLK
-H100660

(2) PERNO HEX 5/16x1-3/4 BLK
-H100657

(4) TORNILLO TIRAFONDO HEX 5/16x1 1/2 BLK
-H100659

Identificación de las piezas

Herrajes

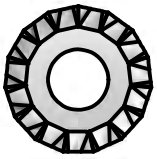

(15) ARANDELA DE BLOQUEO EXT 8x19
-H100030

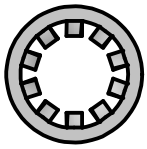

(13) ARANDELA DE BLOQUEO INT 10x18
-H100107

(17) ARANDELA DE CERRADURA INT 8.4x14.5
-H100610

(2) ARANDELA DE BLOQUEO EXT 8x15
-H100400

(13) ARANDELA PLANA 8 x 27
-H100478

(24) ARANDELA DE BLOQUEO EXT 12x19
-H100199

(135) ARANDELA DE BLOQUEO EXT 8x19
-H100198

(2) ARANDELA PLANA 9 x 18
-H100474

(13) ARANDELA DE BLOQUEO EXT 6x15
-H100405

(2) ARANDELA DE BLOQUEO INT 8x15
-H100473

(13) ARANDELA HENDIDA 5/16"
-H100477

Identificación de las piezas

Accesorios

(NO ESTÁ A ESCALA)

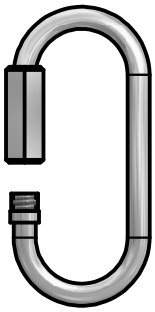

(1) BYD ETIQUETA DE IDENTIFICACIÓN (GRANDE) 2011 CON EDADES DE 3-10 AÑOS -A100164

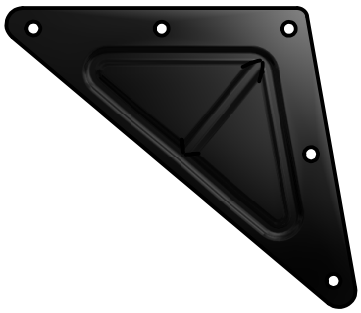

(2) PLACA DE TRIÁNGULO 100° AGUJERO 5 -A4M00614

(4) ESLABÓN DE CONEXIÓN RÁPIDA -A100069

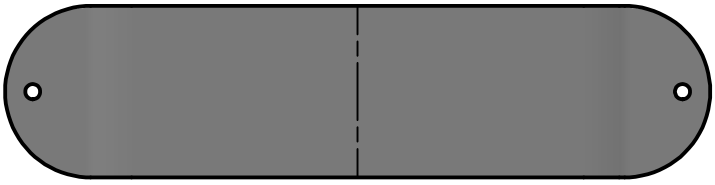

(2) ASIENTO COLUMPIO VERDE -A6P00054

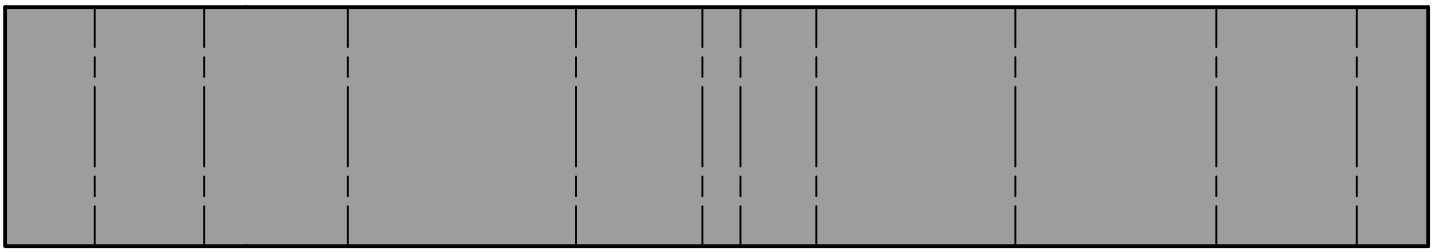

(1) LECHO VERDE CLARO LA RESBALADILLA DE 10' (3 m) -A100035

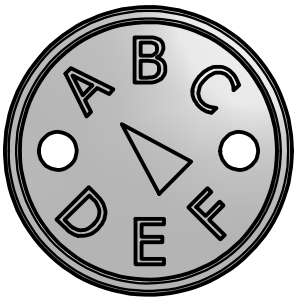

(1) ETIQUETA DE REVISIÓN "A" -A100314

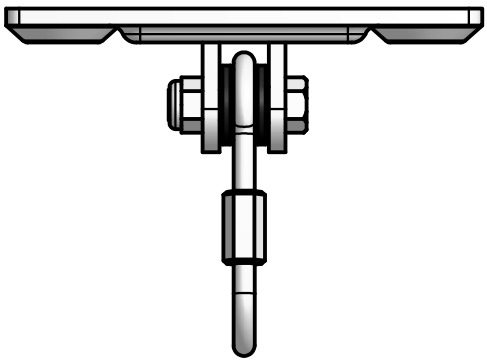

(6) COLGADOR DE COLUMPIO- A4M00505

Identificación de las piezas

Accesorios

(NO ESTÁ A ESCALA)

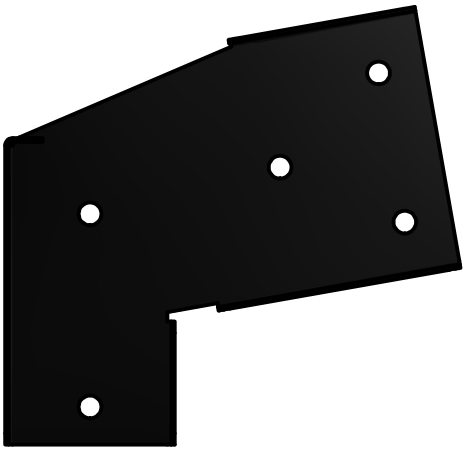

(1) SOPORTE DE EXTENSIÓN DE LA VIGA DEL COLUMPIO - IZQUIERDA
-A4M00617

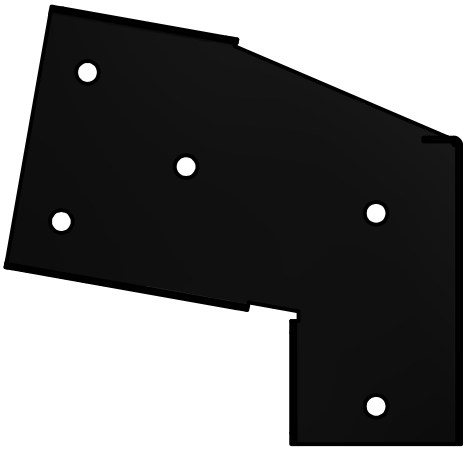

(1) SOPORTE DE EXTENSIÓN DE LA VIGA DEL COLUMPIO - DERECHO
-A4M00618

(8) ESTACA METÁLICA DE TIERRA
-A4M00527

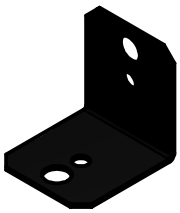

(2) SOPORTE EN "L" 90°
-A4M00555

(1) SOPORTE EN L NEGRO
-A4M00710

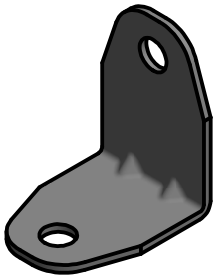

(3) SOPORTE EN "L" 2.5x38x50x55
-A100340

(8) METÁLICO PELDAÑO 559
-A100045

(1) ESTACA DE TIERRA
-A4M00766

(4) CADENA VERDE DE 57" (1.4 m)
-A100047

Identificación de las piezas

Accesorios

(NO ESTÁ A ESCALA)

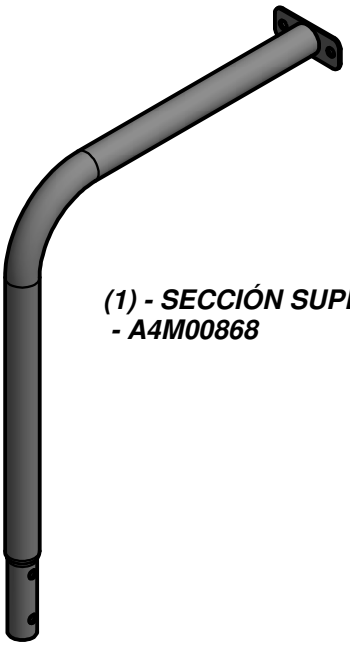

(1) - SECCIÓN SUPERIOR DE LA ESCALERA - A4M00868

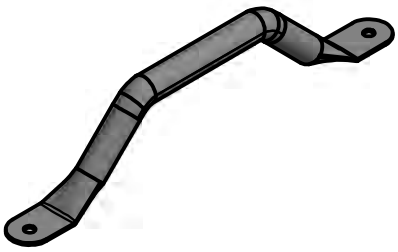

(5) AGARRADERA METÁLICA VERDE -A100118

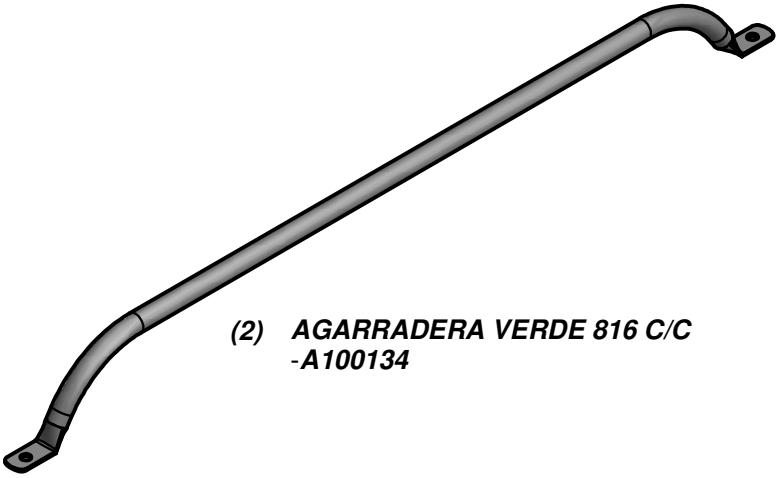

(2) AGARRADERA VERDE 816 C/C -A100134

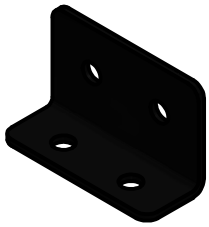

(1) SOPORTE EN "L" 51x32x82x3.175 -A4M00855

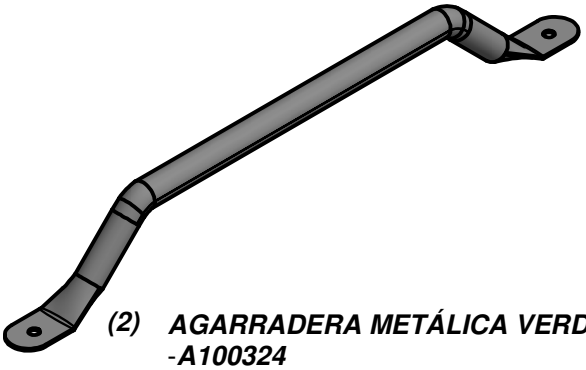

(2) AGARRADERA METÁLICA VERDE -A100324

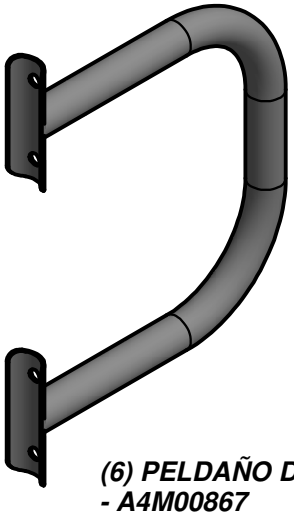

(6) PELDAÑO DE ESCALERA - A4M00867

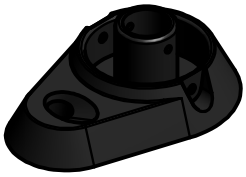

(1) BASE DE ESCALERA -A6P00190

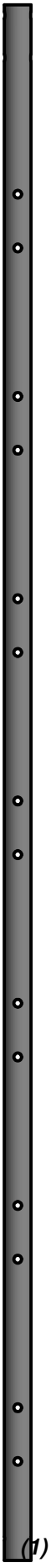

(1) SECCIÓN DE ÁRBOL ESCALADA -A4M00866

Identificación de las piezas

Accesorios

(NO ESTÁ A ESCALA)

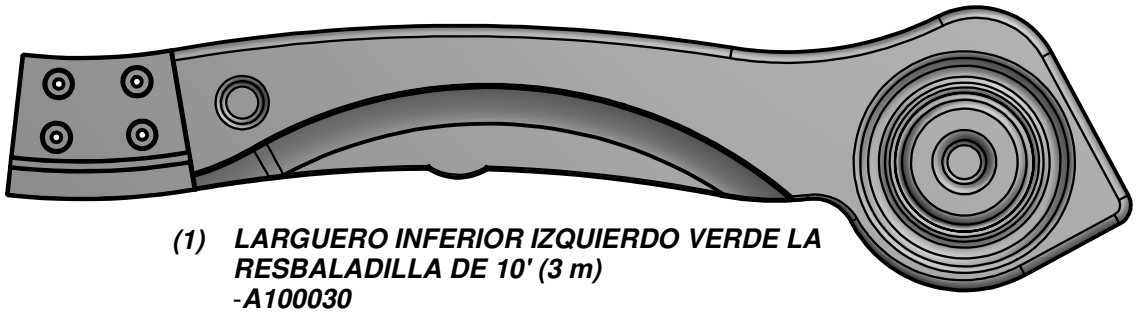

(1) LARGUERO INFERIOR IZQUIERDO VERDE LA RESBALADILLA DE 10' (3 m) -A100030

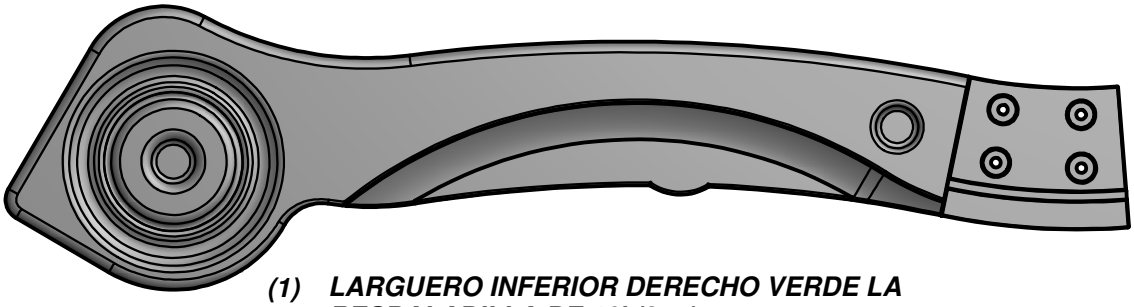

(1) LARGUERO INFERIOR DERECHO VERDE LA RESBALADILLA DE 10' (3 m) -A100031

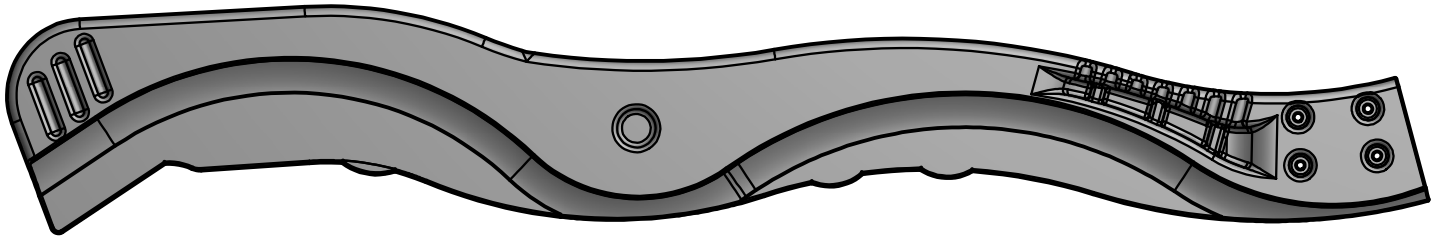

(1) LARGUERO SUPERIOR IZQUIERDO VERDE LA RESBALADILLA DE 10' (3 m) -A100032

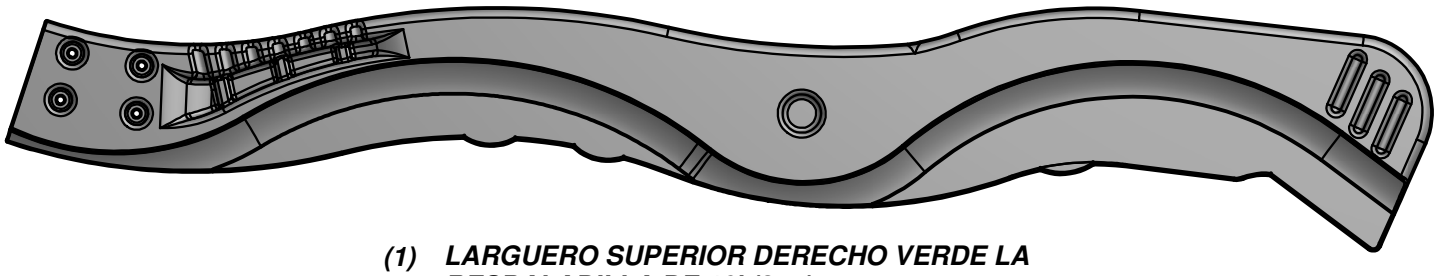

(1) LARGUERO SUPERIOR DERECHO VERDE LA RESBALADILLA DE 10' (3 m) -A100033

Identificación de las piezas

Accesorios

(NO ESTÁ A ESCALA)

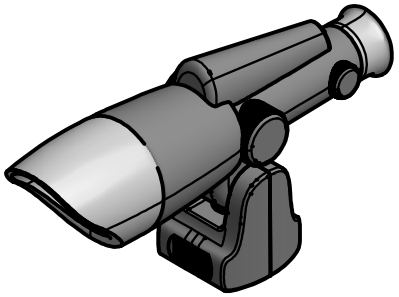

(1) TELESCOPIO - A100104

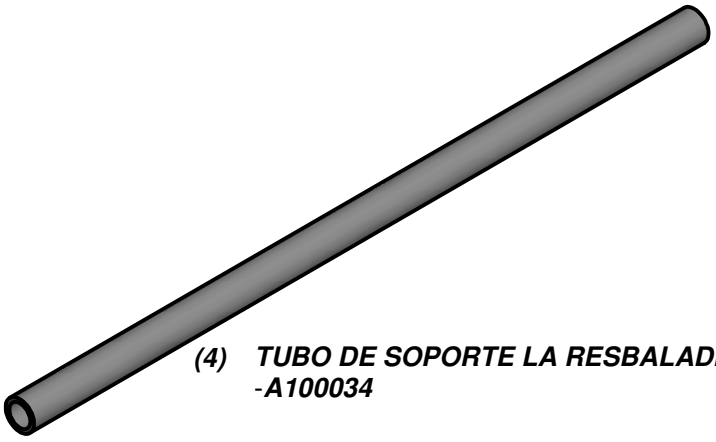

(4) TUBO DE SOPORTE LA RESBALADILLA -A100034

(1) OSCILACIÓN DE LA WEB - A6P00253

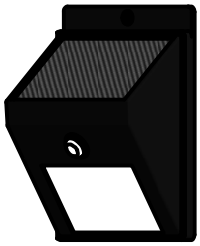

(3) LUZ SOLAR- A6P00272

Identificación de las piezas

Accesorios

(NO ESTÁ A ESCALA)

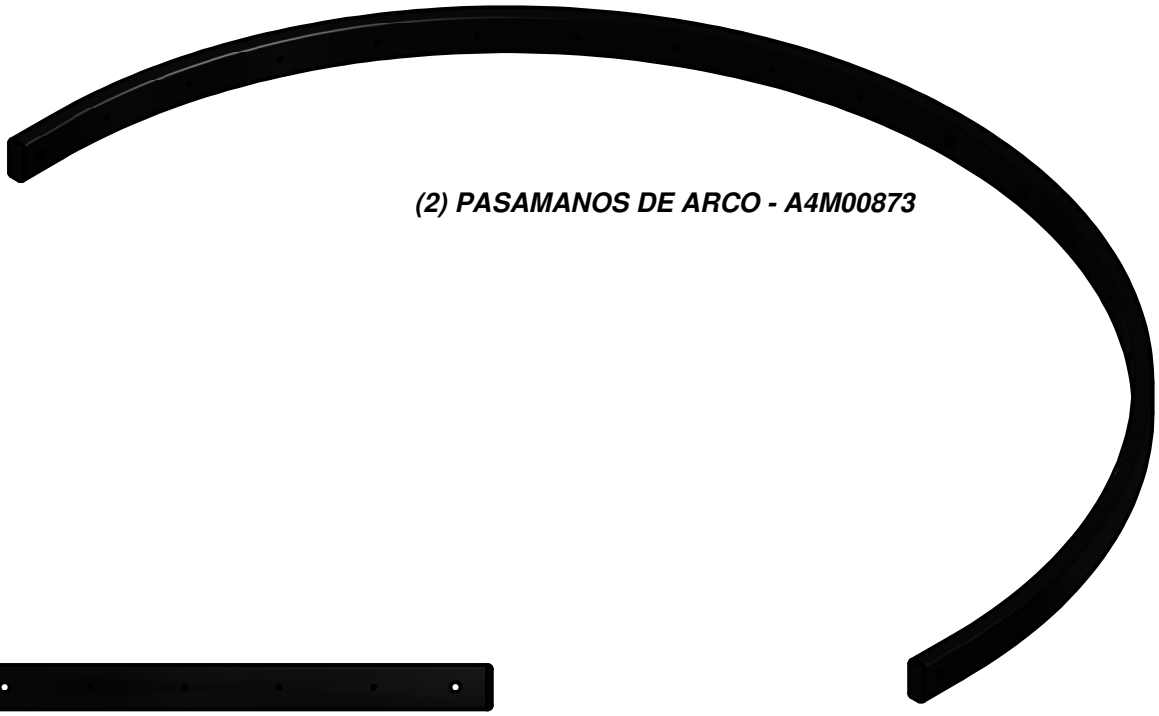

(2) PASAMANOS DE ARCO - A4M00873

(2) EL PASAMANOS - A4M00875

(1) VIGA DE PISO ARCO - A4M00874

(1) VIGA DE PISO ARCO - A4M00901

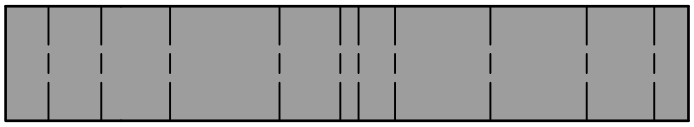

(1) ***DX - LECHO VERDE CLARO LA RESBALADILLA DE 10' (3 m) - A100035 -***

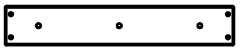

(1) ***M70 - LECHO LA REFUERZO LA RESBALADILLA - W100935 - 5/8"x3 3/8"x19 7/8" (16x86x505)***

ENSAMBLAJE LA RESBALADILLA DE 10 PIES (3m)

PASO 1

(3) ***PERNO WH 5/16x1/2***

(3) ***TUERCA EN T 5/16"***

PARTE SUPERIOR

DX - LECHO VERDE CLARO LA RESBALADILLA DE 10' (3 m)

VER EL PASO DE INSTALACIÓN DEL ENSAMBLE LA RESBALADILLA PARA DE LA PERFORACIÓN DEL AGUJERO DE MONTAJE SUPERIOR.

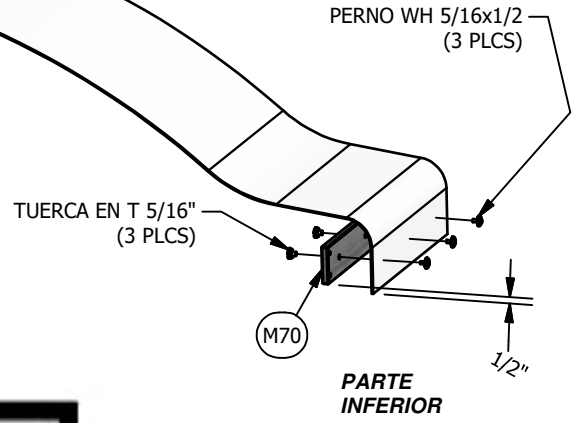

PARTE INFERIOR

USO EL REFUERZO LA RESBALADILLA 'M70' COMO PLANTILLA. PARA PERFORAR EL AGUJERO INFERIOR EN EL LECHO LA RESBALADILLA. COLOQUE EL REFUERZO LA RESBALADILLA A 1/2" (12 mm) HACIA ARRIBA DEL BORDE INFERIOR DEL LECHO LA RESBALADILLA ANTES DE MARCAR EL PATRÓN DEL AGUJERO. UTILICE UNA BROCA DE 7/16" (11 mm) PARA PATRÓN DEL AGUJERO.

CONSEJO PRÁCTICO: PREDOBLAR LOS EXTREMOS FACILITARÁ EL ENSAMBLAJE.

(1) ***DS - LARGUERO INFERIOR DERECHO VERDE LA RESBALADILLA DE 10' (3 m) - A100031 -***

(1) ***TR - LARGUERO SUPERIOR DERECHO VERDE LA RESBALADILLA DE 10' (3 m) - A100033 -***

(1) ***DR - LARGUERO INFERIOR IZQUIERDO VERDE LA RESBALADILLA DE 10' (3 m) - A100030 -***

(1) ***DT - LARGUERO SUPERIOR IZQUIERDO VERDE LA RESBALADILLA DE 10' (3 m) - A100032 -***

ENSAMBLAJE LA RESBALADILLA DE 10 PIES (3m)

(8) ***PERNO WH 5/16 x 3/4"***

(8) ***ARANDELA DE BLOQUEO EXT 8x19***

(8) ***TUERCA CILÍNDRICA WH 5/16 x 1-1/2"***

PASO 2

- *REPITA DEL OTRO LADO, HACIENDO UNA ENSAMBLAJE PARA IZQUIERDA Y DERECHA.*

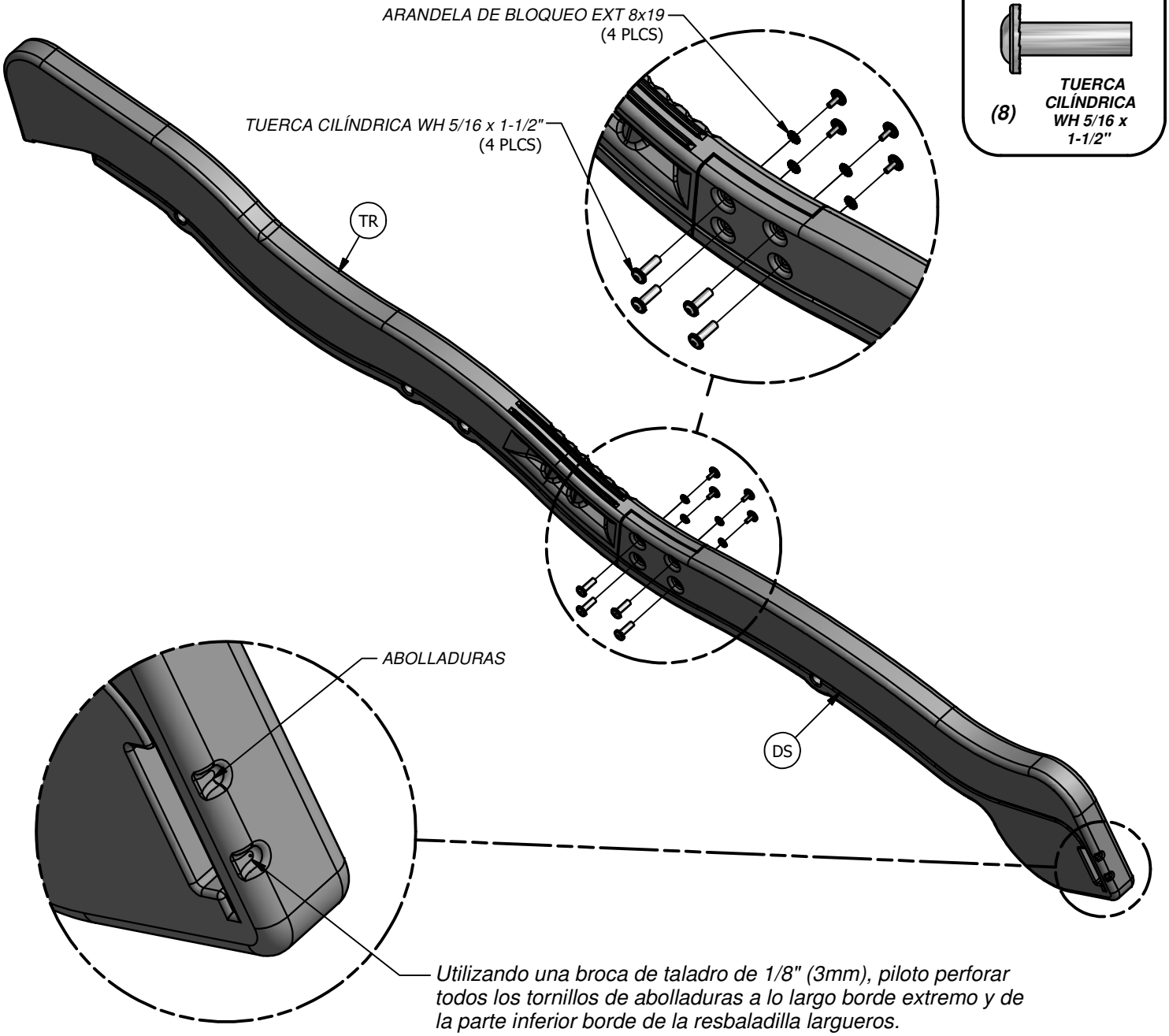

Utilizando una broca de taladro de 1/8" (3mm), piloto perforar todos los tornillos de abolladuras a lo largo borde extremo y de la parte inferior borde de la resbaladilla largueros.

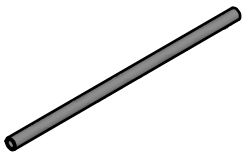

(4) ***DW - TUBO DE SOPORTE LA RESBALADILLA - A100034 - 21.34 OD x 2.77 W x 505***

ENSAMBLAJE LA RESBALADILLA DE 10 PIES (3m)

PASO 3

• COLOQUE UN LARGUERO LA RESBALADILLA SOBRE UNA SUPERFICIE PLANA Y COMIENCE A INSERTAR EL LECHO LA RESBALADILLA EN LA PARTE INFERIOR DEL LARGUERO LA RESBALADILLA (FIG. 1).

• COLOQUE LA PARTE INFERIOR DEL SOPORTE LA RESBALADILLA EN EL COMPARTIMIENTO DEL SOPORTE EN LA PARTE INFERIOR DEL LARGUERO, Y CON LA AYUDA DE OTRA PERSONA DOBLE EL LECHO LA RESBALADILLA HACIA LA PARTE SUPERIOR DEL MISMO E INSERTE EL LECHO EN LA CAVIDAD LA RESBALADILLA.

• CERCIÓRESE QUE EL LECHO LA RESBALADILLA ESTÉ COMPLETAMENTE HACIA ABAJO EN LA CAVIDAD LA RESBALADILLA.

• INSTALE (4) TUBOS DE SOPORTE LA RESBALADILLA COMO SE ILUSTRA ABAJO. (FIG. 2)

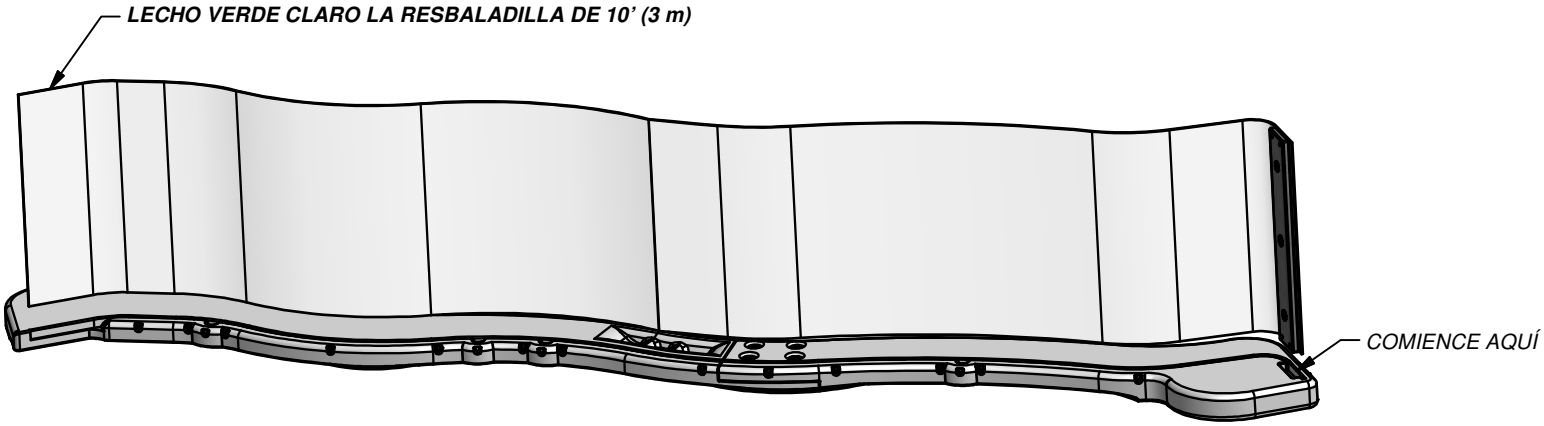

(FIG. 1)

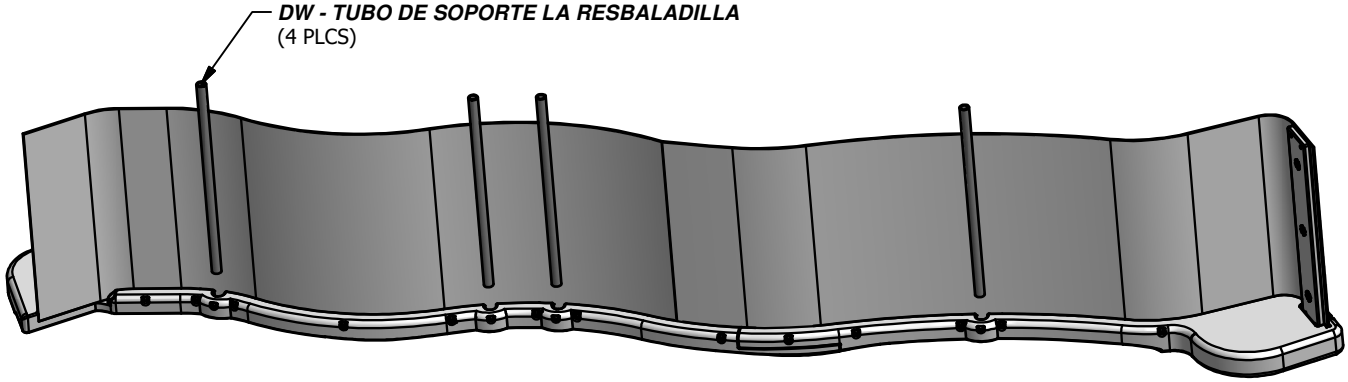

(FIG. 2)

ENSAMBLAJE LA RESBALADILLA DE 10 PIES (3m)

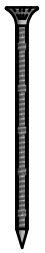

(38) ***TORNILLO PFH 8x2-1/2***

PASO 4

• UNA VEZ QUE EL LECHO Y LOS TUBOS DE SOPORTE LA RESBALADILLA SE ENCUENTREN COMPLETAMENTE EN LA CAVIDAD Y EN LOS COMPARTIMIENTOS DE SOPORTE, FIJE UTILIZANDO TORNILLOS DE 2-1/2" EN CADA UNO DE LOS AGUJEROS GUÍA COMO SE ILUSTRA.

• REPITA EL PROCESO PARA LARGUERO LA RESBALADILLA OPUESTO.

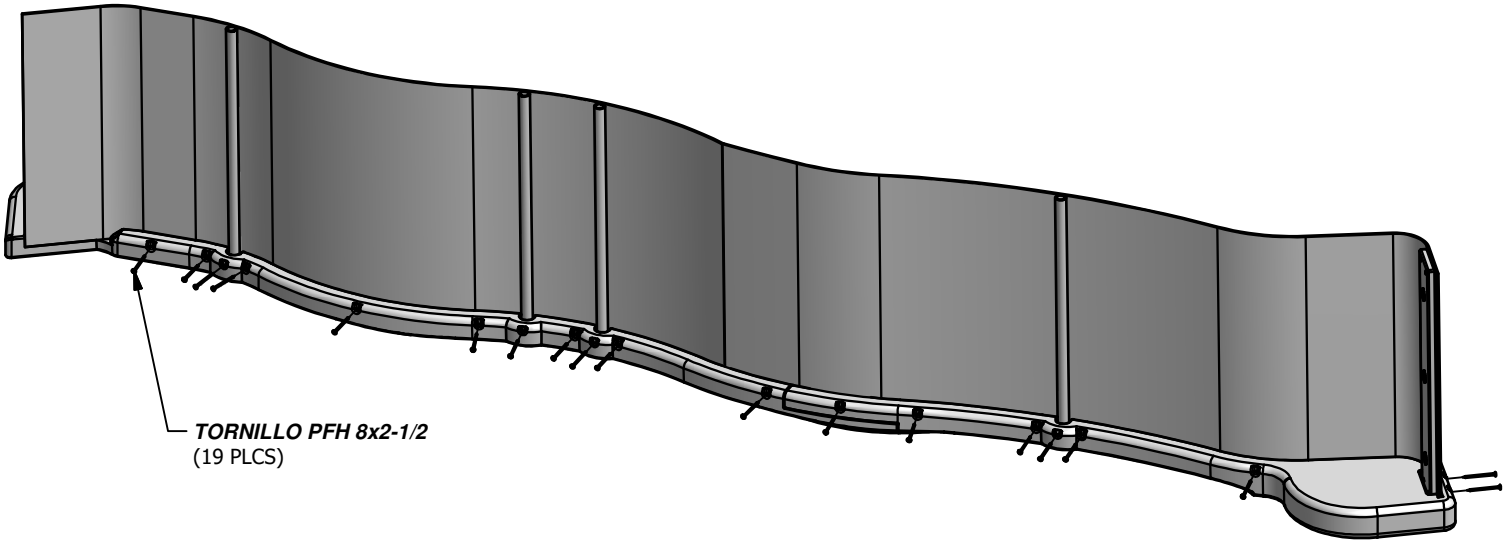

TORNILLO PFH 8x2-1/2
(19 PLCS)

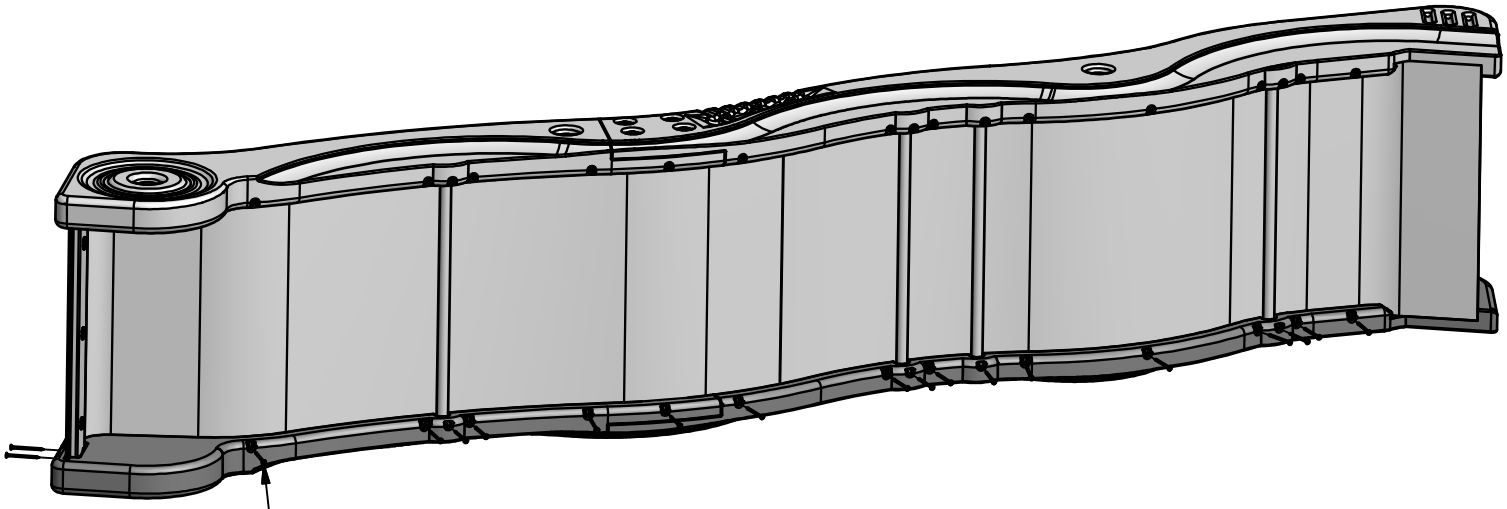

TORNILLO PFH 8x2-1/2
(19 PLCS)

(1) ***H18 - PARAL IZQUIERDO - W4L08224***
1"x3 3/8"x64 3/8" (24x86x1634)

(5) ***H20 - PELDAÑO DE LA ESCALERA - W4L08226***
1"x3 3/8"x18 1/8" (24x86x460)

MONTAJE DE ESCALERA
PASO 1

(10) ***TORNILLO***
PFH 8 x 2"

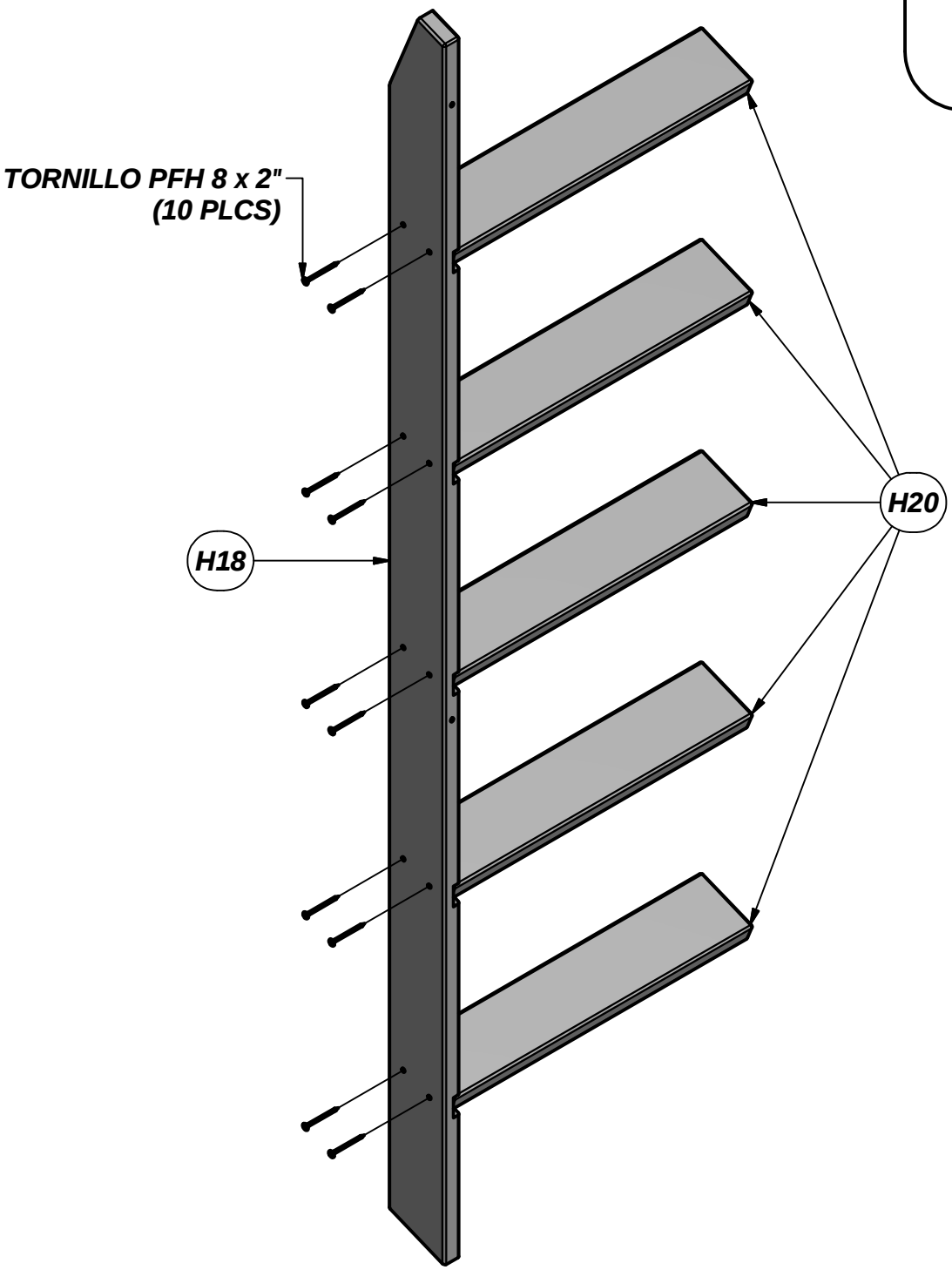

(1) **H19 - PARAL IZQUIERDO - W4L08225**
1"x3 3/8"x64 3/8" (24x86x1634)

MONTAJE DE ESCALERA
PASO 2

(10) **TORNILLO**
PFH 8 x 2"

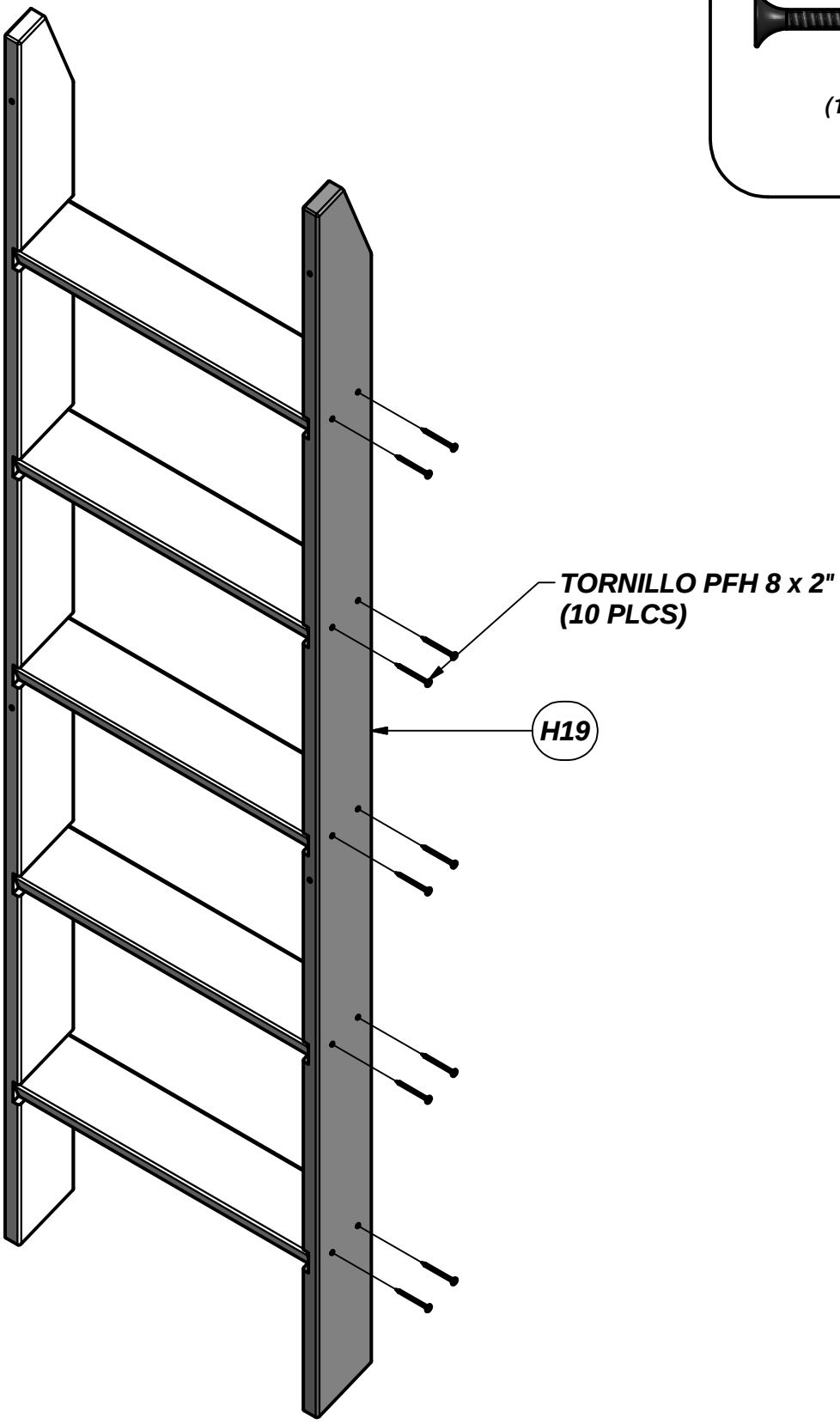

(1) *M41 - SOPORTE TRASERO - W4L08227*
5/8"x3 3/8"x19 1/4" (16x86x488)

(1) *Y1 - TABLERO DE FIJACIÓN - W4L08228*
5/8"x4"x19 1/4" (16x102x488)

MONTAJE DE ESCALERA
PASO 3

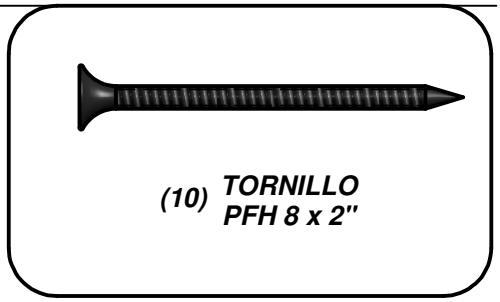

(10) *TORNILLO*
PFH 8 x 2"

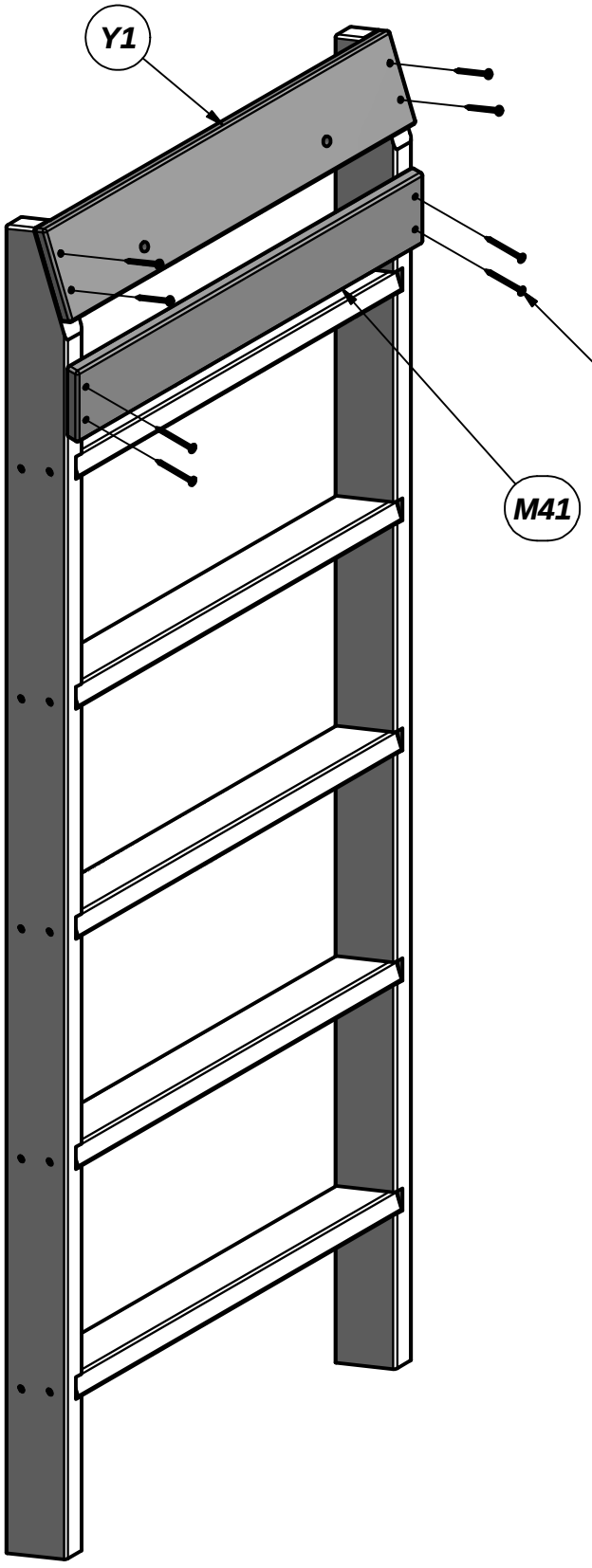

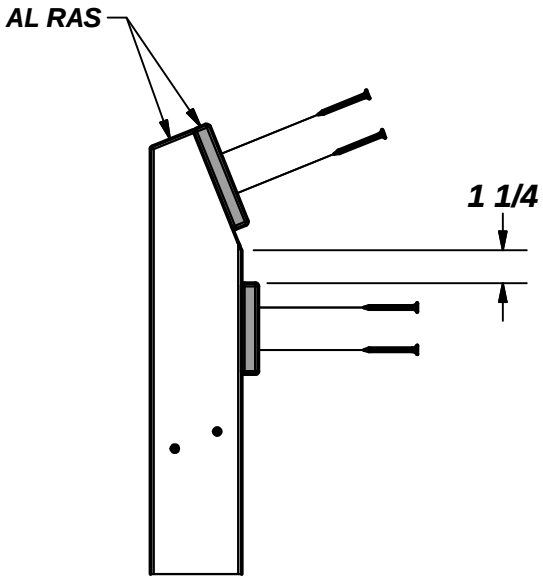

(2) JV - AGARRADERA VERDE 816 C/C - A100134

MONTAJE DE ESCALERA
PASO 4

TORNILLO
(4) TIRAFONDO
1/4 x 1-1/2

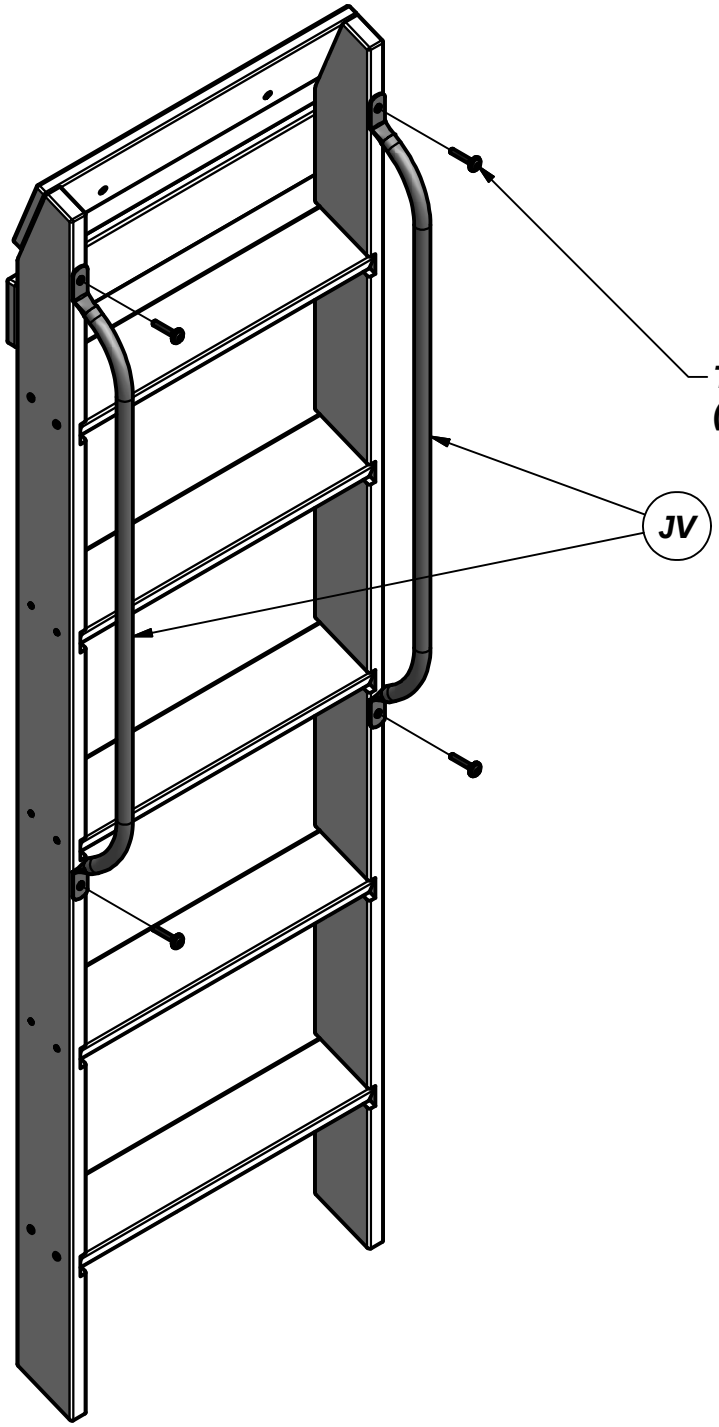

(1) ***- SECCIÓN DE ÁRBOL ESCALADA - A4M00866***

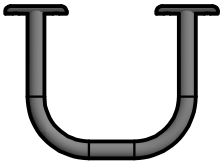

(6) - PELDAÑO DE ESCALERA - A4M00867

ÁRBOL QUE SUBE
PASO 1

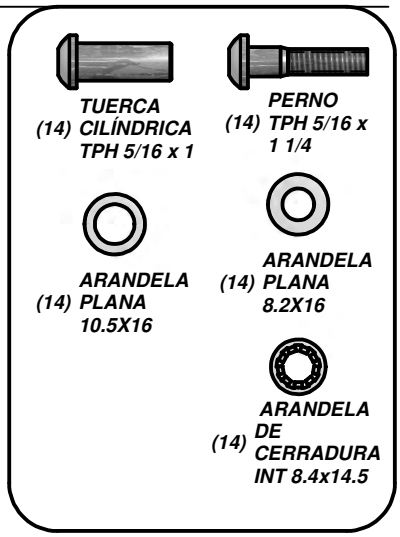

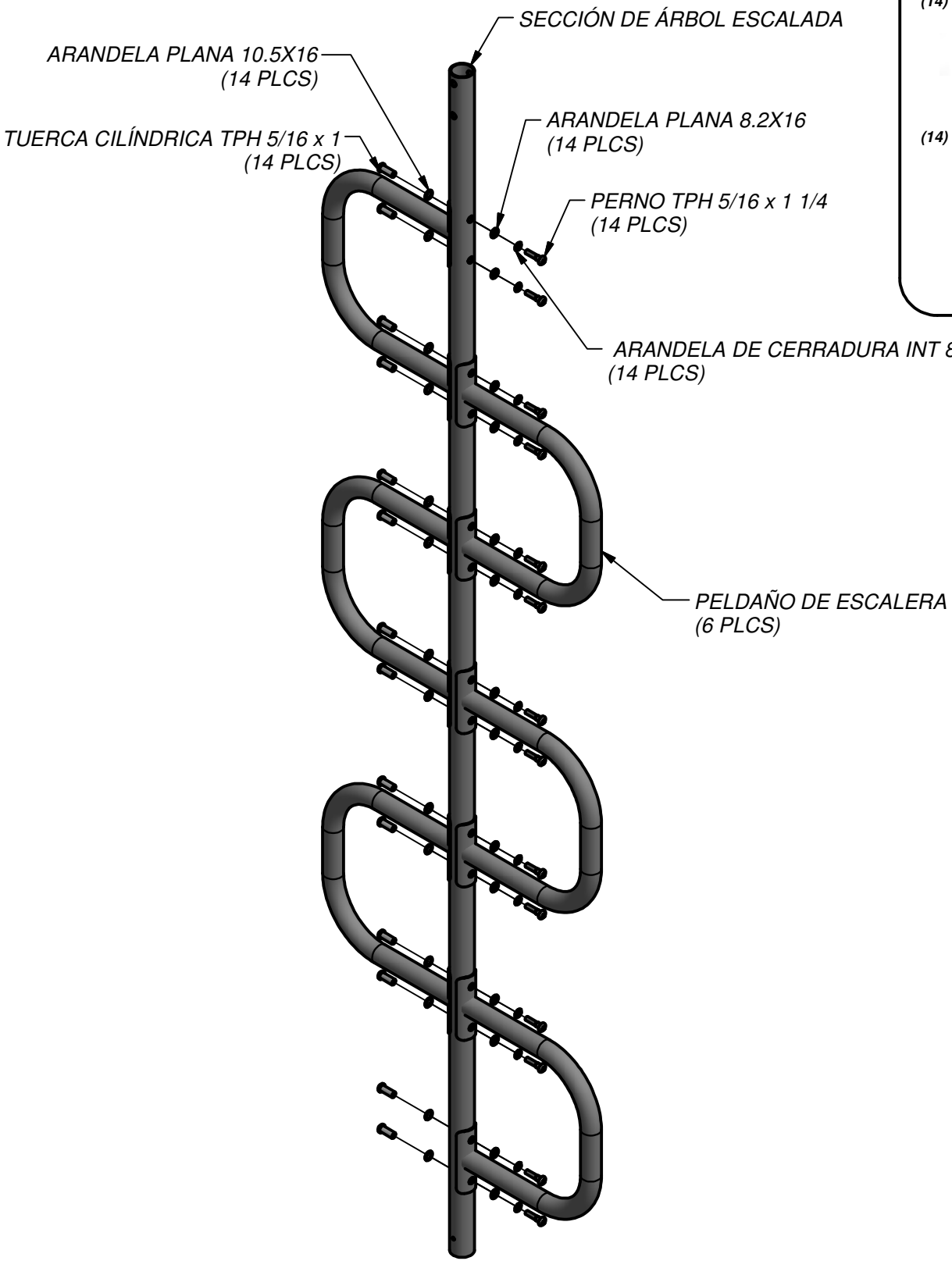

(1) - SECCION SUPERIOR DE LA ESCALERA - A4M00868

ÁRBOL QUE SUBE
PASO 2

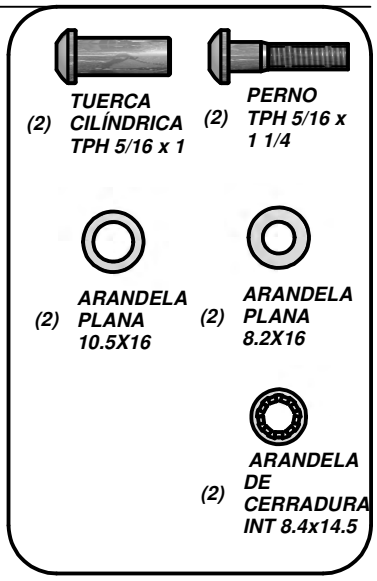

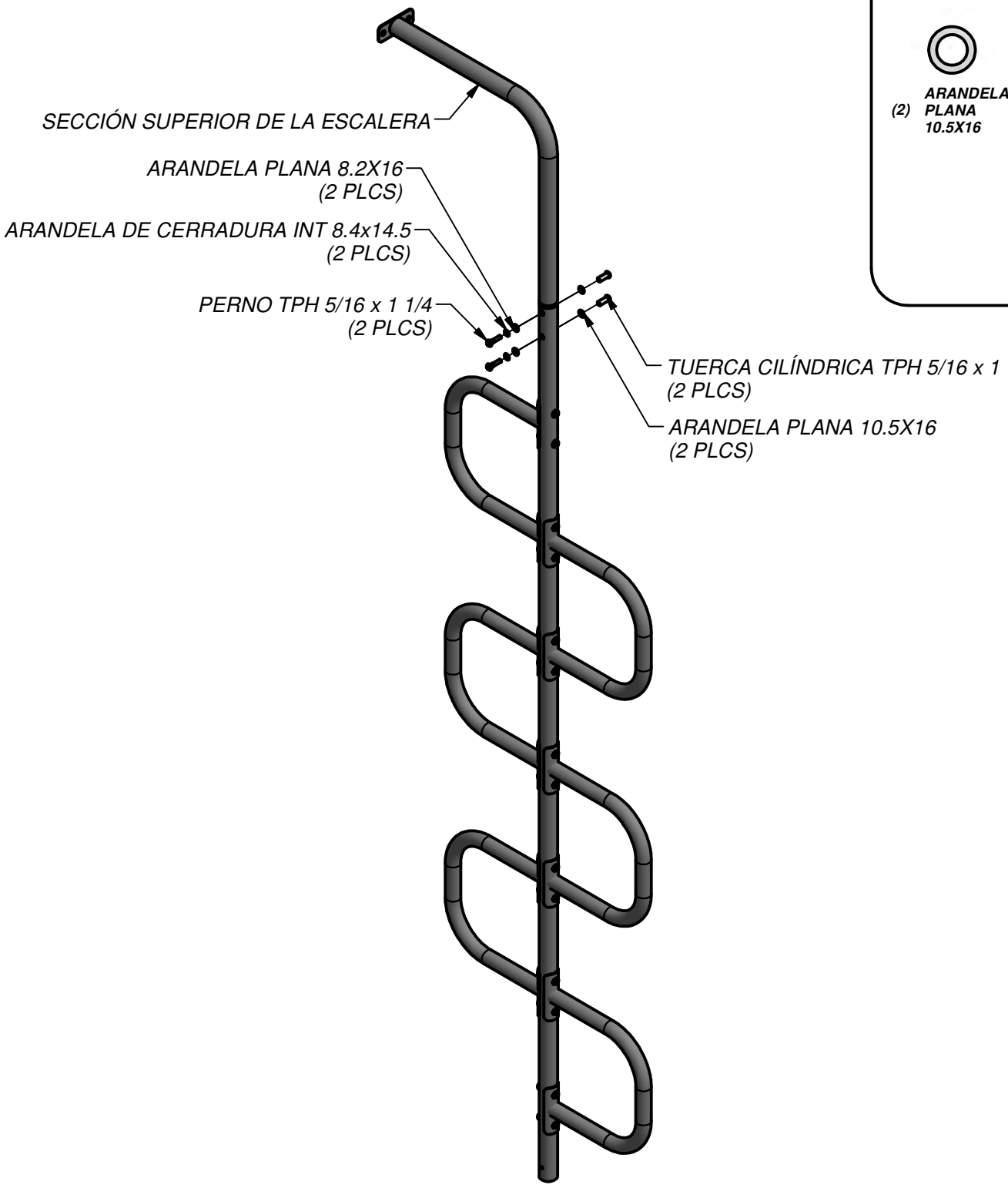

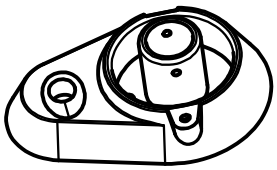

(1) ***- BASE DE ESCALERA - A6P00190***

ÁRBOL QUE SUBE
PASO 3

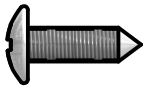

TORNILLO
(2)AUTORROSCANTE
PPH 5x15mm WZ

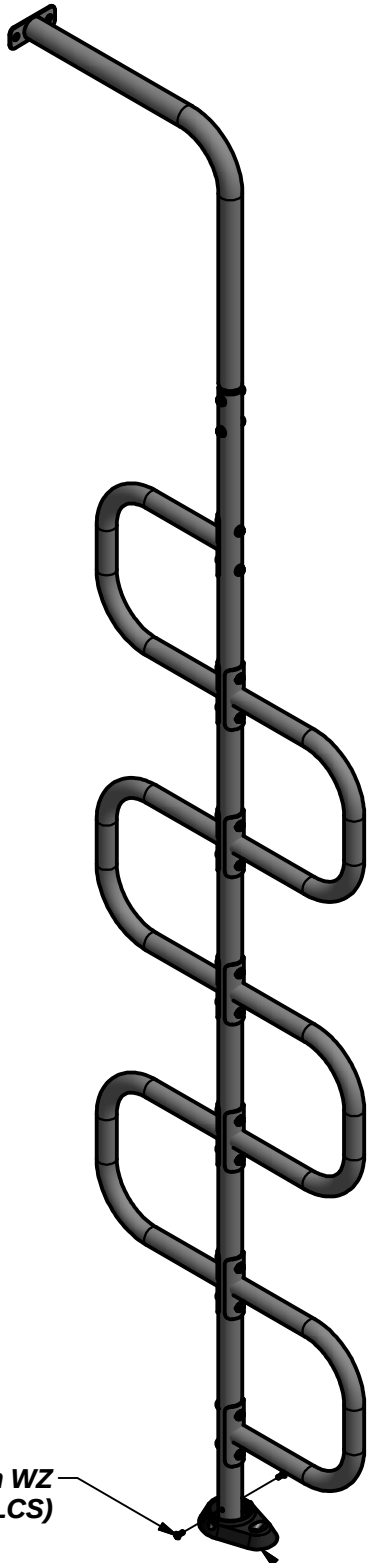

TORNILLO AUTORROSCANTE PPH 5x15mm WZ
(2 PLCS)

BASE DE ESCALERA

(2) - PLACA DE TRIÁNGULO 100° AGUJERO 5 - A4M00614

(2) E2 - LARGUERO DE LA BARRA PASAMANOS - W4L08126
1 3/8"x3 3/8"x77 1/8" (36x86x1959)

(4) EC - METÁLICO PELDAÑO 559 - A100045

(2) TZ - SOPORTE EN "L" 2.5x38x50x55 - A100340

BARRA DEL MONO
PASO 1

(8) PERNO WH 5/16 x 1-1/2

(8) TORNILLO TIRAFONDO 1/4 x 1-1/2

(8) TUERCA EN T 5/16"

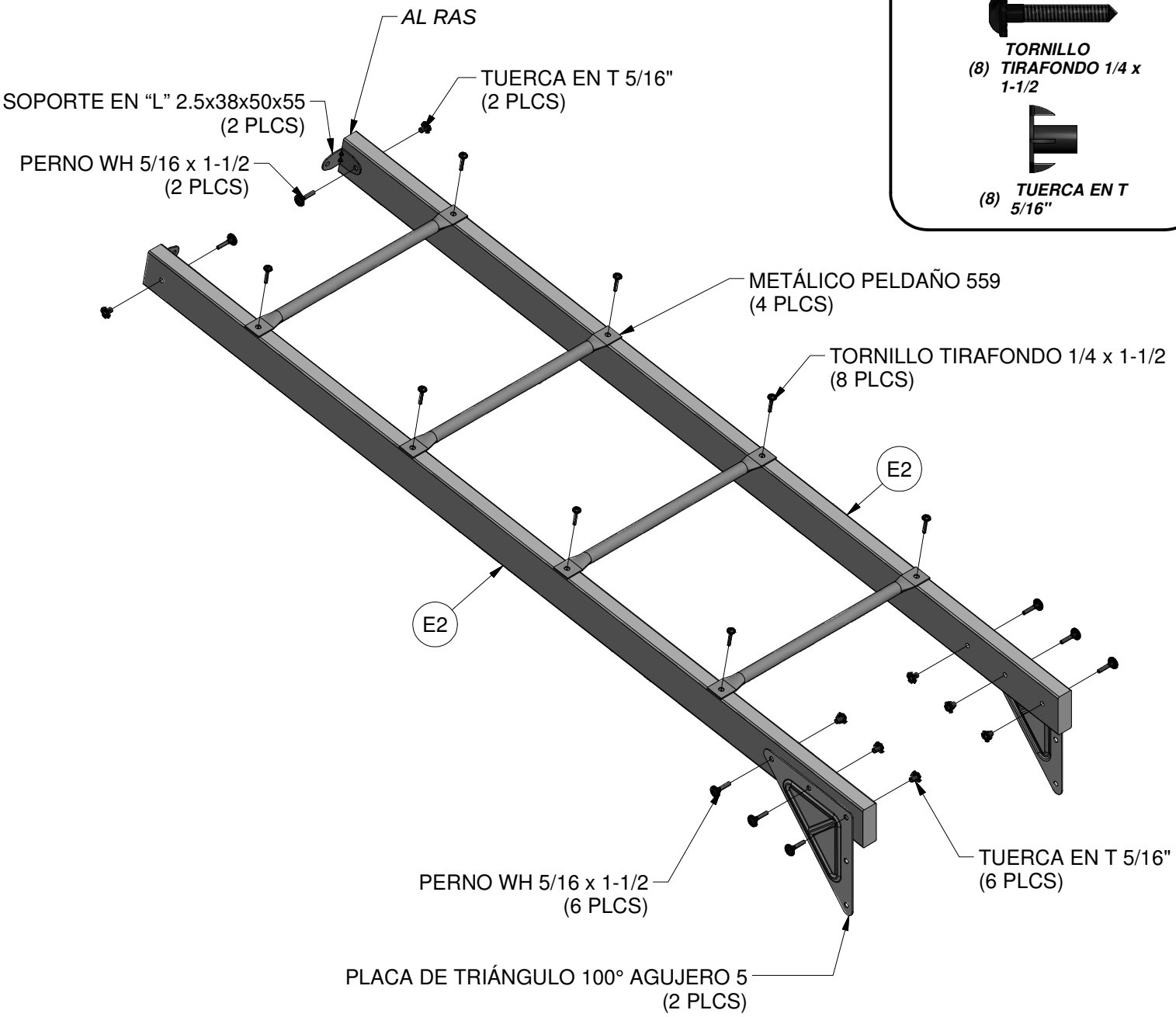

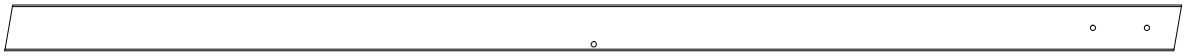

(2) ***E3 - PARAL DE LA BARRA PASAMANOS - W4L08127***
1 3/8"x3 3/8"x87 5/8" (36x86x2226)

BARRA DEL MONO
PASO 2

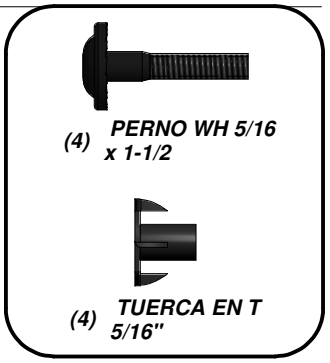

(4) ***PERNO WH 5/16 x 1-1/2***

(4) ***TUERCA EN T 5/16"***

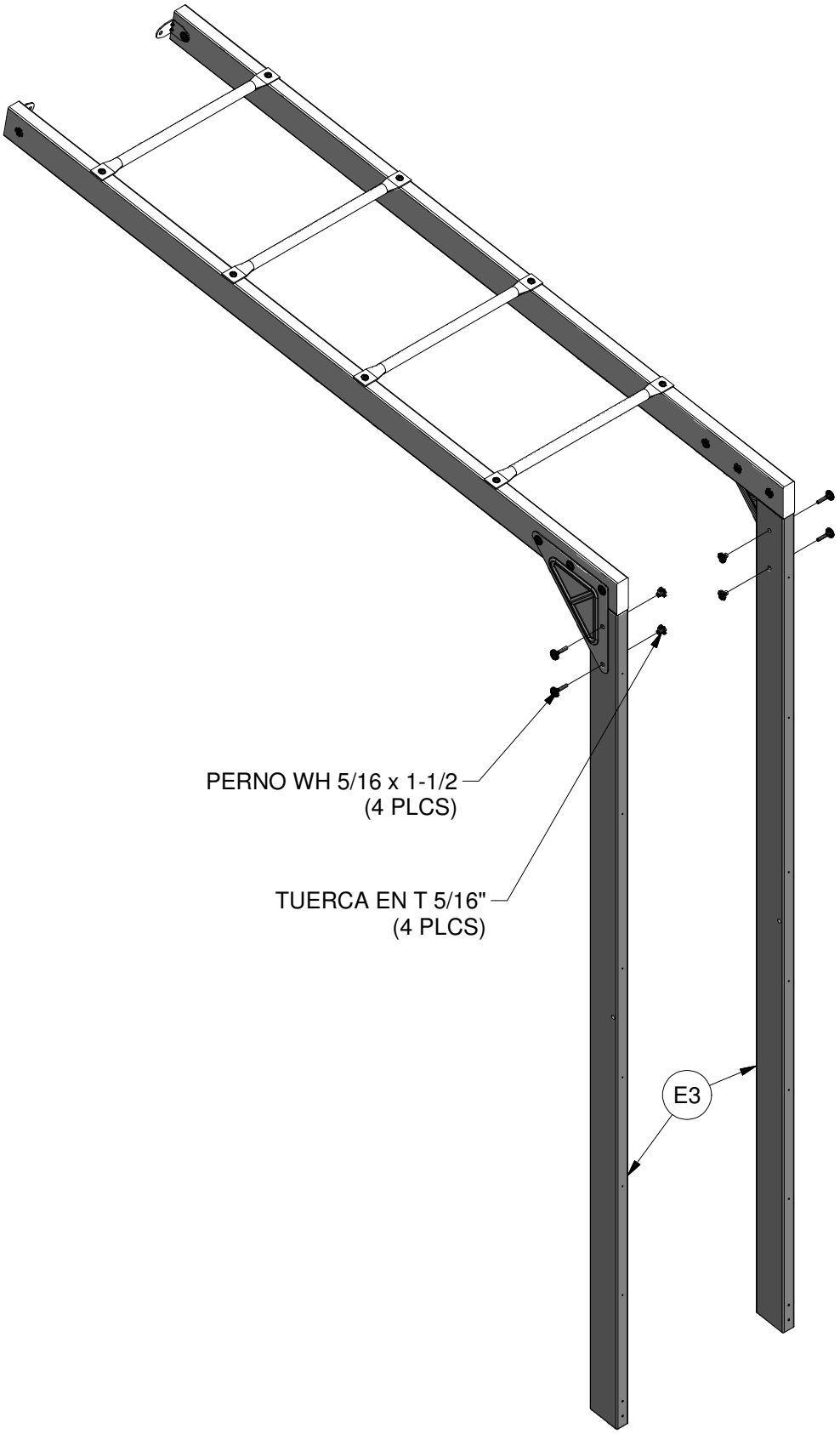

(1) ***H24 - TABLA DE TIERRA DE LA BARRA PASAMANOS - W4L08129***
1"x3 3/8"x70 3/8" (24x86x1786)

(2) ***H22 - REFUERZO DE LA BARRA PASAMANOS - W4L08128***
1"x3 3/8"x53 1/4" (24x86x1352)

BARRA DEL MONO
PASO 3

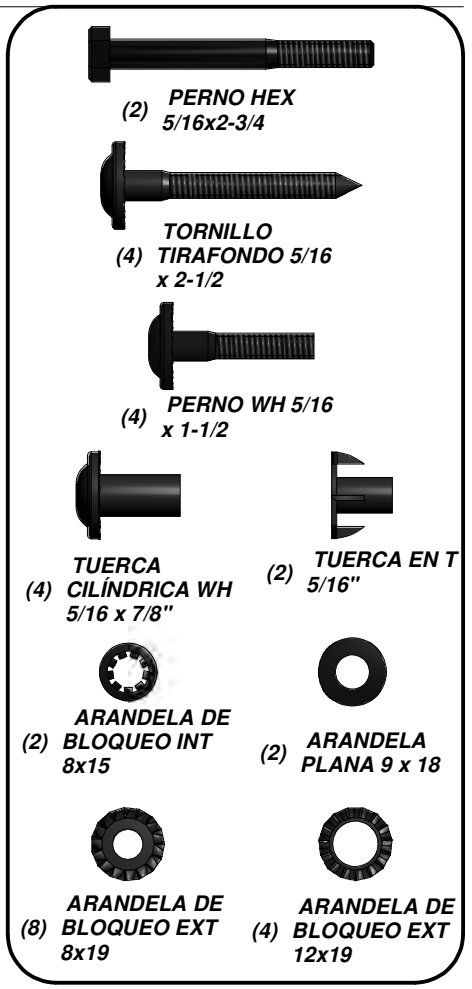

(2) ***PERNO HEX 5/16x2-3/4***

(4) ***TORNILLO TIRAFONDO 5/16 x 2-1/2***

(4) ***PERNO WH 5/16 x 1-1/2***

(4) ***TUERCA CILÍNDRICA WH 5/16 x 7/8"***

(2) ***TUERCA EN T 5/16"***

(2) ***ARANDELA DE BLOQUEO INT 8x15***

(2) ***ARANDELA PLANA 9 x 18***

(8) ***ARANDELA DE BLOQUEO EXT 8x19***

(4) ***ARANDELA DE BLOQUEO EXT 12x19***

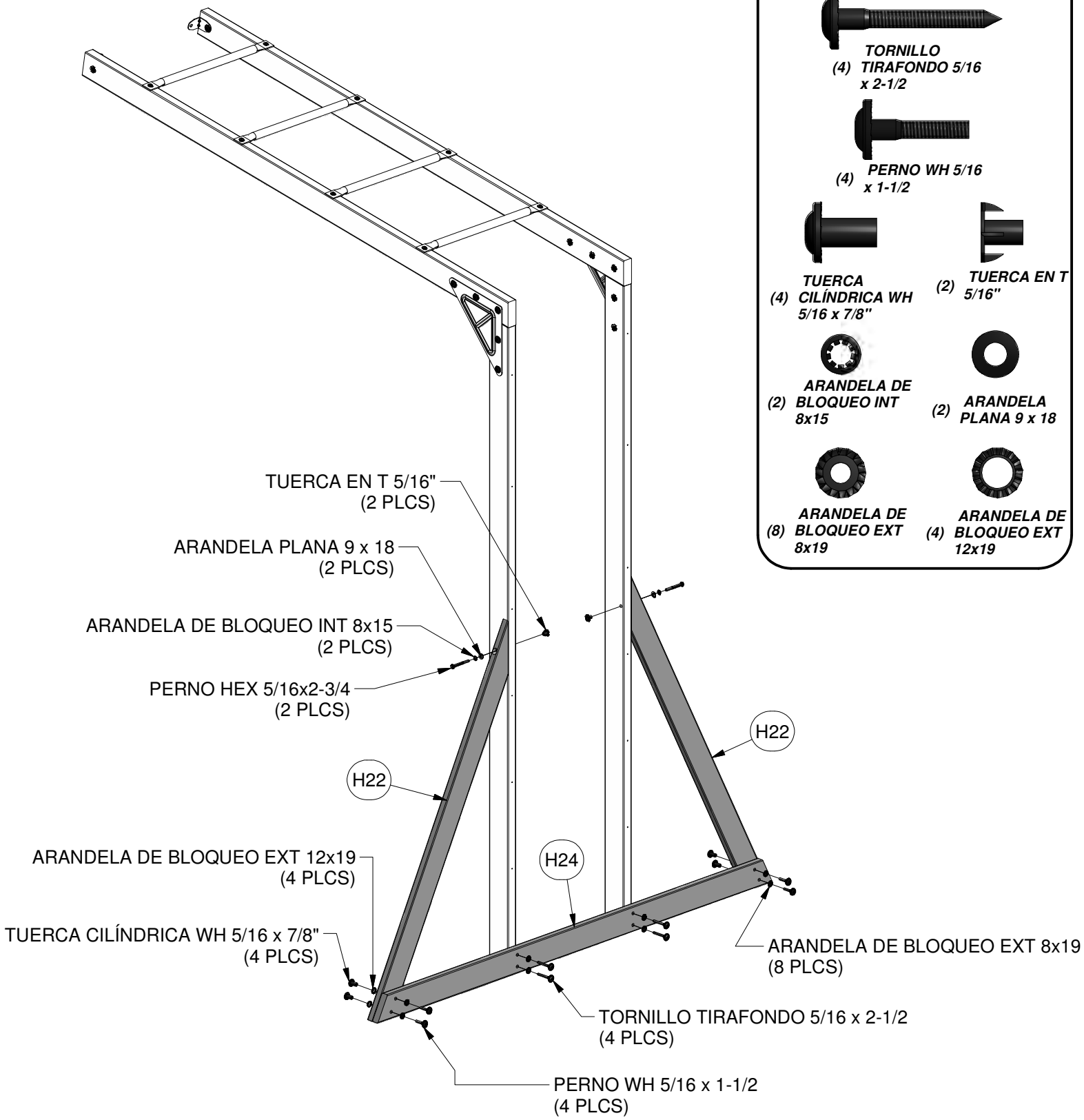

(2) FX - AGARRADERA METÁLICA VERDE - A100118

(4) EC - METÁLICO PELDAÑO 559 - A100045

BARRA DEL MONO
PASO 4

TORNILLO
(12) TIRAFONDO 1/4 x 1-1/2

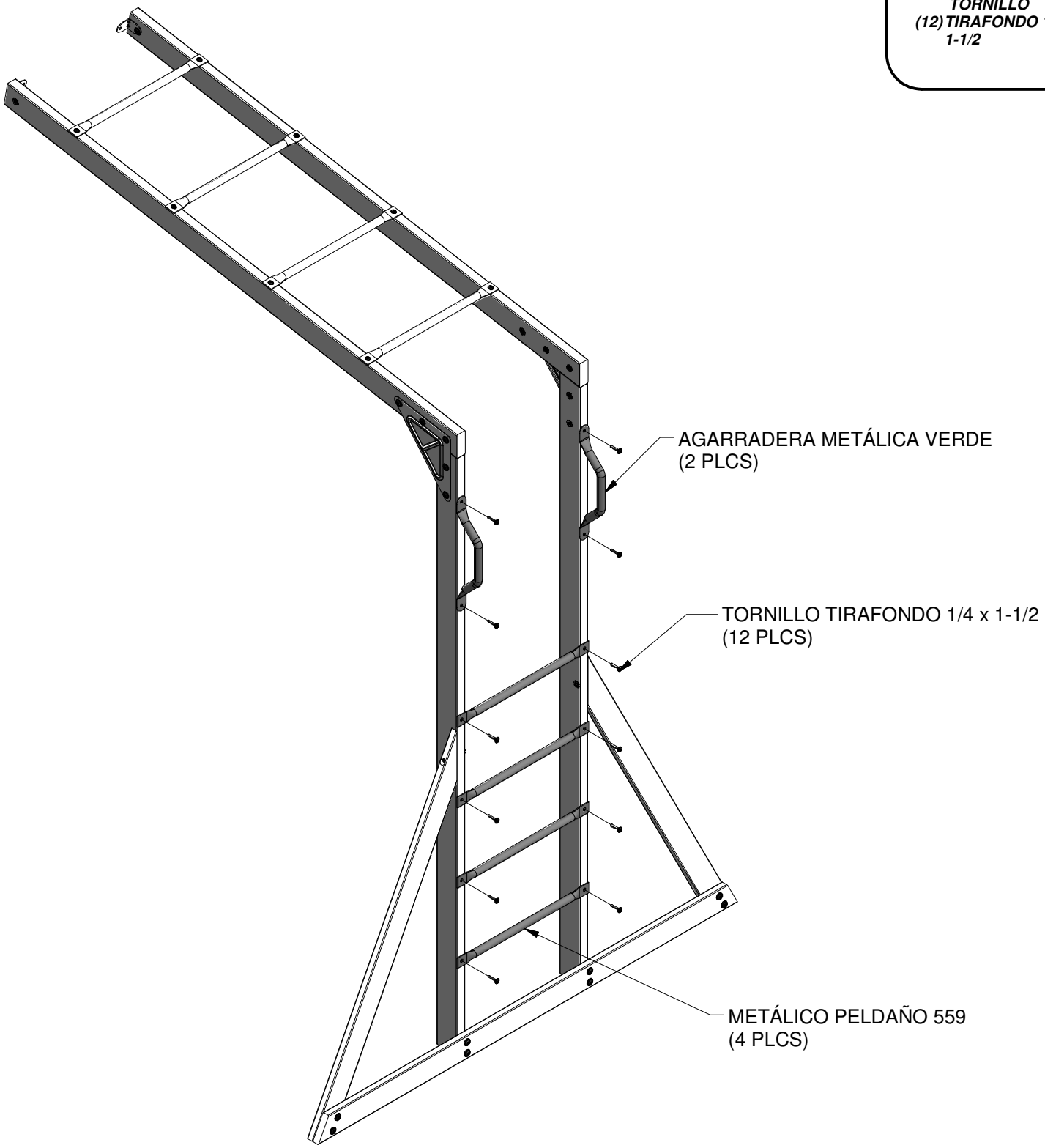

(1) A1 - VIGA DEL COLUMPIO - W4L08130

(1) - ***SOPORTE DE EXTENSIÓN DE LA VIGA DEL COLUMPIO - IZQUIERDA -A4M00617***

(1) - ***SOPORTE DE EXTENSIÓN DE LA VIGA DEL COLUMPIO - DERECHO -A4M00618***

VIGA DEL OSCILACIÓN
PASO 1

(3) PERNO WH 5/16x3

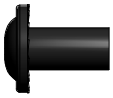

TUERCA (3) CILÍNDRICA WH 5/16 x 7/8"

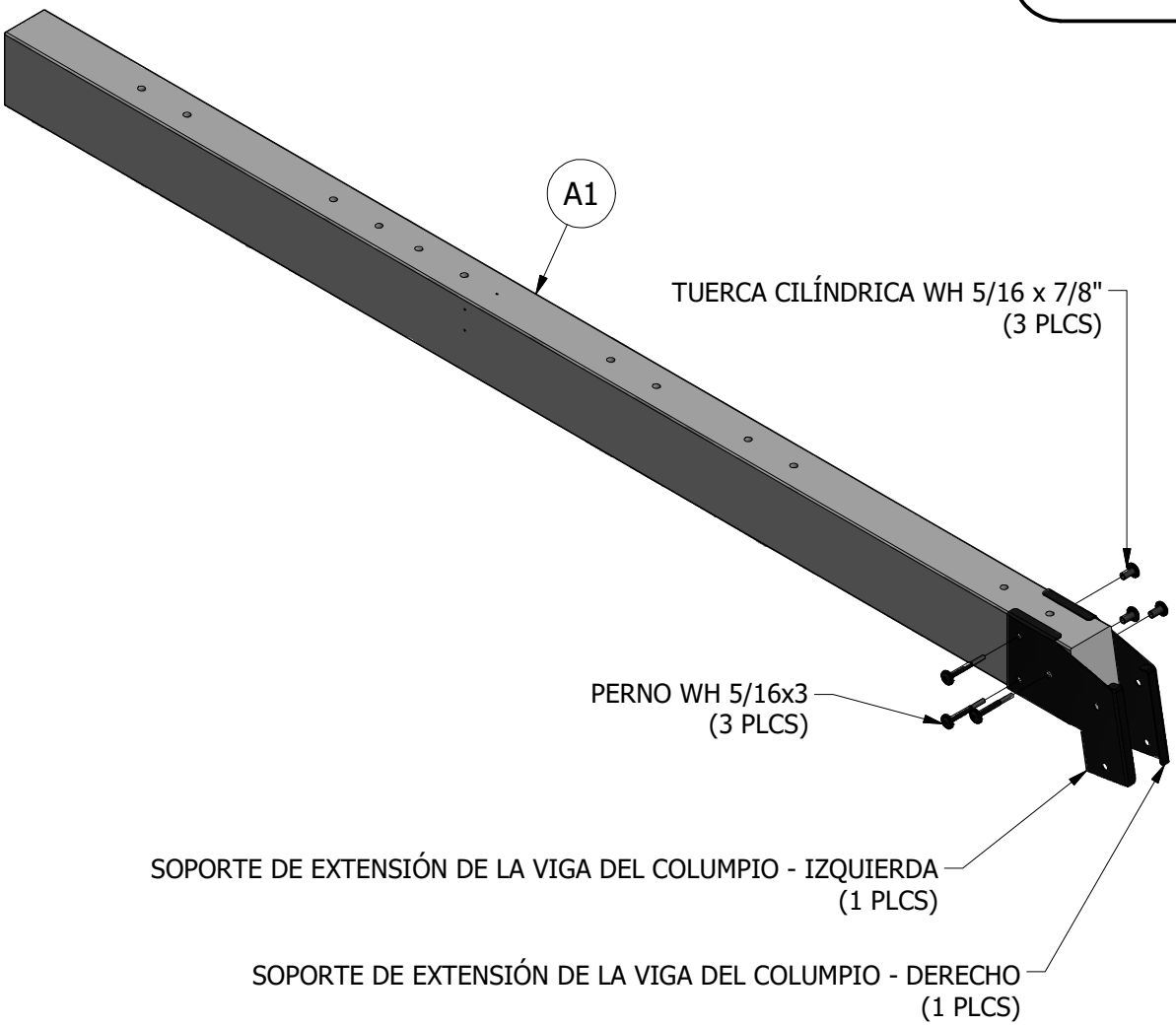

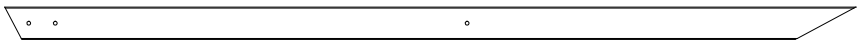

(2) ***E4 - REFUERZO EN ÁNGULO - W4L08133***
1 3/8"x3 3/8"x88 3/4" (36x86x2254)

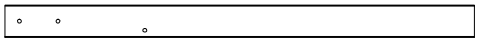

(1) ***SP1 - SOPORTE DE LA VIGA DEL COLUMPIO - W4L08132***
3 3/8"x3 3/8"x48 7/8" (86x86x1242)

(1) ***G8 - LA TABLA DE TIERRA - W4L08134***
1"x5 1/4"x86 3/4" (24x134x2202)

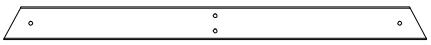

(1) ***E50 - SOPORTE TERMINAL - W4L08131***
1 3/8"x3 3/8"x44 1/8" (36x86x1120)

VIGA DEL OSCILACIÓN
PASO 2

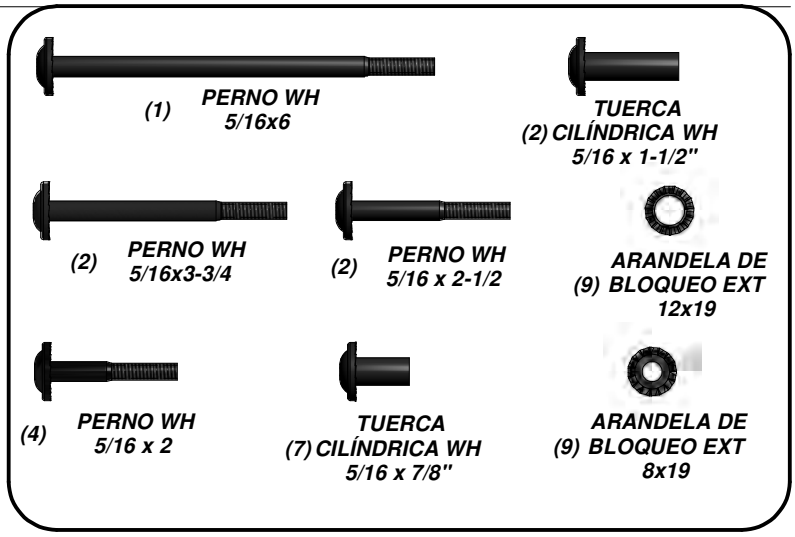

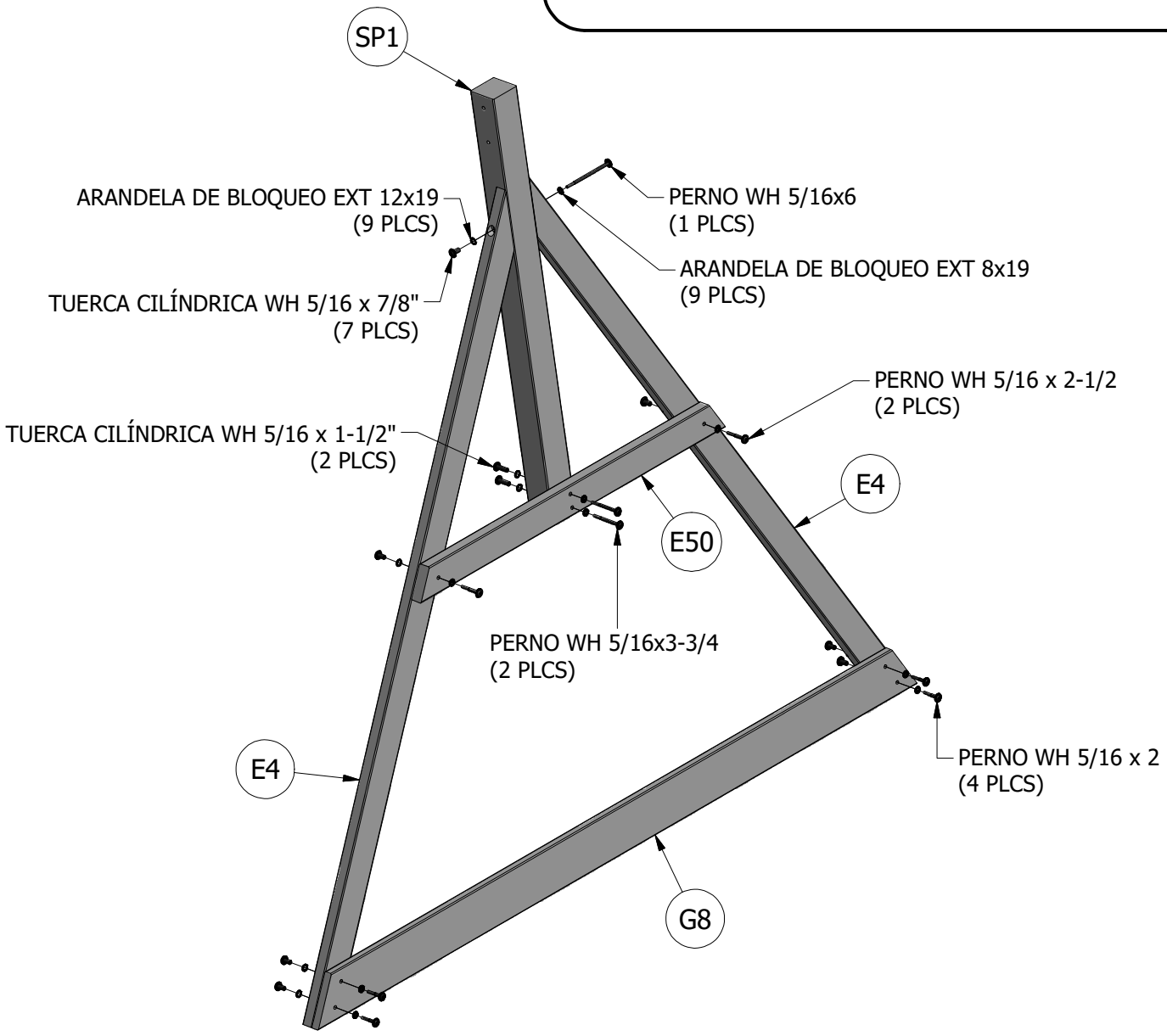

VIGA DEL OSCILACIÓN
PASO 3

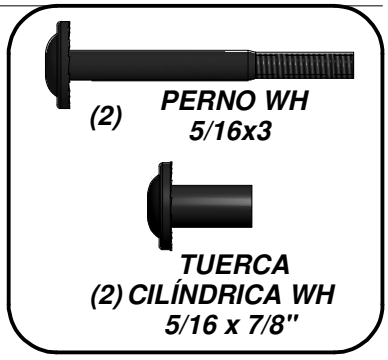

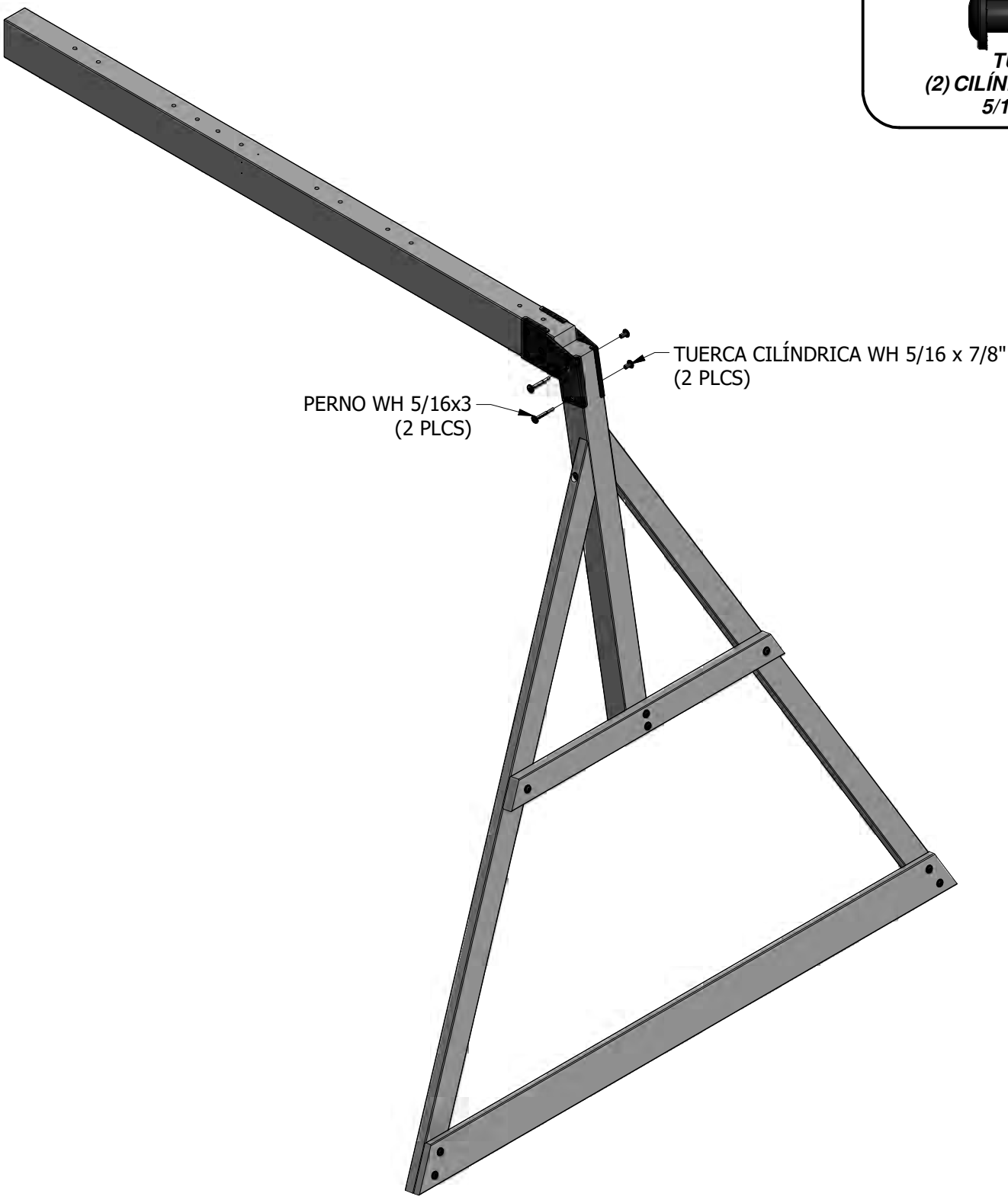

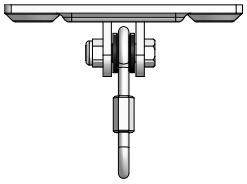

(6) SW - COLGADOR DE COLUMPIO- A4M00505

VIGA DEL OSCILACIÓN
PASO 4

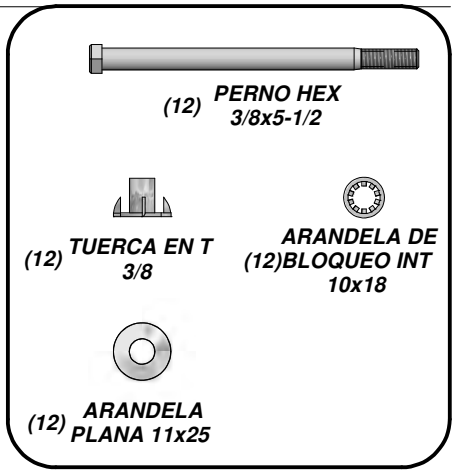

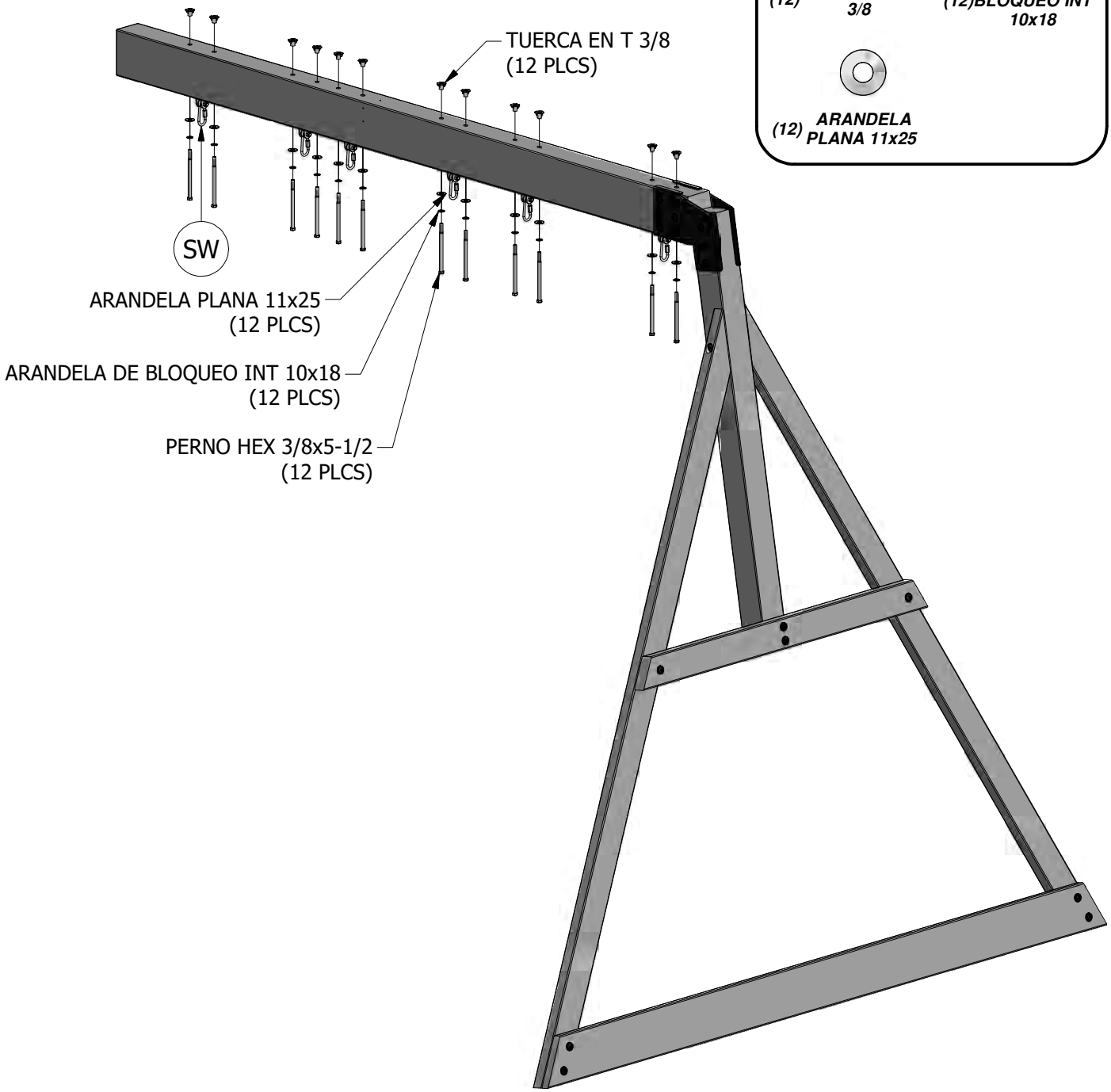

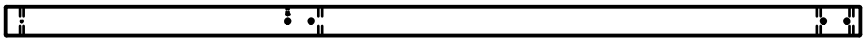

(1) **B1 - EL MONTANTE - W4L07772**
3"x3"x89 1/8" (76x76x2263)

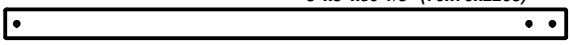

(1) **B2 - EL MONTANTE - W4L07773**
3"x3"x58 3/8" (76x76x1484)

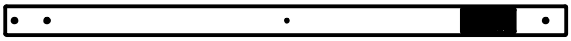

(1) **B3 - ADVERTENCIA EN POSICIÓN VERTICAL- W2A02207**
3"x3"x58 7/16" (76x76x1484)

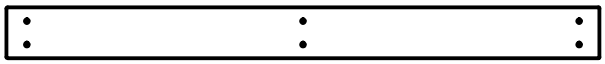

(1) **K1 - LA TABLA DE TIERRA - W4L08070**
5/8"x5 1/4"x61 3/4" (16x134x1570)

(1) **G3 - JUNTA MEDIA - W4L08080**
1"x5 1/4"x62 1/2" (24x134x1586)

PASO 1

UBICACIONES DE LOS ORIFICIOS NOTA SOBRE MONTANTES PARA LA ORIENTACIÓN DE LA INSTALACIÓN. MARCADOS CON LA CRUZ.

(4) **PERNO WH 5/16x3-3/4**

(6) **PERNO WH 5/16x3-1/2**

(10) **ARANDELA DE BLOQUEO EXT 8x19**

(10) **TUERCA EN T 5/16"**

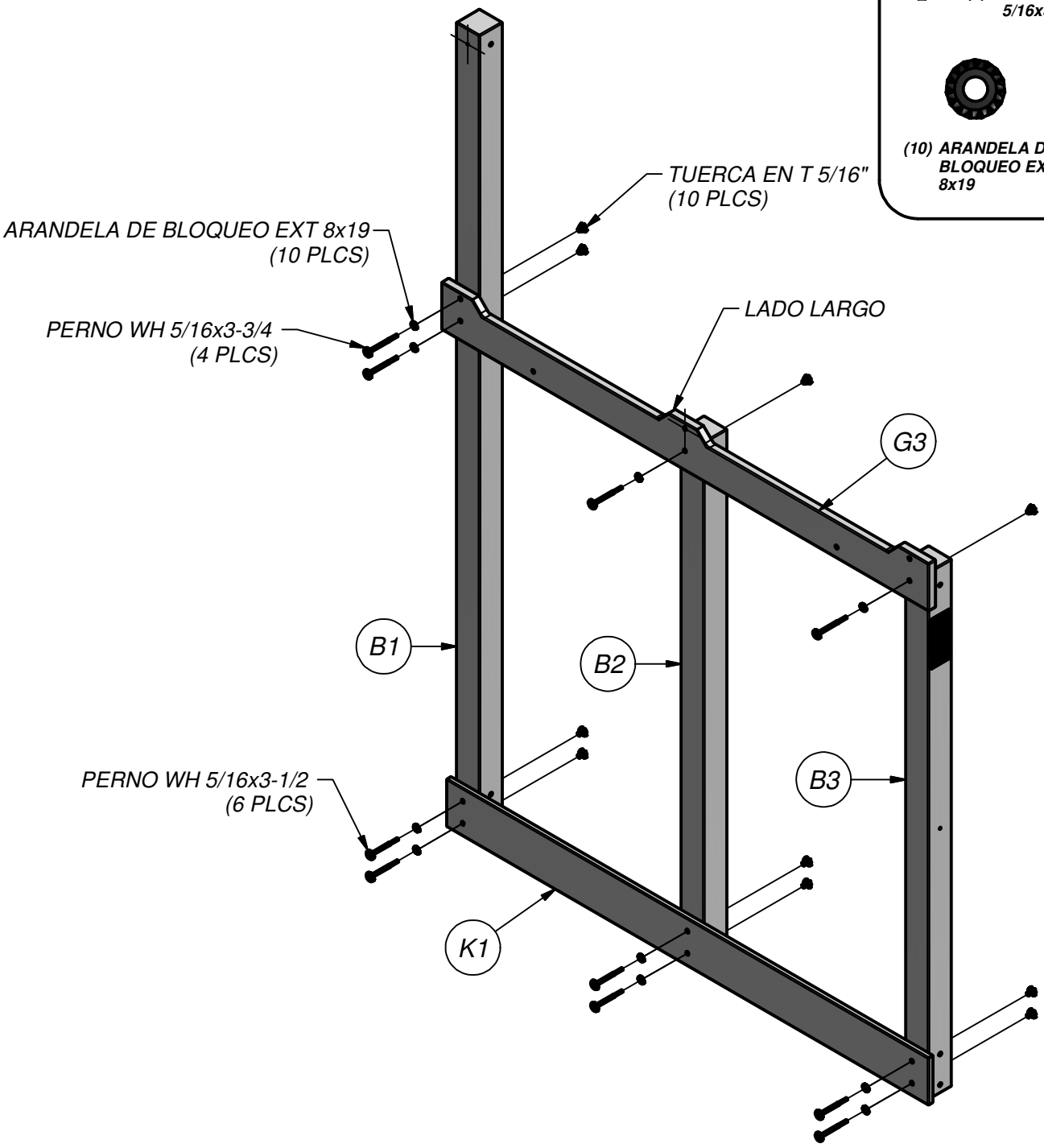

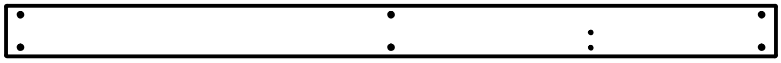

(1) ***K2 - LA TABLA DE TIERRA - W4L08071***
5/8"x5 1/4"x80 1/4" (16x134x2038)

(1) ***K3 - LA TABLA DE TIERRA - W4L08073***
5/8"x5 1/4"x80 1/4" (16x134x2038)

PASO 2 *AGUJEROS EN PLACAS DE TIERRA*
EN CUENTA PARA LA ORIENTACIÓN DE LA INSTALACIÓN.
MARCADOS CON LA CRUZ.

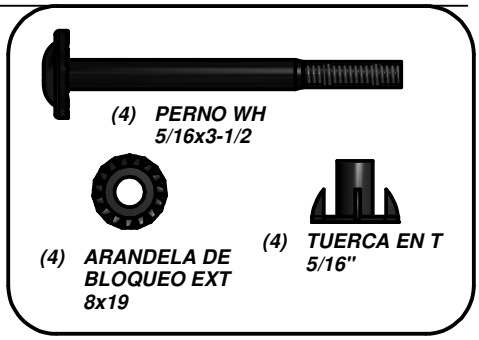

(4) ***PERNO WH 5/16x3-1/2***

(4) ***ARANDELA DE BLOQUEO EXT 8x19***

(4) ***TUERCA EN T 5/16"***

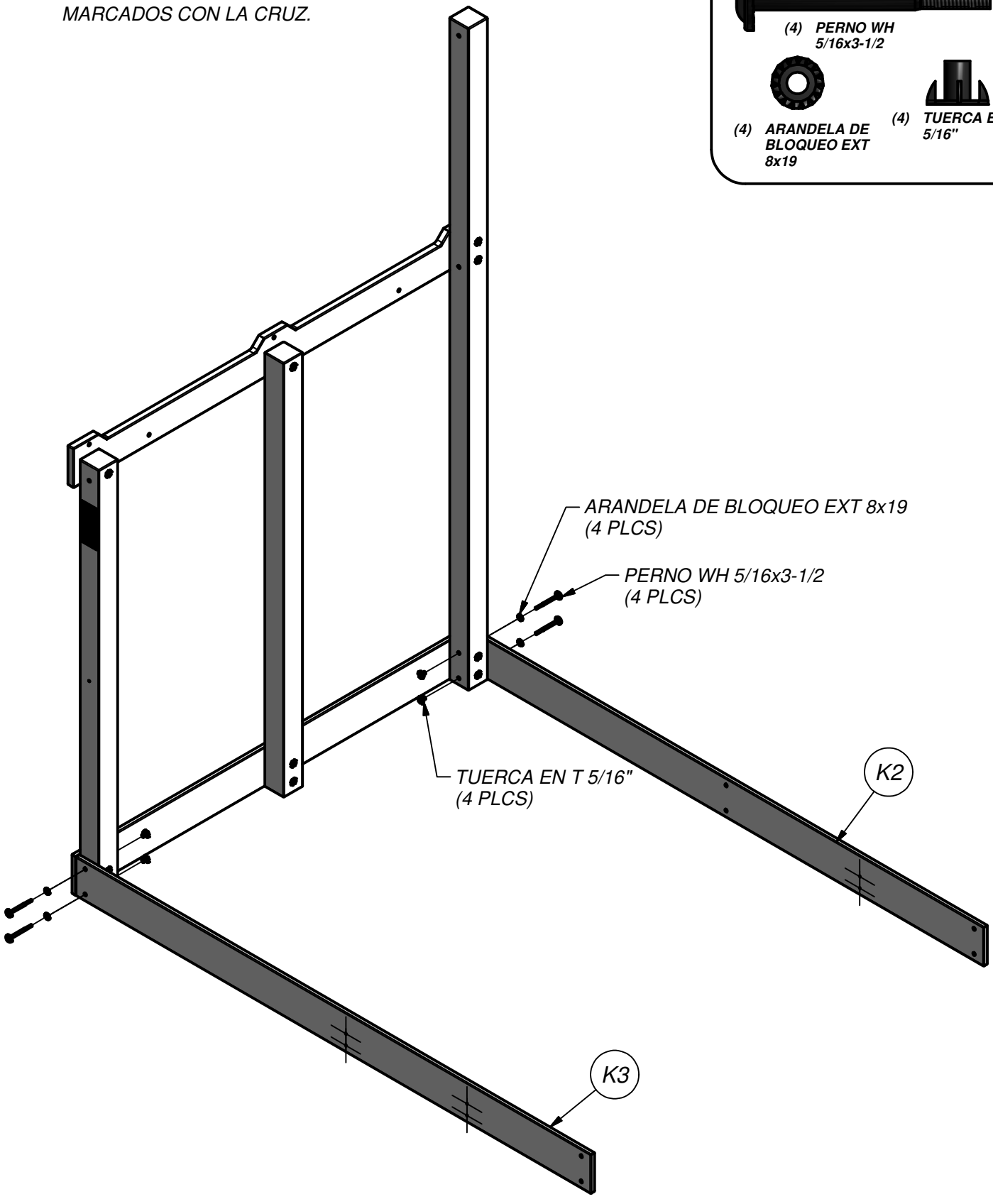

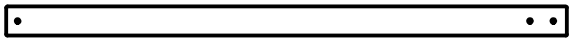

(1) *B2 - EL MONTANTE - W4L07773*
3"x3"x58 3/8" (76x76x1484)

(1) *B4 - EL MONTANTE - W4L08086*
3"x3"x58 3/8" (76x76x1484)

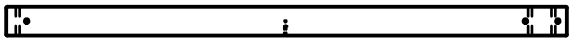

(1) *B5 - EL MONTANTE - W4L08089*
3"x3"x58 3/8" (76x76x1484)

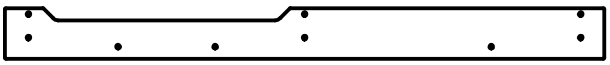

(1) *G4 - JUNTA MEDIA - W4L08095*
1"x5 1/4"x62 1/2" (24x134x1586)

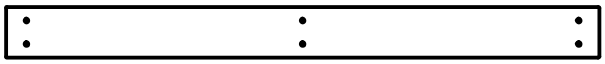

(1) *K1 - LA TABLA DE TIERRA - W4L08070*
5/8"x5 1/4"x61 3/4" (16x134x1570)

PASO 3 *UBICACIONES DE LOS ORIFICIOS NOTA SOBRE MONTANTES PARA LA ORIENTACIÓN DE LA INSTALACIÓN. MARCADOS CON LA CRUZ.*

(3) *PERNO WH 5/16x3-3/4*

(10) *PERNO WH 5/16x3-1/2*

(13) *ARANDELA DE BLOQUEO EXT 8x19*

(13) *TUERCA EN T 5/16"*

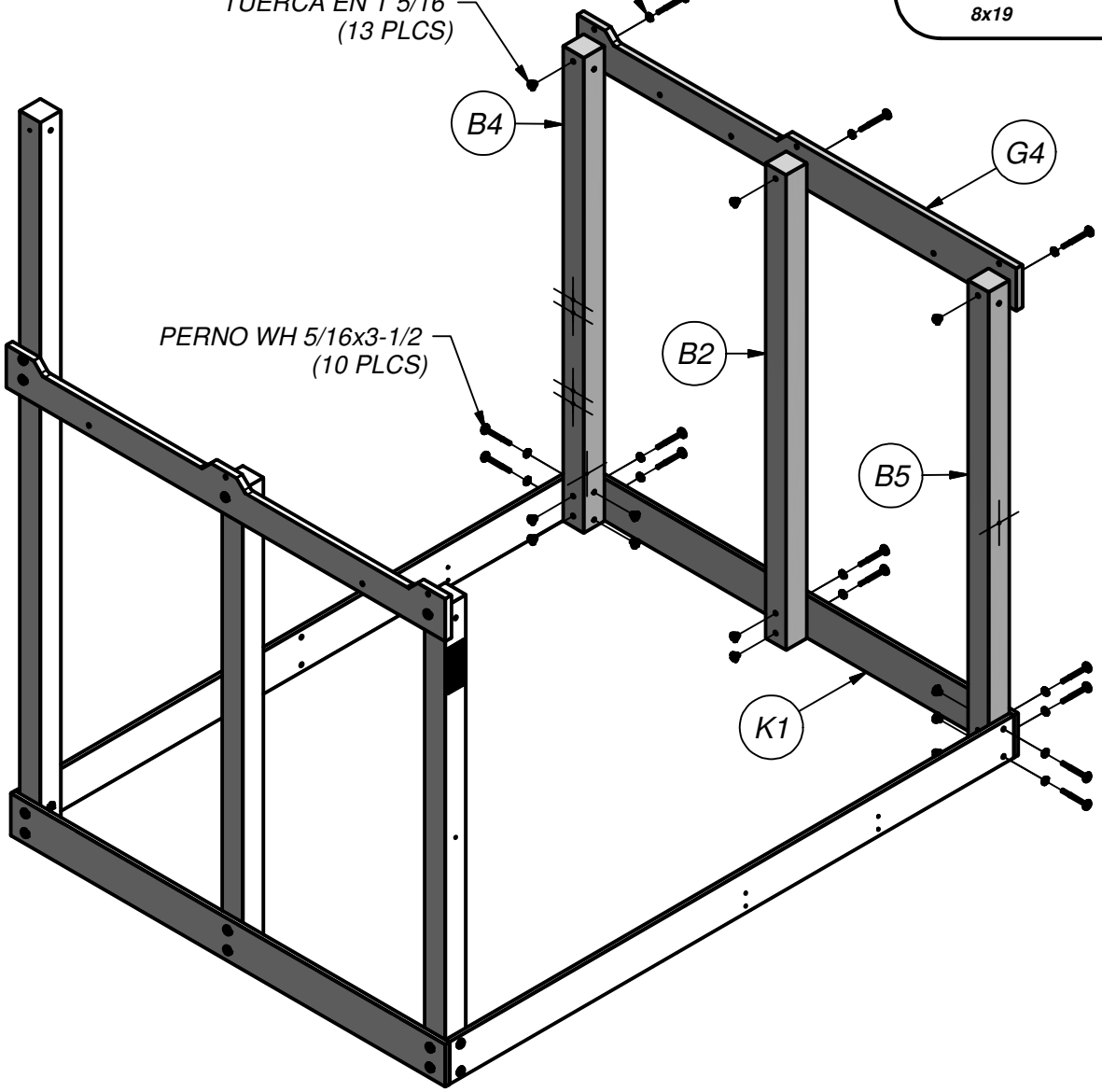

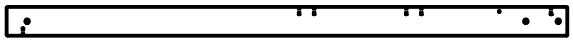

(1) *B6 - EL MONTANTE - W4L08081*
3"x3"x58 3/8" (76x76x1484)

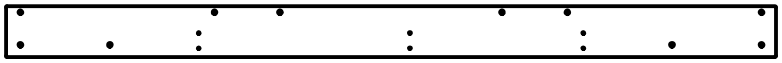

(1) *G1 - JUNTA MEDIA - W4L08072*
1"x5 1/4"x80 1/4" (24x134x2038)

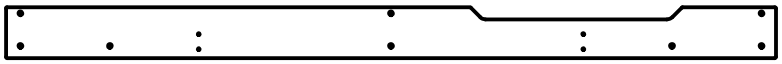

(1) *G2 - JUNTA MEDIA - W4L08082*
1"x5 1/4"x80 1/4" (24x134x2038)

PASO 4

UBICACIONES DE LOS ORIFICIOS NOTA SOBRE MONTANTES Y MEDIADOS DE TABLEROS PARA INSTALACIÓN ORIENTACIÓN. MARCADOS CON LA CRUZ.

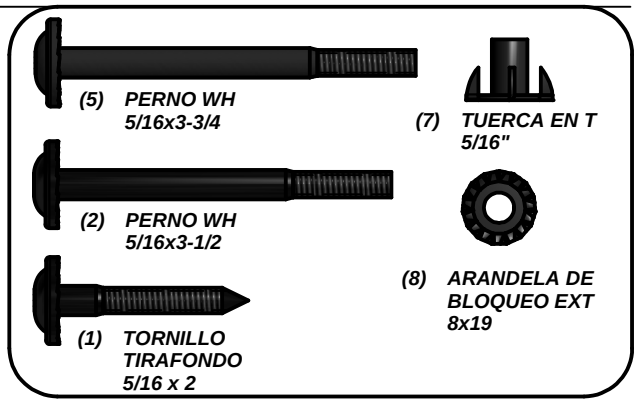

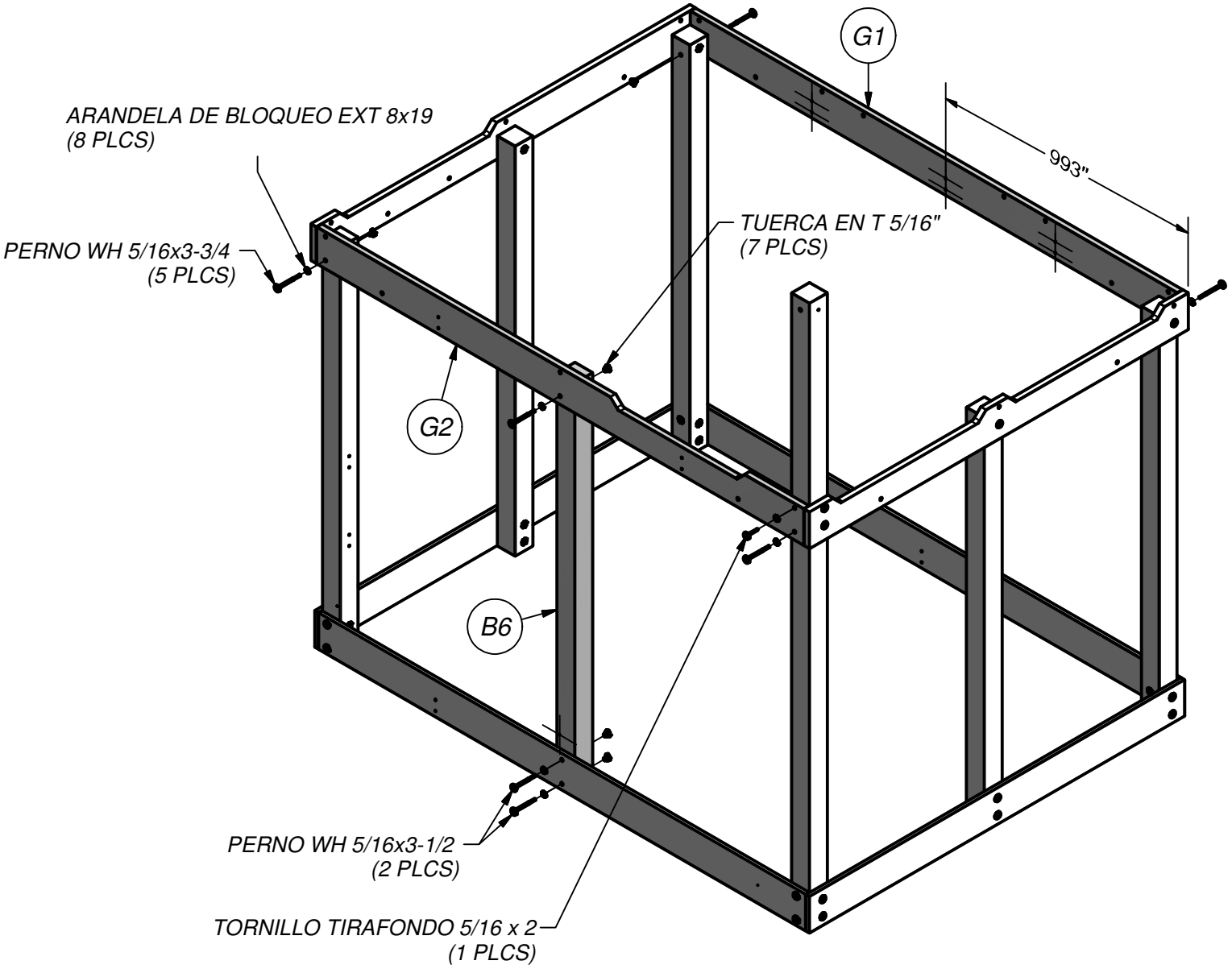

(2) *H1 - VIGA DE PISO - W4L08074*
1"x3 3/8"x25 5/8" (24x86x652)

(1) *H2 - VIGA DE PISO - W4L08075*
1"x3 3/8"x60 1/2" (24x86x1536)

(2) *H4 - BLOQUE DE APOYO - W4L08077*
1"x3 3/8"x3" (24x86x76)

(1) *H3 - VIGA DE PISO - W4L08076*
1"x3 3/8"x60 1/2" (24x86x1536)

PASO 5

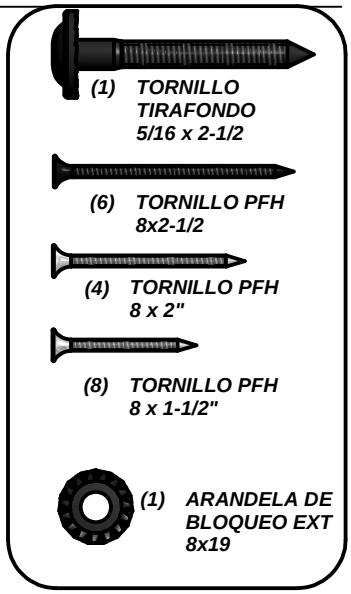

(1) *TORNILLO TIRAFONDO 5/16 x 2-1/2*

(6) *TORNILLO PFH 8x2-1/2*

(4) *TORNILLO PFH 8 x 2"*

(8) *TORNILLO PFH 8 x 1-1/2"*

(1) *ARANDELA DE BLOQUEO EXT 8x19*

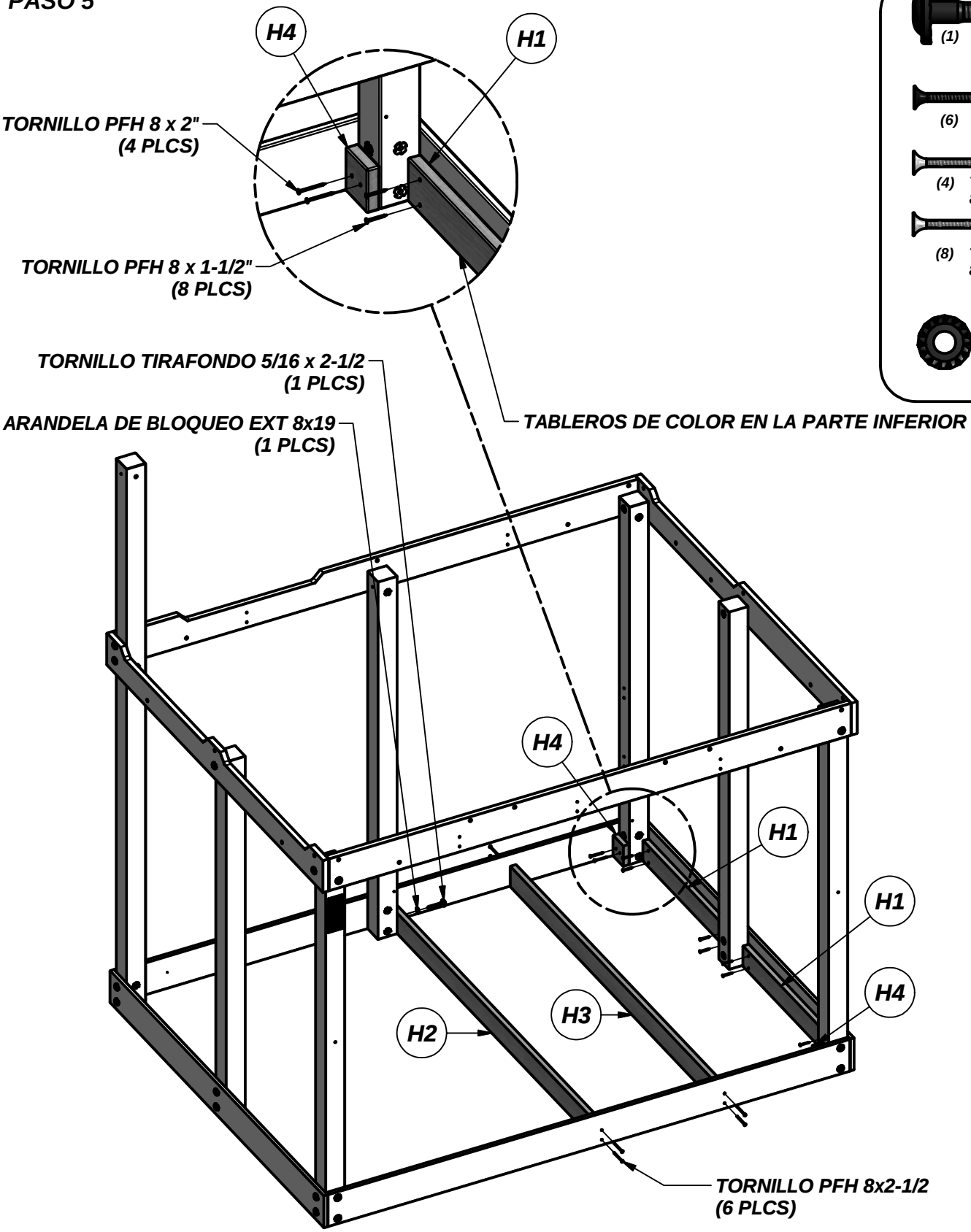

(4) ***- ESTACA METÁLICA DE TIERRA - A4M00527***

PASO 6

Instrucciones de Anclaje

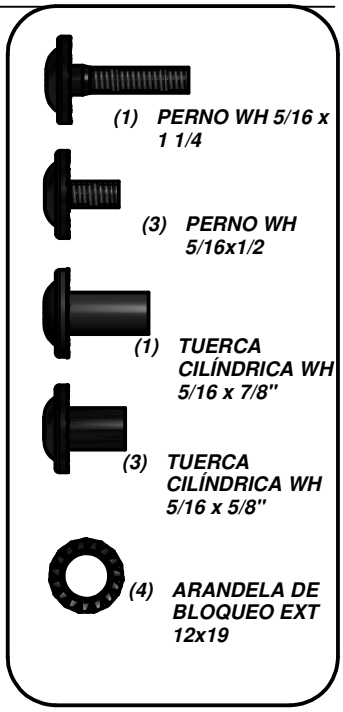

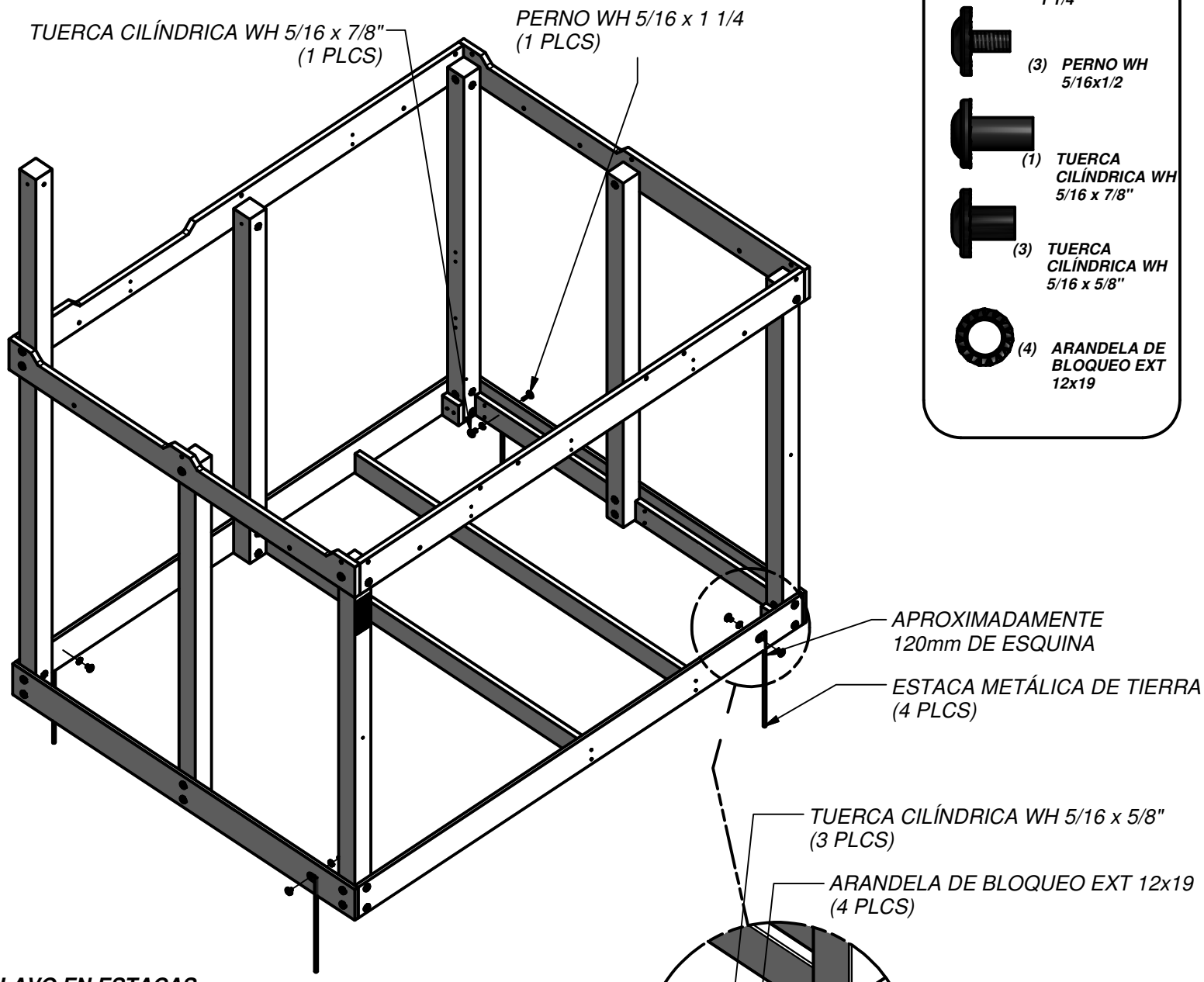

CLAVO EN ESTACAS, APROXIMADAMENTE A 45° ÁNGULO EN LOS LUGARES QUE SE MUESTRAN. USO ESTACAS COMO GUÍA, TALADRO DE 7/16" DE DIÁMETRO.

NOTA:

¡NO UTILIZAR ESTACAS PUEDE ANULAR LA GARANTÍA Y OCASIONAR LESIONES!

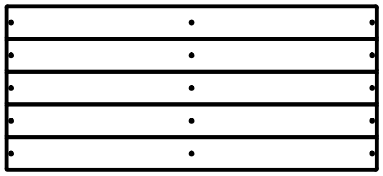

(2) FP1 - PANEL DE PISO - W2A02172
1 1/4"x17"x38 9/16" (32x432x980)

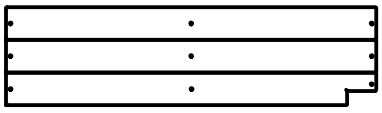

(1) FP2 - PANEL DE PISO - W2A02203
1 1/4"x10 3/16"x38 9/16" (32x259x980)

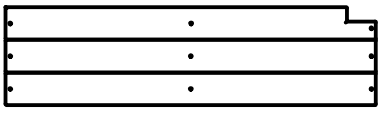

(1) FP3 - PANEL DE PISO - W2A02204
1 1/4"x10 3/16"x38 9/16" (32x259x980)

(2) M1 - TABLERO DE PISO - W4L08078
5/8"x3"x35 1/2" (16x76x903)

PASO 7

(54) TORNILLO PFH 8 x 1-1/2"

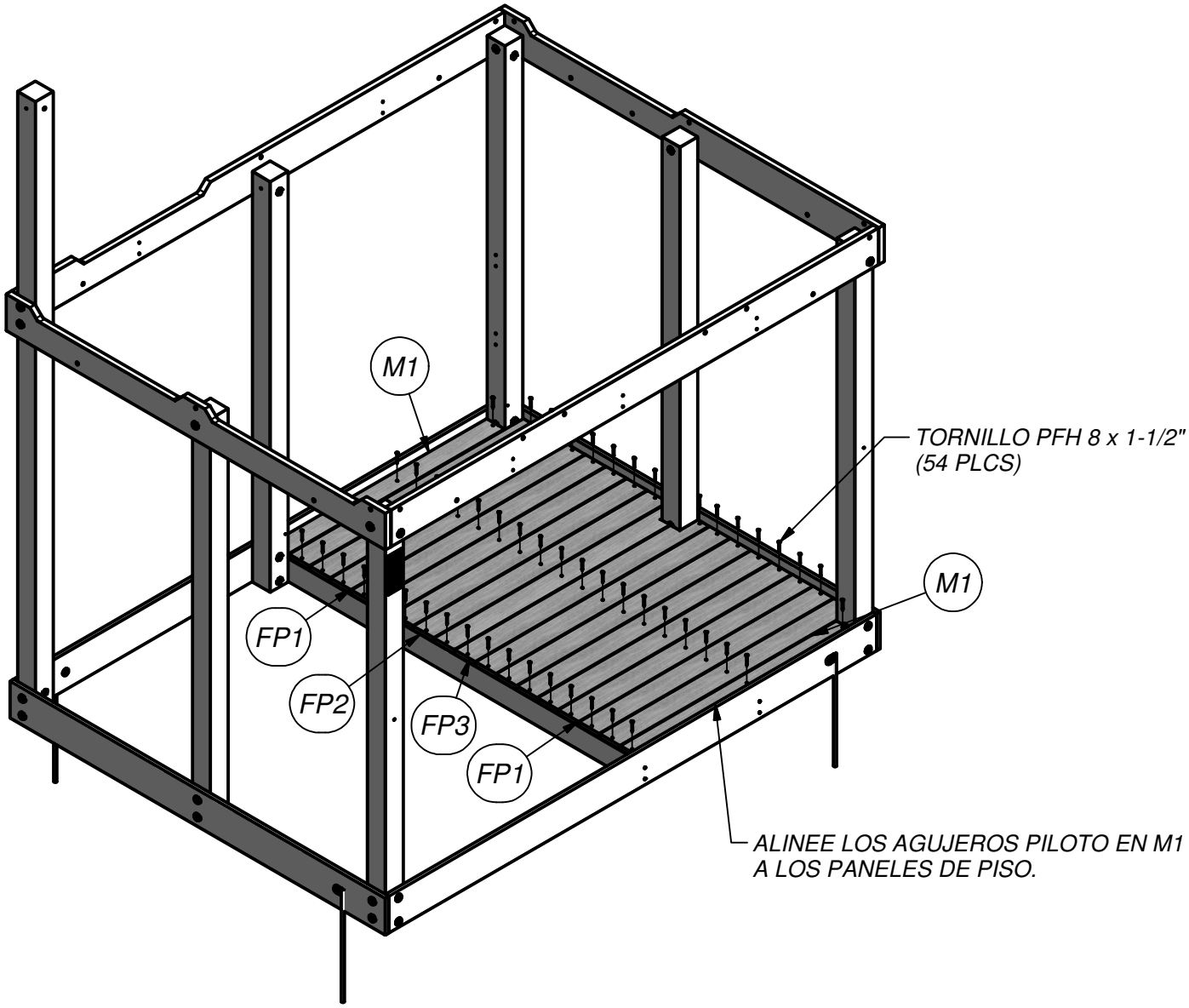

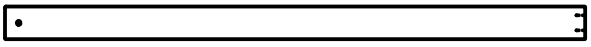

(1) *H2 - VIGA DE PISO - W4L08075*
1"x3 3/8"x60 1/2" (24x86x1536)

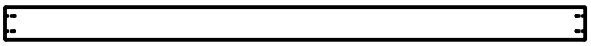

(2) *H3 - VIGA DE PISO - W4L08076*
1"x3 3/8"x60 1/2" (24x86x1536)

(4) *T1 - SOPORTE DEL PISO - W4L08079*
1"x1 3/8"x25 3/4" (24x34x653)

(1) *H4 - BLOQUE DE APOYO - W4L08077*
1"x3 3/8"x3" (24x86x76)

PASO 8

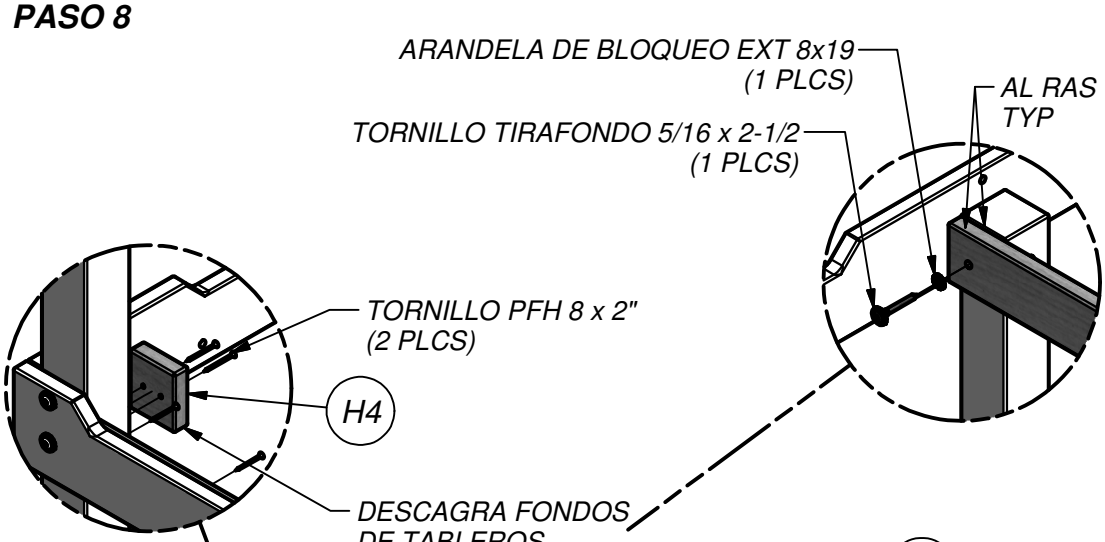

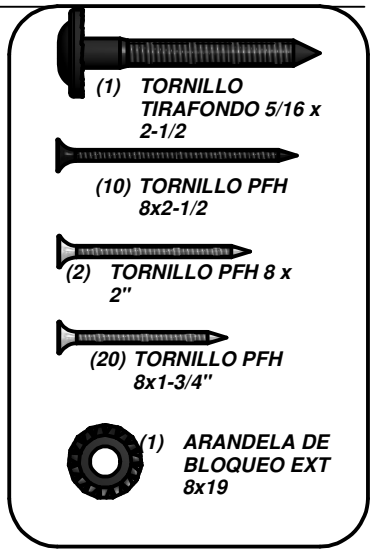

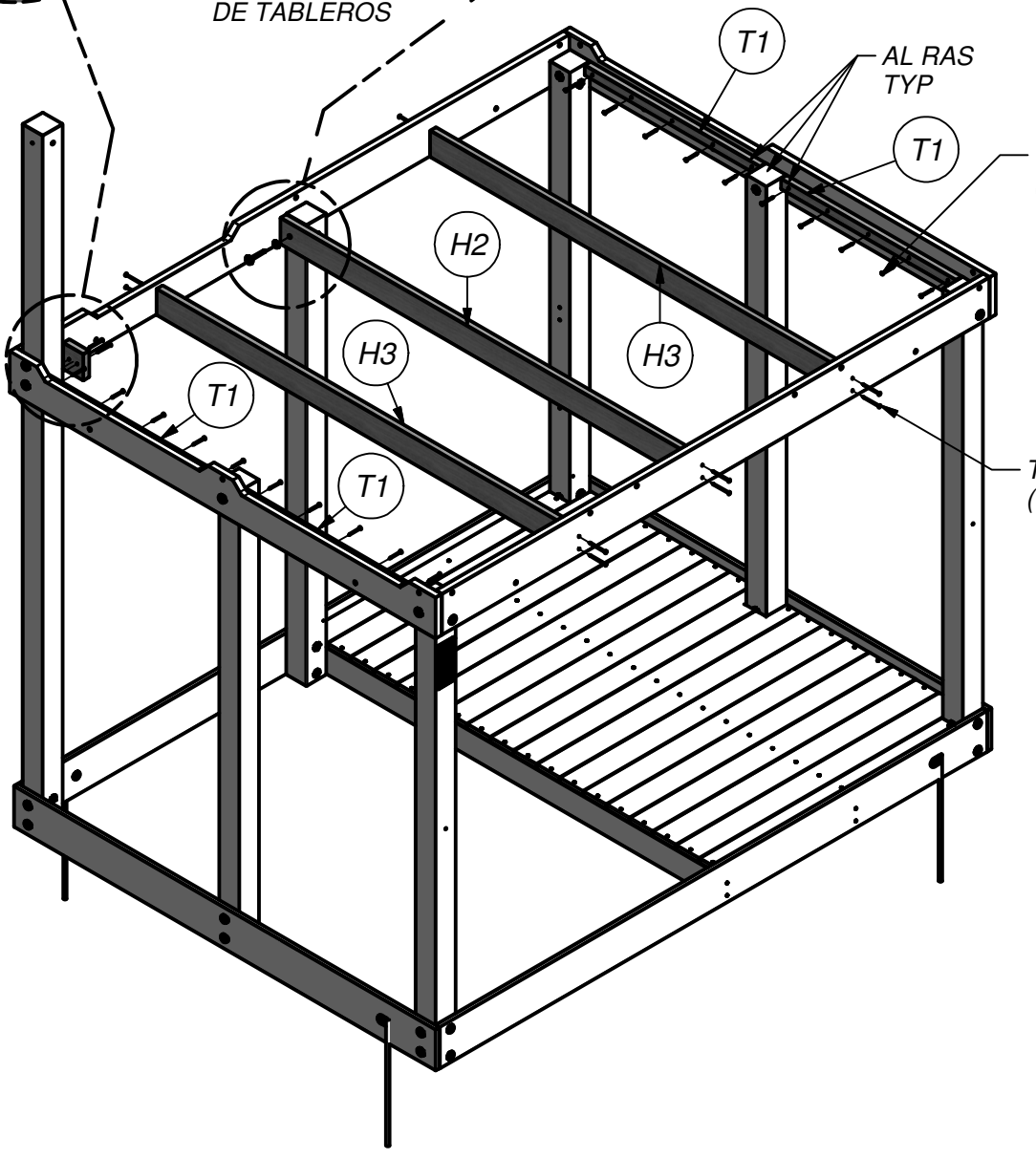

(4) ***H8 - ABRAZADERA DE ÁNGULO - W4L08093***
1"x3 3/8"x17 1/2" (24x86x444)

(3) ***H9 - SOPORTE VERTICAL - W4L08094***
1"x3 3/8"x15 5/8" (24x86x396)

PASO 9

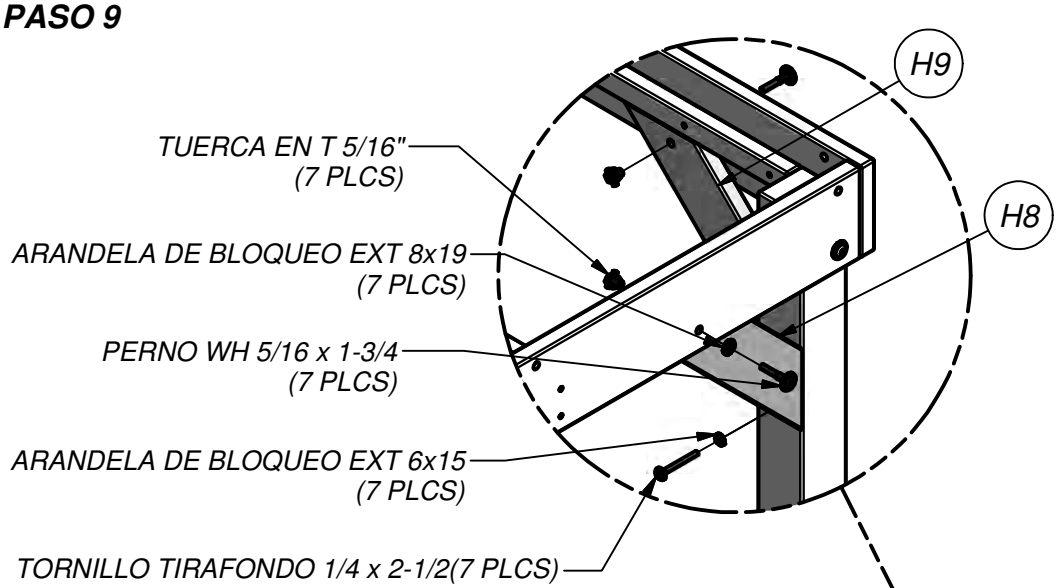

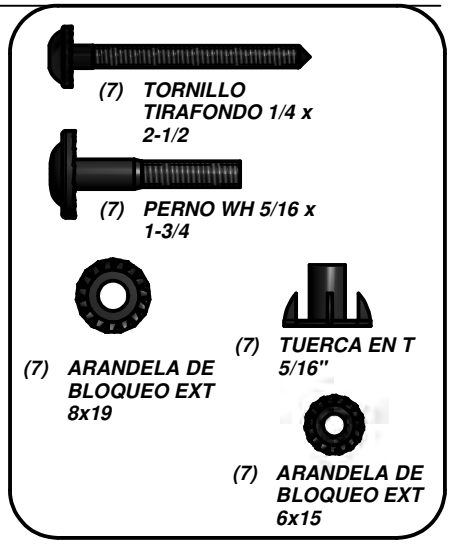

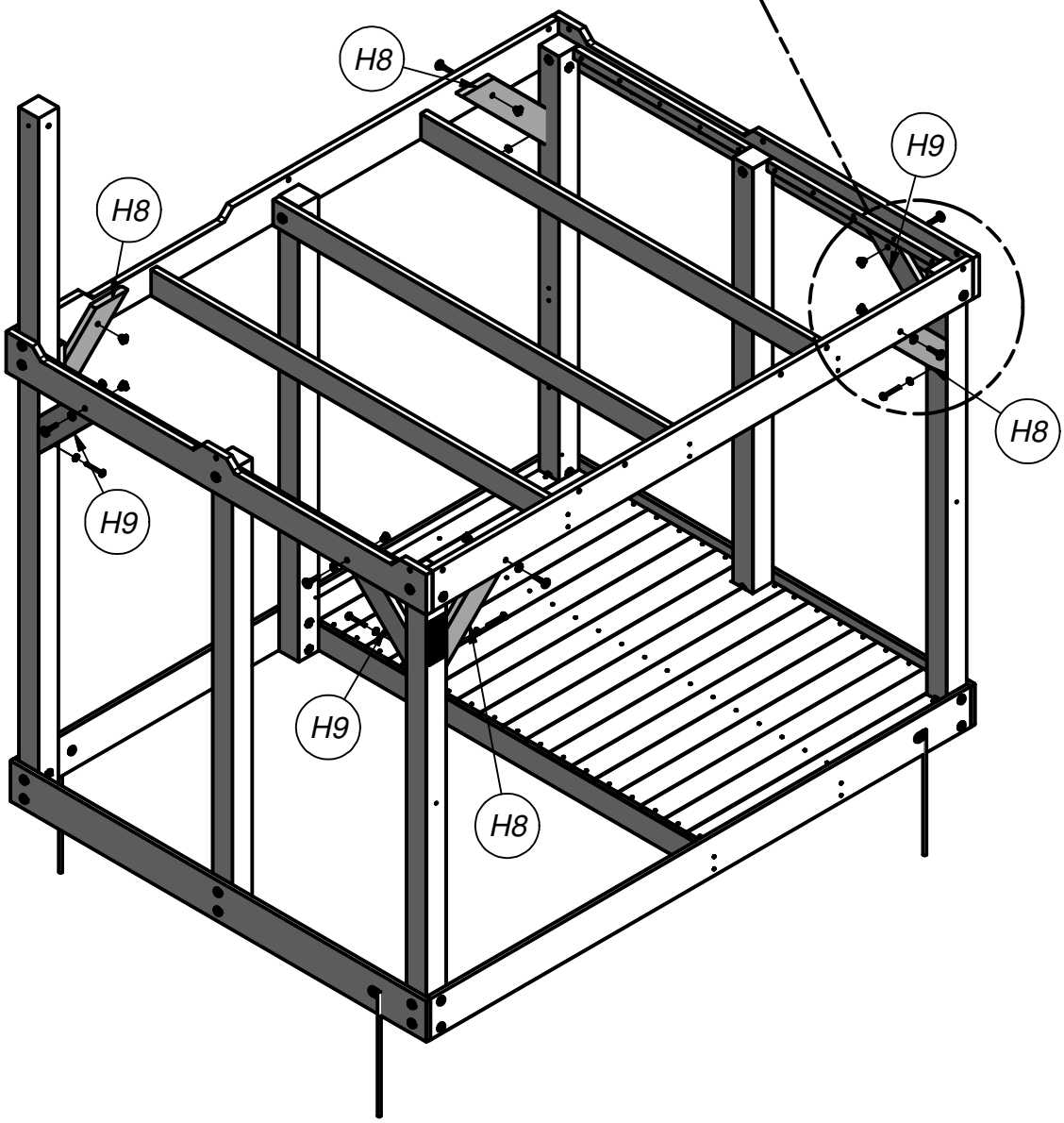

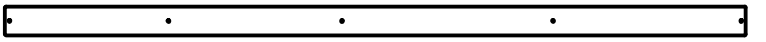

(1) *M3 - TABLERO SUPERIOR - W4L08085*
5/8"x3"x77 1/4" (16x76x1961)

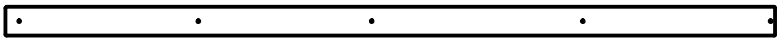

(1) *M4 - TABLERO SUPERIOR - W4L08084*
5/8"x3"x80 1/4" (16x76x2037)

(1) *M6 - TABLERO SUPERIOR - W4L08087*
5/8"x3 3/8"x80 1/4" (16x86x2037)

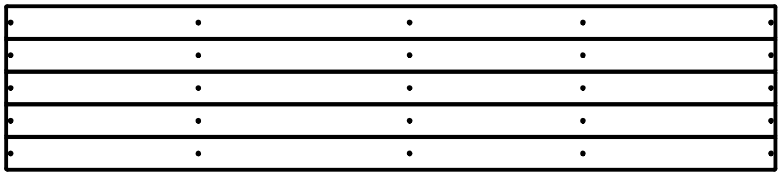

(3) *FP4 - PANEL DE PISO - W2A02171*
1 1/4"x17"x80 3/16" (32x432x2037)

PASO 10

(90) TORNILLO PFH 8 x 1-1/2"

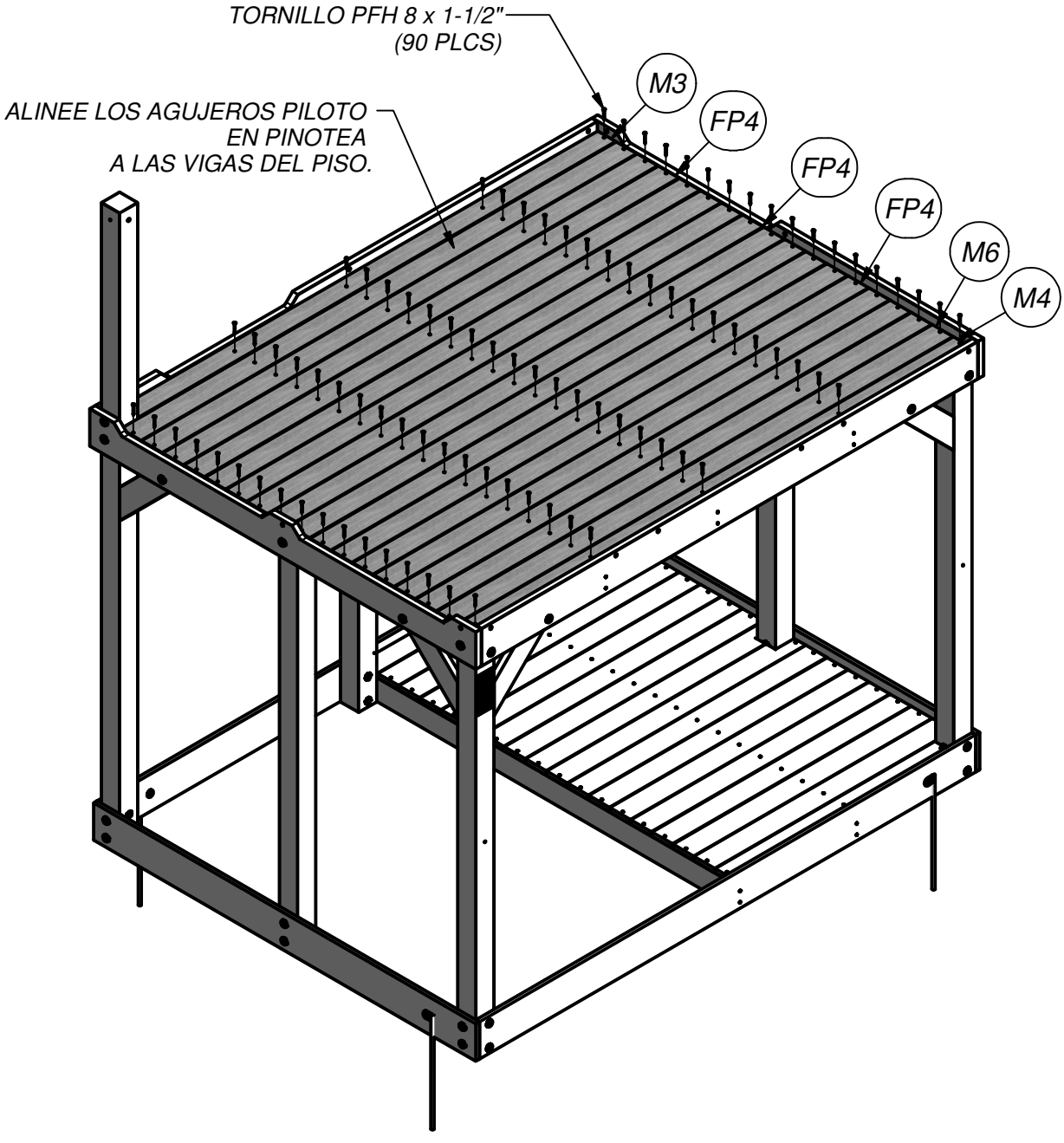

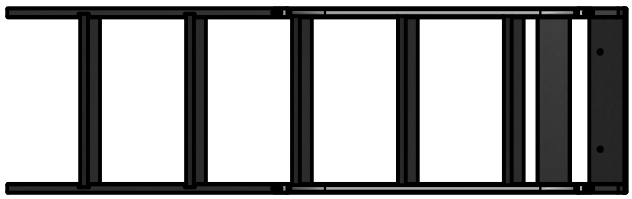

ESCALERA DE 5 PIES

(1) ***H9 - SOPORTE VERTICAL - W4L08094 1"x3 3/8"x15 5/8" (24x86x396)***

PASO 11

PERNO WH 5/16 x 1-1/2 (1 PLCS)

PERNO WH 5/16 x 2-1/2 (1 PLCS)

ARANDELA DE BLOQUEO EXT 8x19 (2 PLCS)

TUERCA EN T 5/16" (2 PLCS)

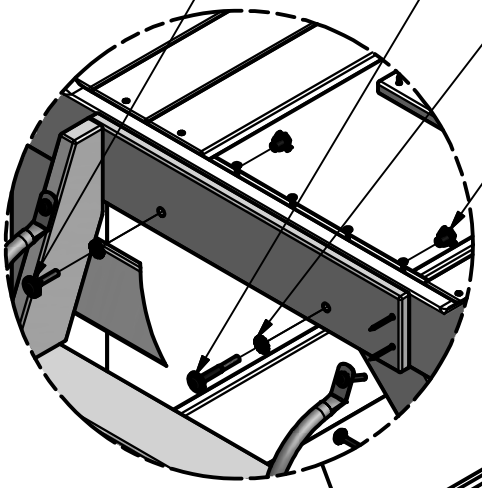

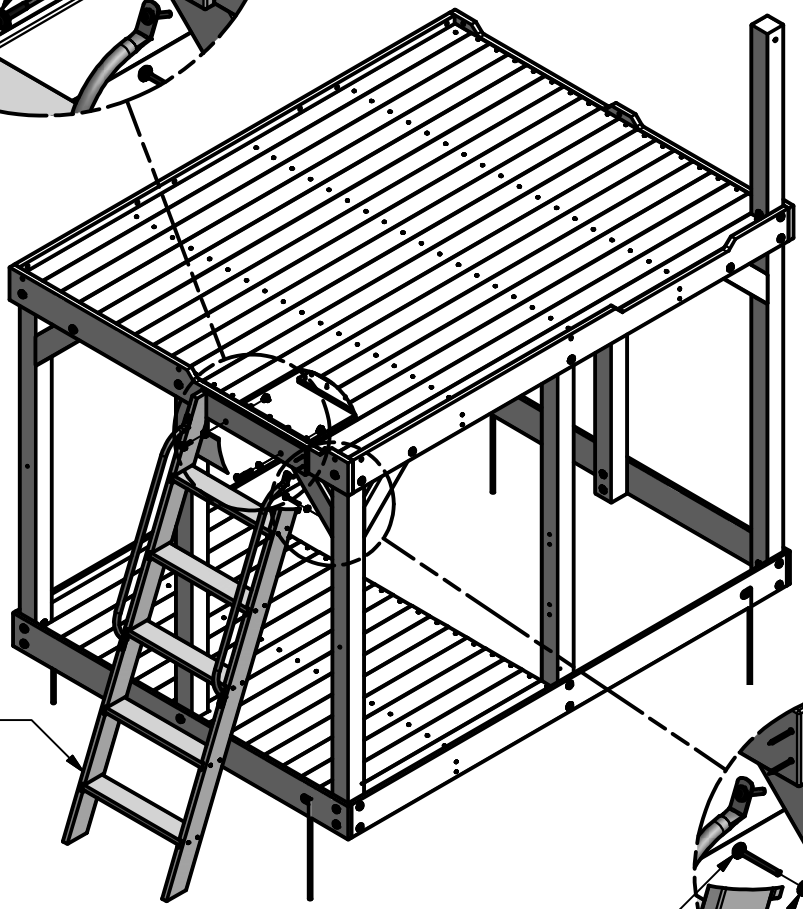

ESCALERA DE 5 PIES (1 PLCS)

H9

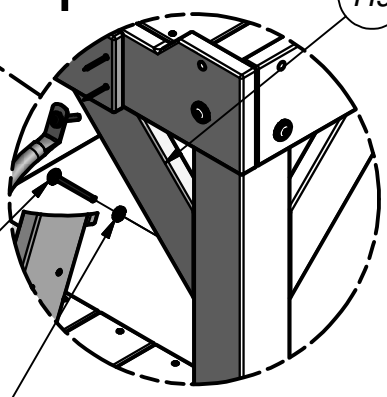

TORNILLO TIRAFONDO 1/4 x 2-1/2 (1 PLCS)

ARANDELA DE BLOQUEO EXT 6x15 (1 PLCS)

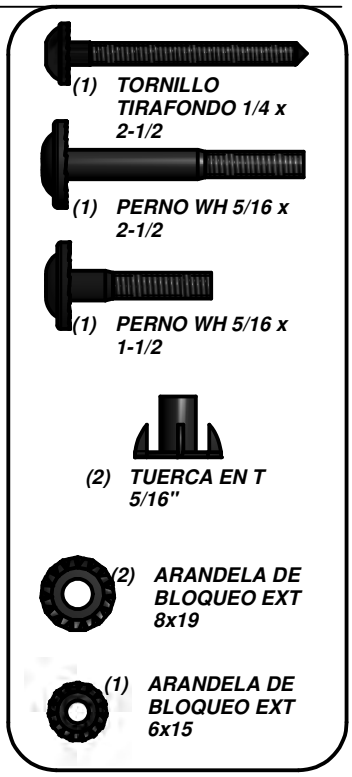

(1) TORNILLO TIRAFONDO 1/4 x 2-1/2

(1) PERNO WH 5/16 x 2-1/2

(1) PERNO WH 5/16 x 1-1/2

(2) TUERCA EN T 5/16"

(2) ARANDELA DE BLOQUEO EXT 8x19

(1) ARANDELA DE BLOQUEO EXT 6x15

(1) **B7 - EL MONTANTE - W4L08096**
3"x3"x66 1/8" (76x76x1678)

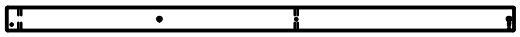

(1) **B8 - EL MONTANTE - W4L08097**
3"x3"x66 1/8" (76x76x1678)

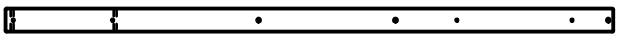

(1) **B9 - EL MONTANTE - W4L08098**
3"x3"x79 1/8" (76x76x2010)

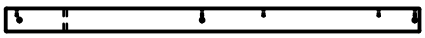

(1) **B10 - EL MONTANTE - W4L08099**
3"x3"x53 7/8" (76x76x1370)

(1) **B11 - EL MONTANTE - W4L08107**
3"x3"x53 7/8" (76x76x1370)

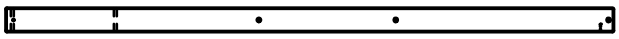

(1) **B12 - EL MONTANTE - W4L08118**
3"x3"x79 1/8" (76x76x2010)

PASO 12

UBICACIONES DE LOS ORIFICIOS NOTA SOBRE MONTANTES PARA LA ORIENTACIÓN DE LA INSTALACIÓN. MARCADOS CON LA CRUZ.

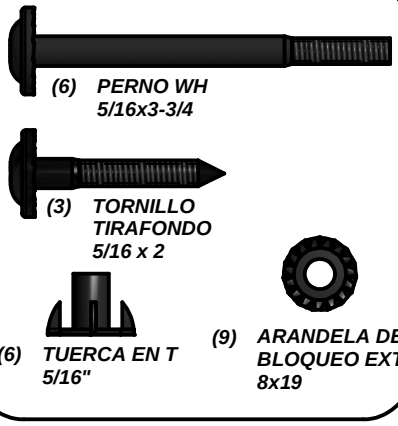

(6) **PERNO WH 5/16x3-3/4**

(3) **TORNILLO TIRAFONDO 5/16 x 2**

(6) **TUERCA EN T 5/16"**

(9) **ARANDELA DE BLOQUEO EXT 8x19**

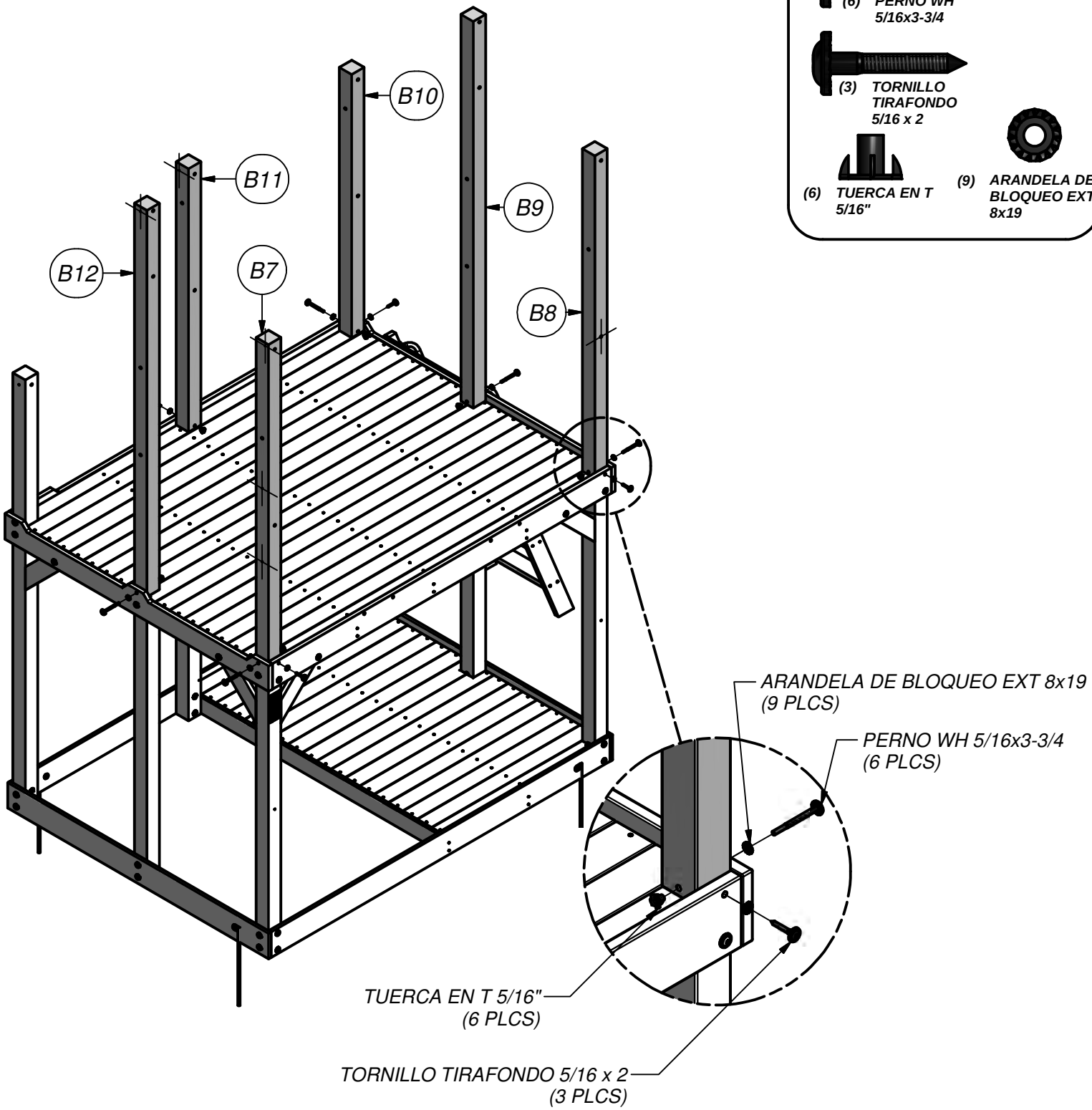

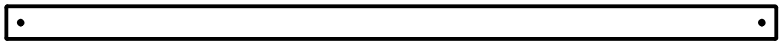

(1) ***H6 - CARRIL DE PIQUETE - W4L08088***
1"x3 3/8"x80 1/4" (24x86x2038)

(1) ***H13 - EL PASAMANOS - W4L08103***
1"x3 3/8"x31 3/4" (24x86x807)

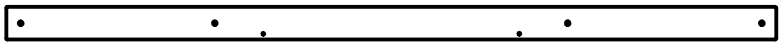

(1) ***H15 - CARRIL DE LA AZOTEA - W4L08116***
1"x3 3/8"x80 1/4" (24x86x2038)

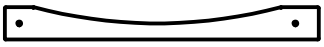

(1) ***H12 - EL PASAMANOS - W4L08102***
1"x3 3/8"x32 3/4" (24x86x831)

PASO 13

UBICACIONES DE LOS ORIFICIOS NOTA SOBRE MONTANTES PARA LA ORIENTACIÓN DE LA INSTALACIÓN. MARCADOS CON LA CRUZ.

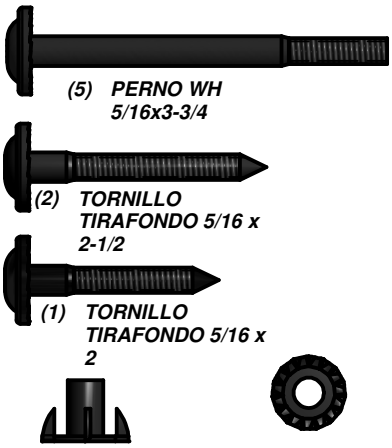

(5) PERNO WH 5/16x3-3/4

(2) TORNILLO TIRAFONDO 5/16 x 2-1/2

(1) TORNILLO TIRAFONDO 5/16 x 2

(5) TUERCA EN T 5/16"

(8) ARANDELA DE BLOQUEO EXT 8x19

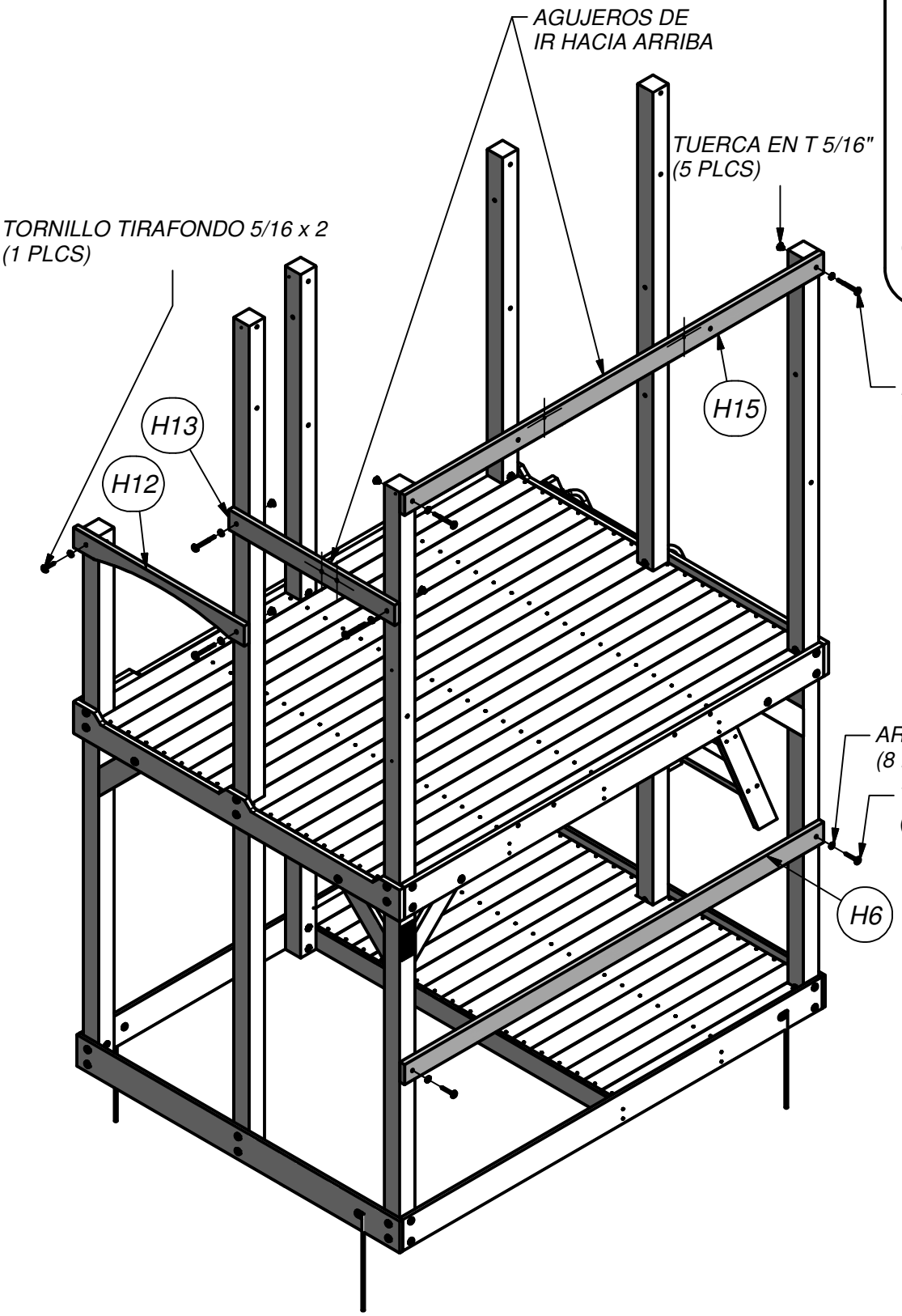

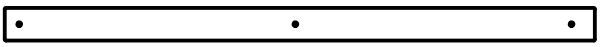

(1) *H7 - CARRIL DE PIQUETE - W4L08091*
1"x3 3/8"x61 1/2" (24x86x1562)

(1) *H11 - EL PASAMANOS - W4L08101*
1"x3 3/8"x80 1/4" (24x86x2038)

(1) *J3 - CARRIL DE LA AZOTEA - W4L08113*
1"x2 3/8"x41 5/8" (24x60x1057)

(1) *H10 - EL PASAMANOS - W4L08100*
1"x3 3/8"x62 1/2" (24x86x1586)

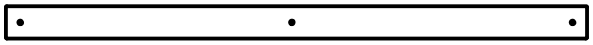

(1) *H25 - CARRIL DE PIQUETE - W4L08239*
1"x3 3/8"x60 1/2" (24x86x1538)

PASO 14

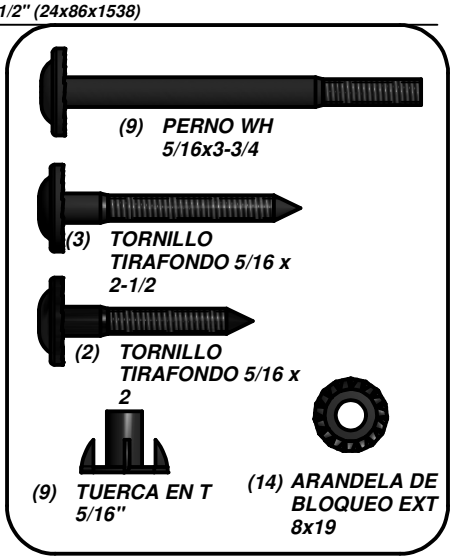

(9) *PERNO WH 5/16x3-3/4*

(3) *TORNILLO TIRAFONDO 5/16 x 2-1/2*

(2) *TORNILLO TIRAFONDO 5/16 x 2*

(9) *TUERCA EN T 5/16"*

(14) *ARANDELA DE BLOQUEO EXT 8x19*

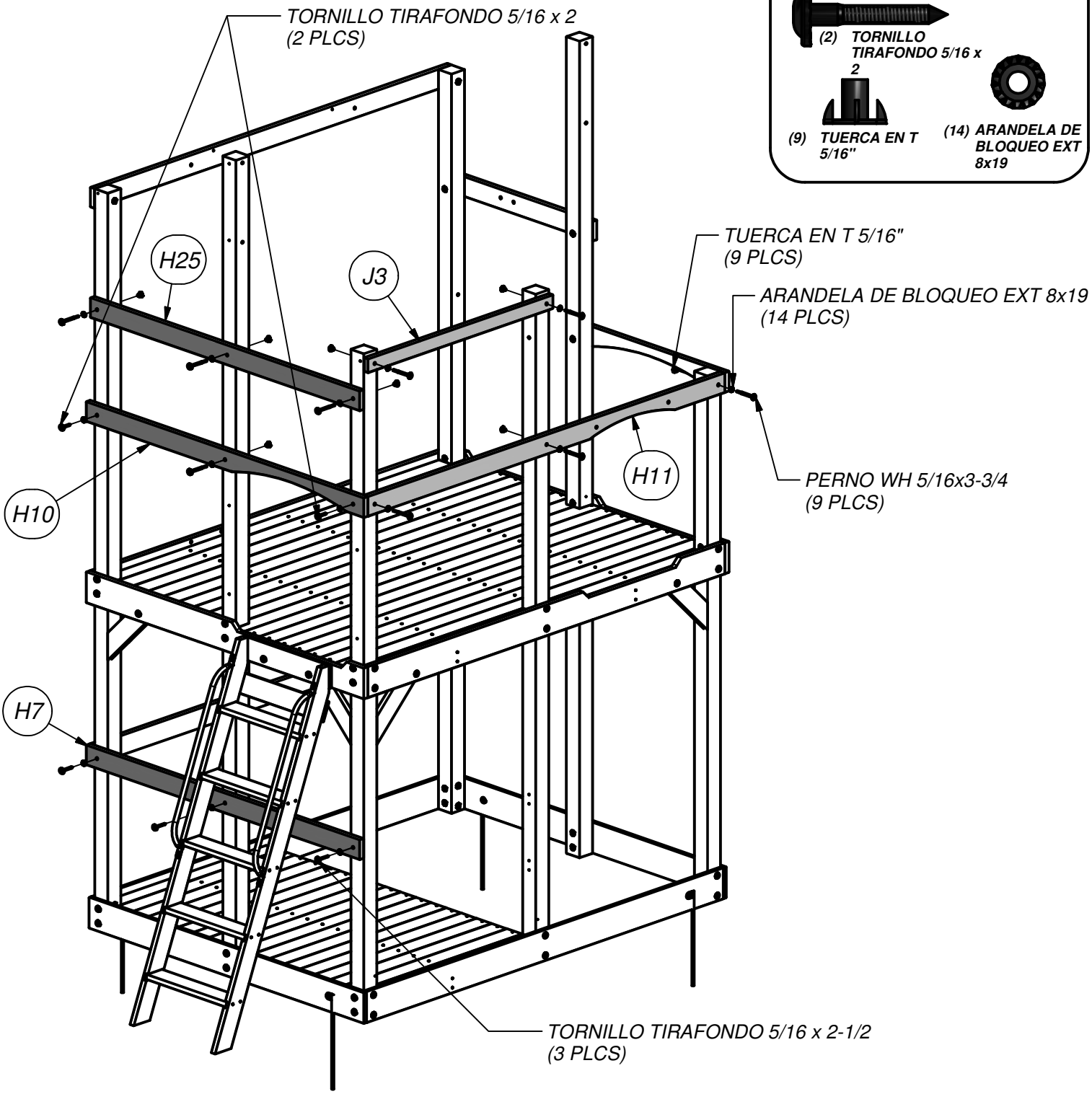

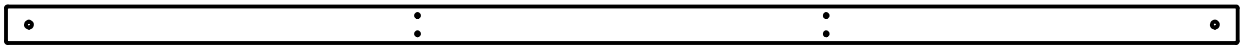

(1) ***J2 - CARRIL DE LA AZOTEA - W4L08112***
1"x2 3/8"x80 1/4" (24x60x2038)

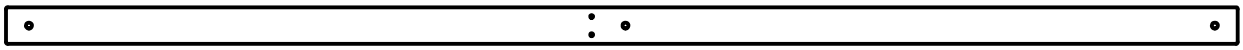

(1) ***J9 - EL PASAMANOS - W4L08106***
1"x2 3/8"x80 1/4" (24x60x2038)

PASO 15

UBICACIONES DE LOS ORIFICIOS NOTA SOBRE RIELES DE ORIENTACIÓN DE LA INSTALACIÓN. MARCADO CON CRUCETA.

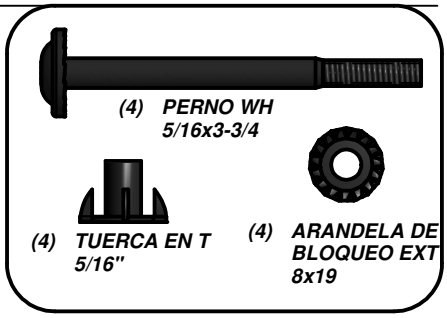

(4) PERNO WH 5/16x3-3/4

(4) TUERCA EN T 5/16"

(4) ARANDELA DE BLOQUEO EXT 8x19

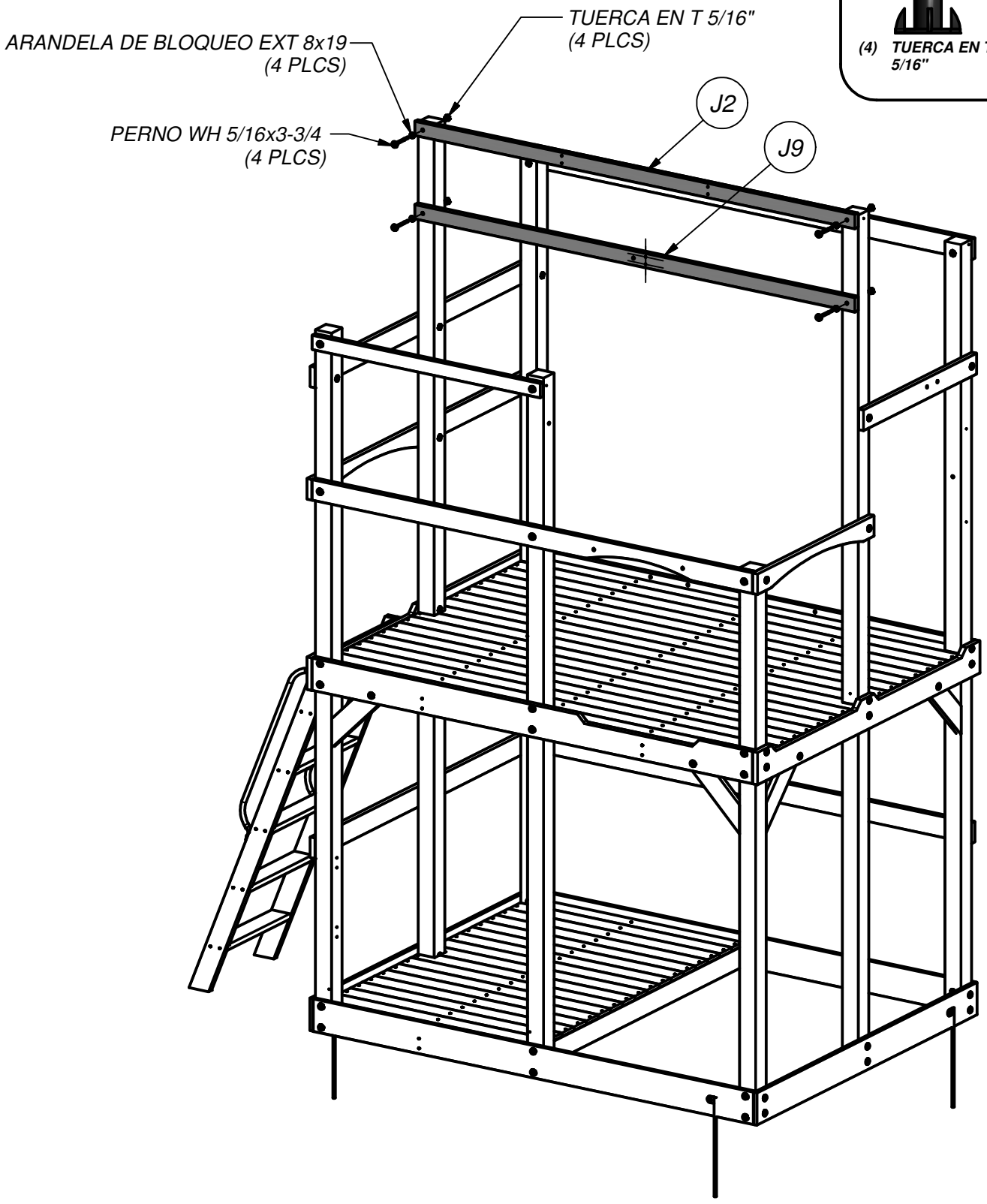

(1) ***E1 - EL MONTANTE - W4L08105***
1 3/8"x3 3/8"x66 1/8" (36x86x1678)

(1) ***H14 - EL PASAMANOS - W4L08108***
1"x3 3/8"x30 1/4" (24x86x767)

PASO 16

(1) PERNO WH 5/16x4-1/4

(1) PERNO WH 5/16x2-1/4

(1) PERNO WH 5/16x3-3/4

(3) TUERCA EN T 5/16"

(3) ARANDELA DE BLOQUEO EXT 8x19

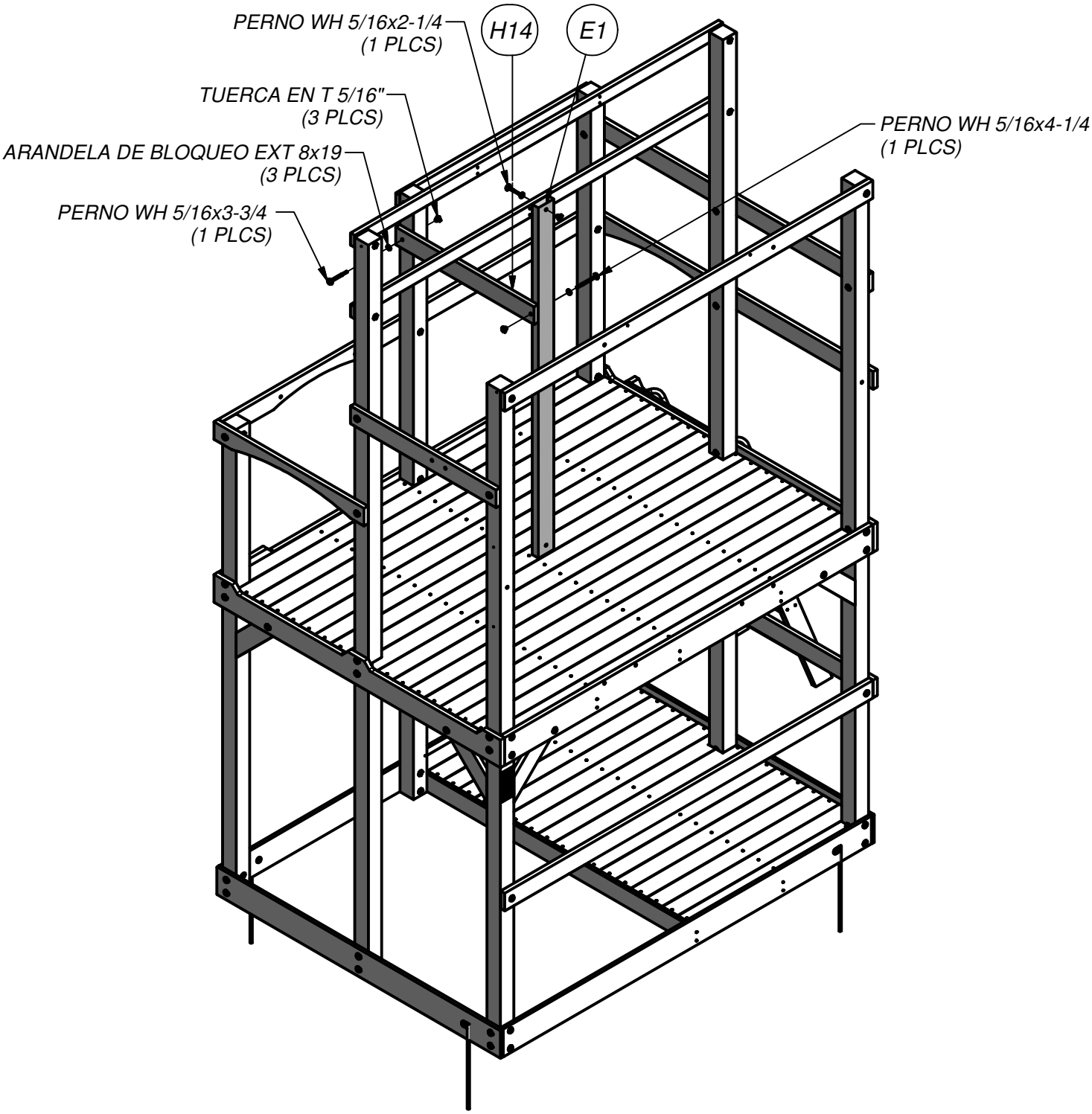

(1) ***M2 - EL PASAMANOS - W4L08120***
5/8"x3 3/8"x41 3/4" (16x86x1062)

(1) ***TZ - SOPORTE EN "L" 2.5x38x50x55 - A100340***

PASO 17

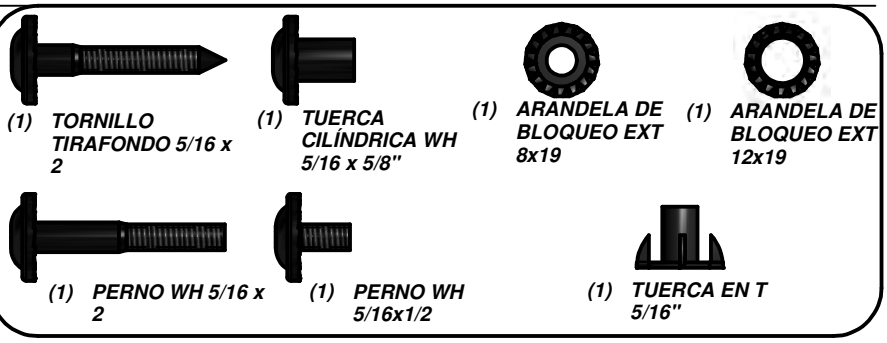

(1) TORNILLO TIRAFONDO 5/16 x 2

(1) TUERCA CILÍNDRICA WH 5/16 x 5/8"

(1) ARANDELA DE BLOQUEO EXT 8x19

(1) ARANDELA DE BLOQUEO EXT 12x19

(1) PERNO WH 5/16 x 2

(1) PERNO WH 5/16x1/2

(1) TUERCA EN T 5/16"

TUERCA CILÍNDRICA WH 5/16 x 5/8"
(1 PLCS)

ARANDELA DE BLOQUEO EXT 12x19
(1 PLCS)

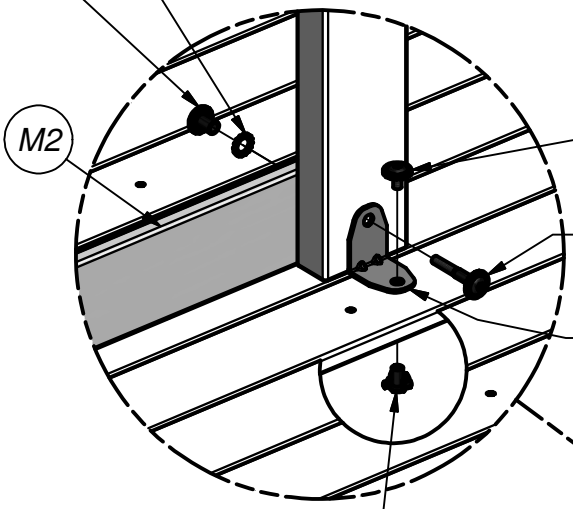

PERNO WH 5/16x1/2
(1 PLCS)

PERNO WH 5/16 x 2
(1 PLCS)

SOPORTE EN "L" 2.5x38x50x55
(1 PLCS)

TUERCA EN T 5/16"
(1 PLCS)

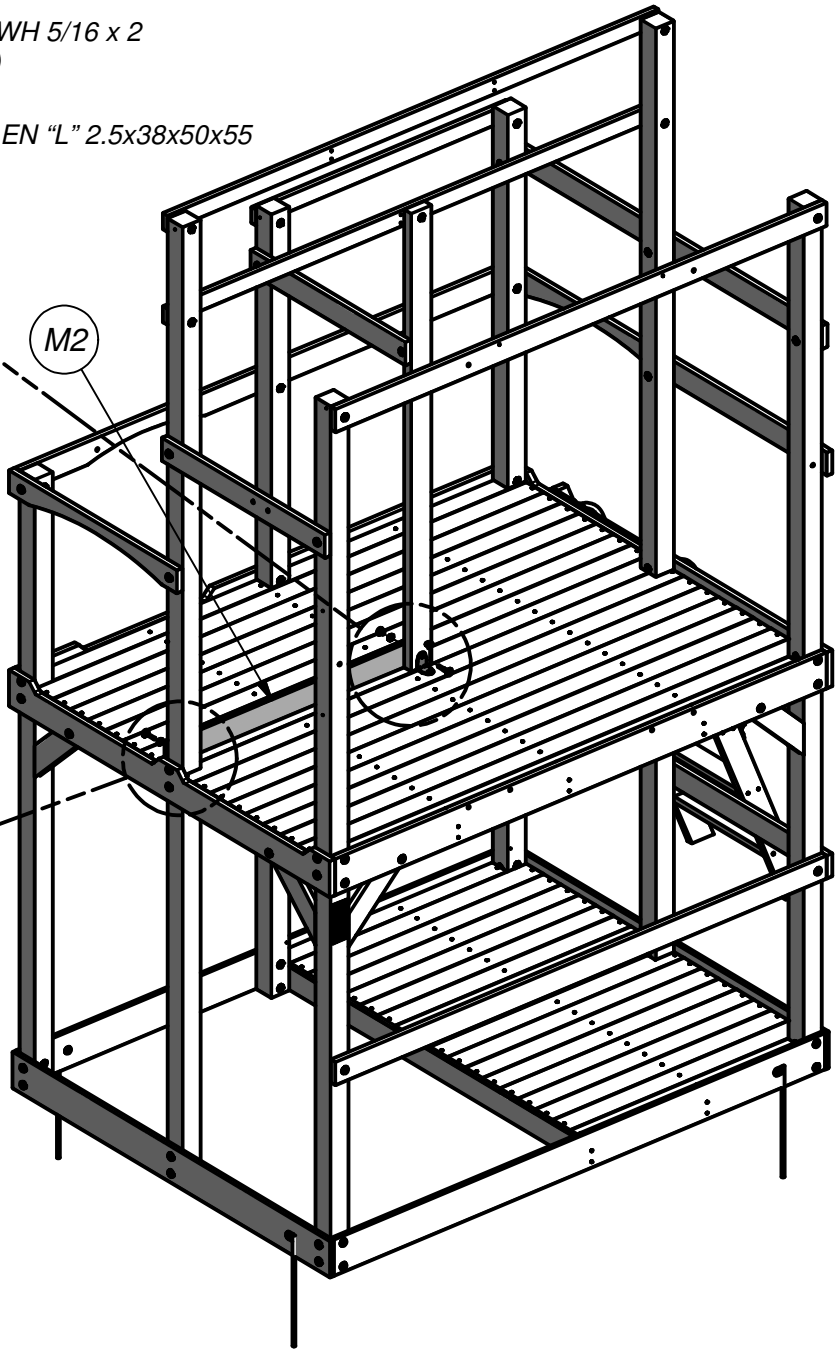

UTILIZANDO COMO SOPORTE DE L PLANTILLA
BROCA 10mm AGUJERO PILOTO A TRAVÉS DEL PISO.
INSTALAR T-TUERCA DE LA PARTE INFERIOR.

TORNILLO TIRAFONDO 5/16 x 2
(1 PLCS)

ARANDELA DE BLOQUEO EXT 8x19
(1 PLCS)

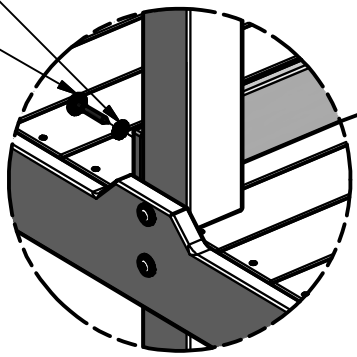

(2) *E5 - LA ESTACA - W4L08137*
1 3/8"x3 3/8"x66 1/8" (36x86x1678)

(10) *M11 - LA ESTACA - W4L08119*
5/8"x3 3/8"x66 1/8" (16x86x1678)

PASO 18

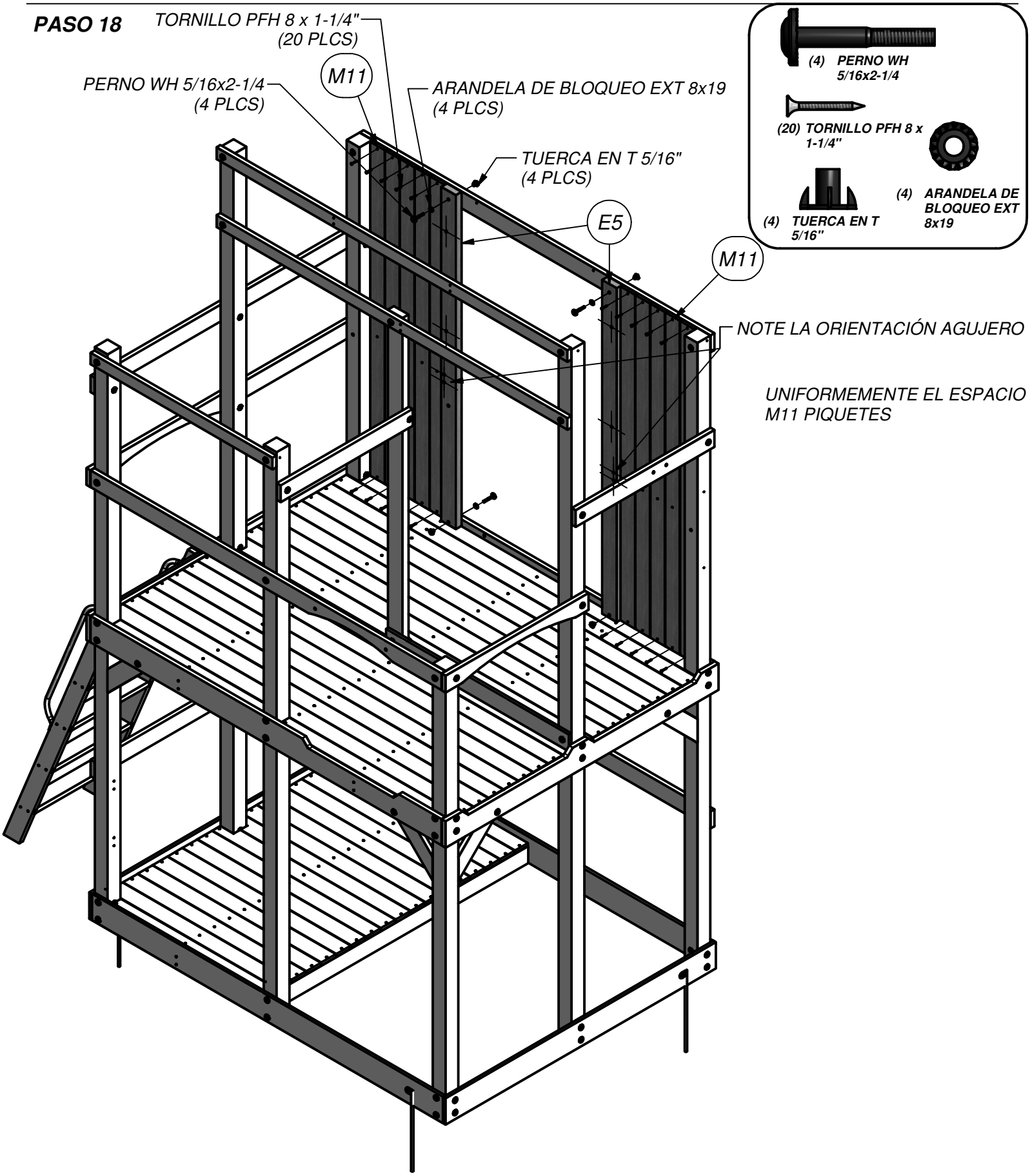

(1) *J8 - EL PASAMANOS - W4L08139*
1"x2 3/8"x40 1/8" (24x60x1020)

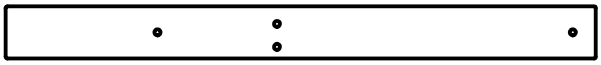

(2) *H21 - EL PASAMANOS - W4L08138*
1"x3 3/8"x38 3/8" (24x86x976)

PASO 19

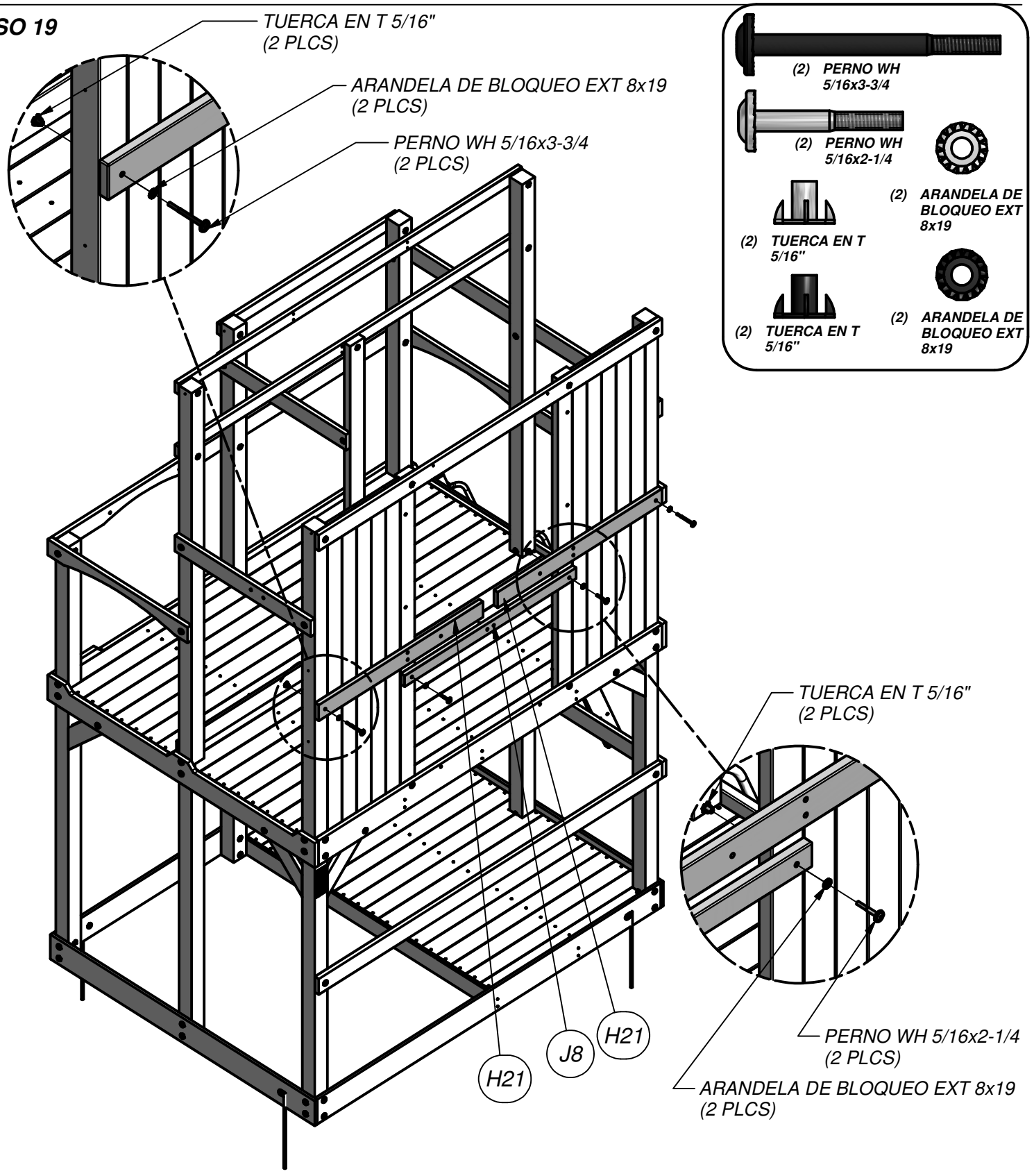

(6) *M8 - LA ESTACA - W4L08104*
5/8"x3 3/8"x30" (16x86x763)

(2) *M16 - LA ESTACA - W4L08140*
5/8"x3"x30" (16x77x763)

(2) *M43 - LA ESTACA - W4L08236*
5/8"x3 3/8"x30" (16x86x763)

PASO 20

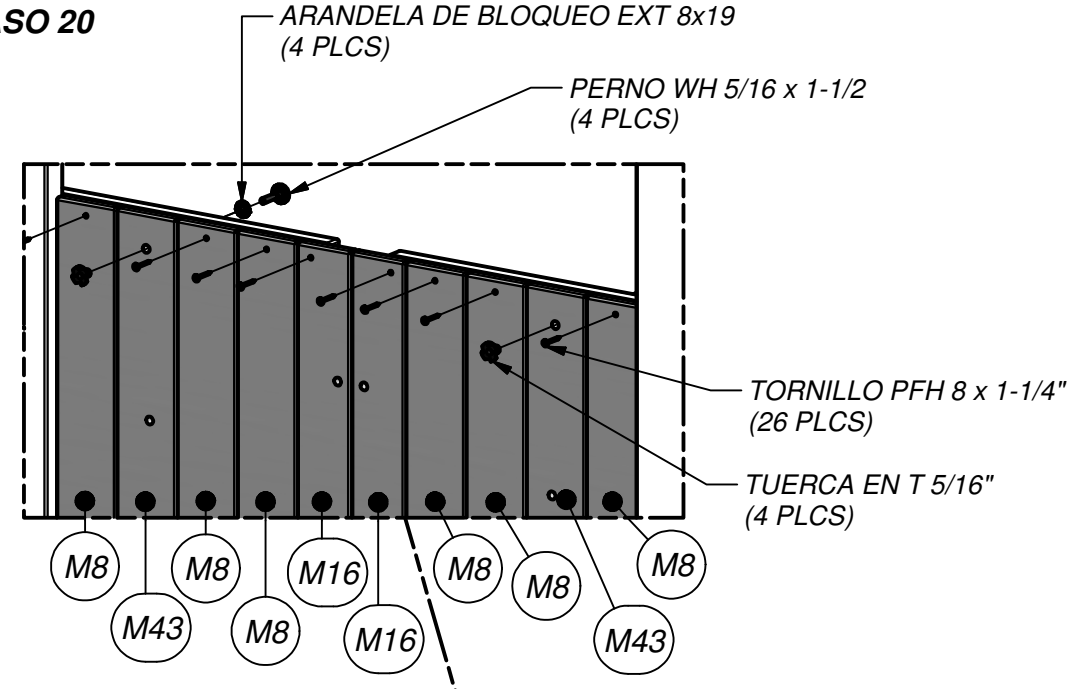

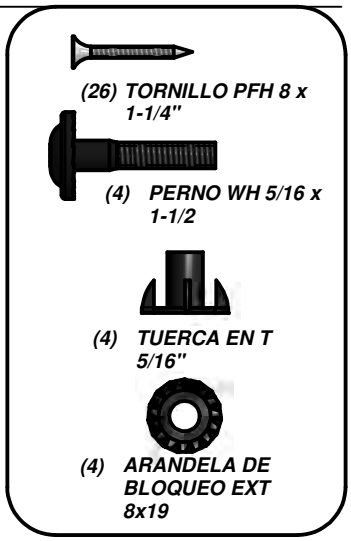

(26) TORNILLO PFH 8 x 1-1/4"

(4) PERNO WH 5/16 x 1-1/2

(4) TUERCA EN T 5/16"

(4) ARANDELA DE BLOQUEO EXT 8x19

UNIFORMEMENTE EL ESPACIO PIQUETES

NOTE LA ORIENTACIÓN AGUJERO MARCADA POR LA CRUZ

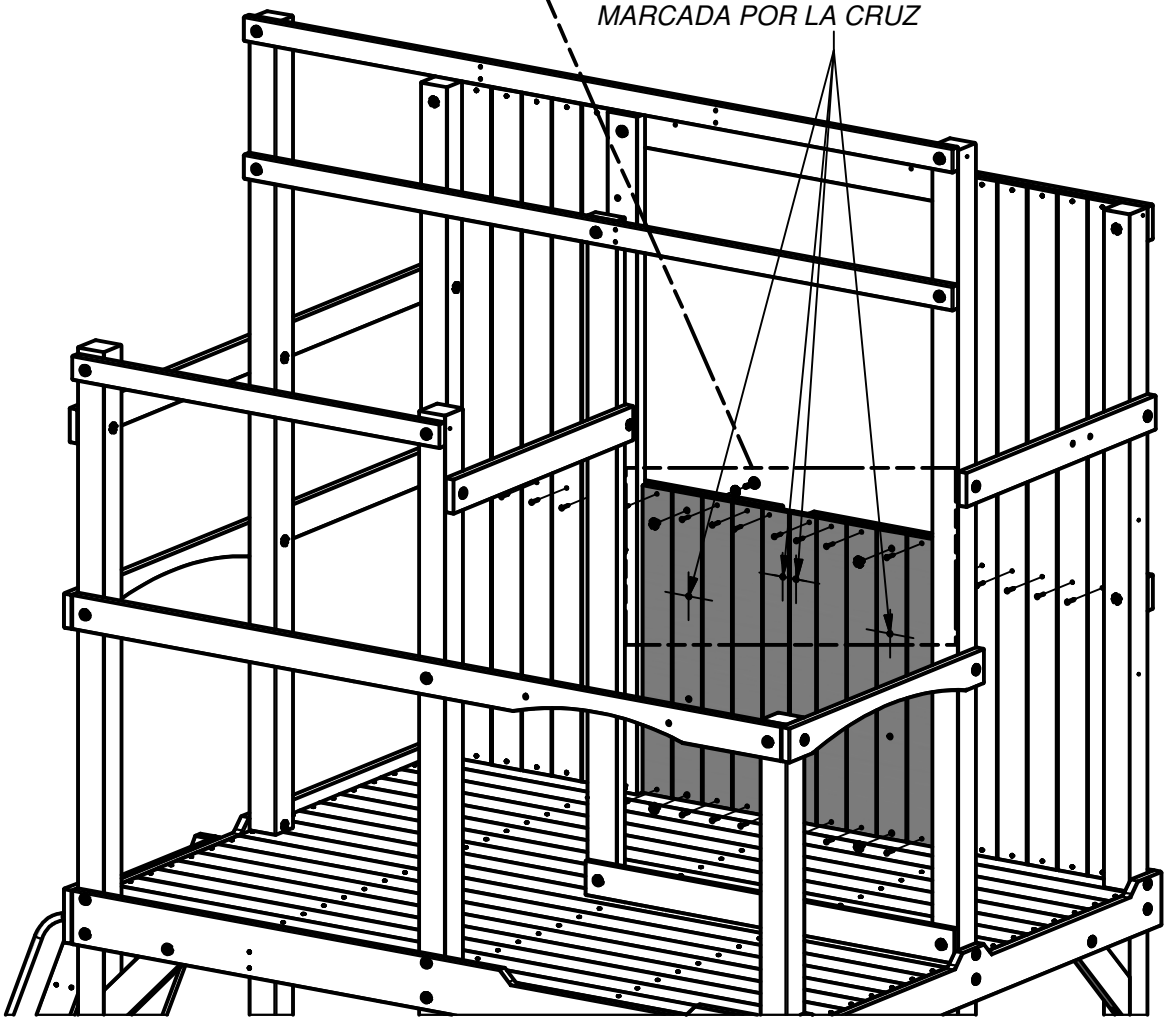

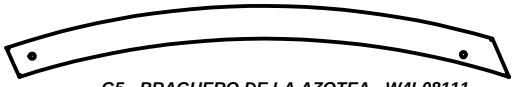

(3) G5 - BRAGUERO DE LA AZOTEA - W4L08111
15/16"x5 1/4"x37 3/8" (24x134x950)

(1) G6 - BRAGUERO DE LA AZOTEA - W4L08114
15/16"x5 1/4"x33 5/8" (24x134x853)

(2) G7 - BRAGUERO DE LA AZOTEA - W4L08115
15/16"x5 1/4"x35 5/16" (24x134x898)

PASO 21

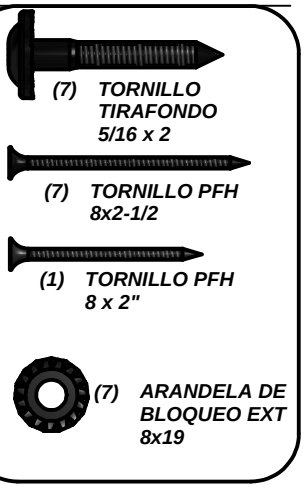

(7) TORNILLO TIRAFONDO 5/16 x 2

(7) TORNILLO PFH 8x2-1/2

(1) TORNILLO PFH 8 x 2"

(7) ARANDELA DE BLOQUEO EXT 8x19

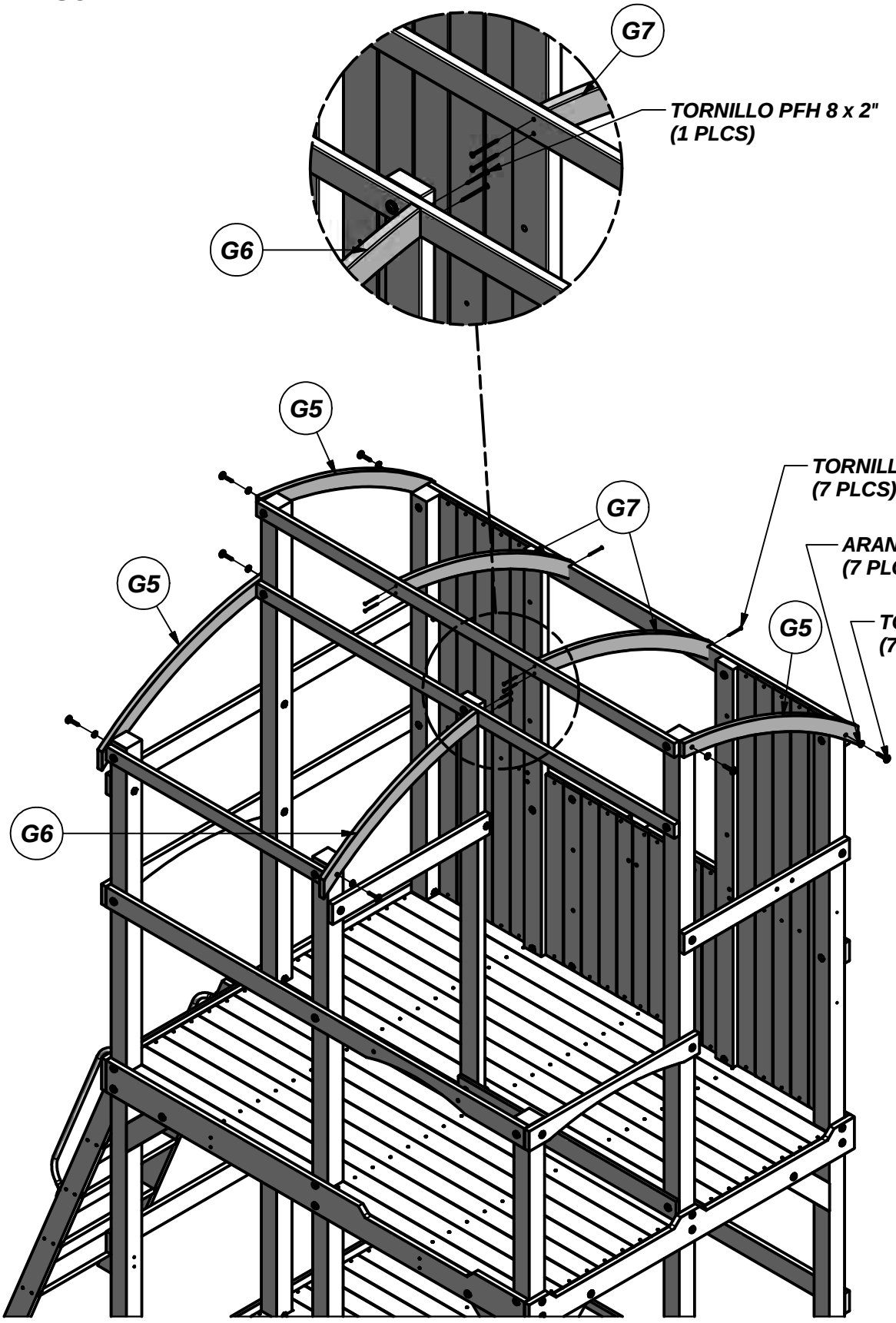

(2) **M17 - LA ESTACA - W4L08201**
5/8"x2 5/8"x34 1/2" (16x67x877)

(2) **M18 - LA ESTACA - W4L08202**
5/8"x3 3/8"x34 1/8" (16x86x866)

(2) **M19 - LA ESTACA - W4L08203**
5/8"x3 3/8"x33 3/8" (16x86x847)

(2) **M20 - LA ESTACA - W4L08204**
5/8"x3 3/8"x32 3/8" (16x86x823)

(2) **M21 - LA ESTACA - W4L08205**
5/8"x3 3/8"x31 1/4" (16x86x793)

(2) **M22 - LA ESTACA - W4L08206**
5/8"x3 3/8"x29 3/4" (16x86x757)

(2) **M24 - LA ESTACA - W4L08207**
5/8"x3 3/8"x28 1/8" (16x86x715)

(2) **M25 - LA ESTACA - W4L08208**
5/8"x2 5/8"x26 1/4" (16x67x666)

PASO 22

UNIFORMEMENTE EL ESPACIO
PIQUETES EN AMBAS CARAS

(32) TORNILLO PFH 8 x 1-1/4"

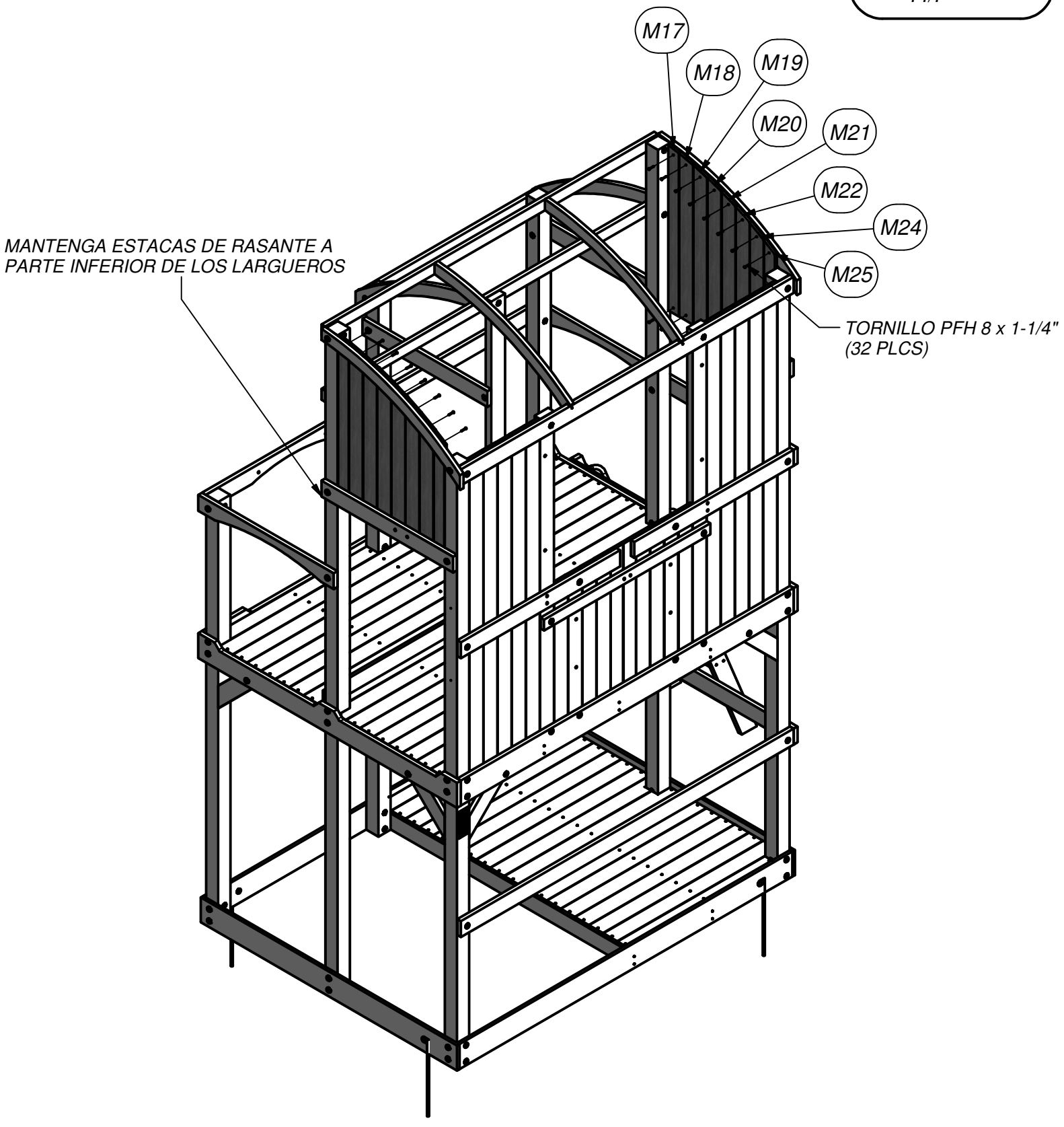

(2) **M26 - LA ESTACA - W4L08209**
5/8"x2 5/8"x21 5/8" (16x67x548)

(2) **M27 - LA ESTACA - W4L08210**
5/8"x3 3/8"x21 1/8" (16x86x537)

(2) **M28 - LA ESTACA - W4L08211**
5/8"x3 3/8"x20 3/8" (16x86x518)

(2) **M29 - LA ESTACA - W4L08212**
5/8"x3 3/8"x19 1/2" (16x86x494)

(2) **M30 - LA ESTACA - W4L08213**
5/8"x3 3/8"x18 1/4" (16x86x464)

(2) **M31 - LA ESTACA - W4L08214**
5/8"x3 3/8"x16 7/8" (16x86x428)

(2) **M32 - LA ESTACA - W4L08215**
5/8"x3 3/8"x15 1/4" (16x86x386)

(2) **M33 - LA ESTACA - W4L08216**
5/8"x2 5/8"x13 1/4" (16x67x337)

PASO 23

UNIFORMEMENTE EL ESPACIO
PIQUETES EN AMBAS CARAS

(32) TORNILLO PFH 8 x 1-1/4"

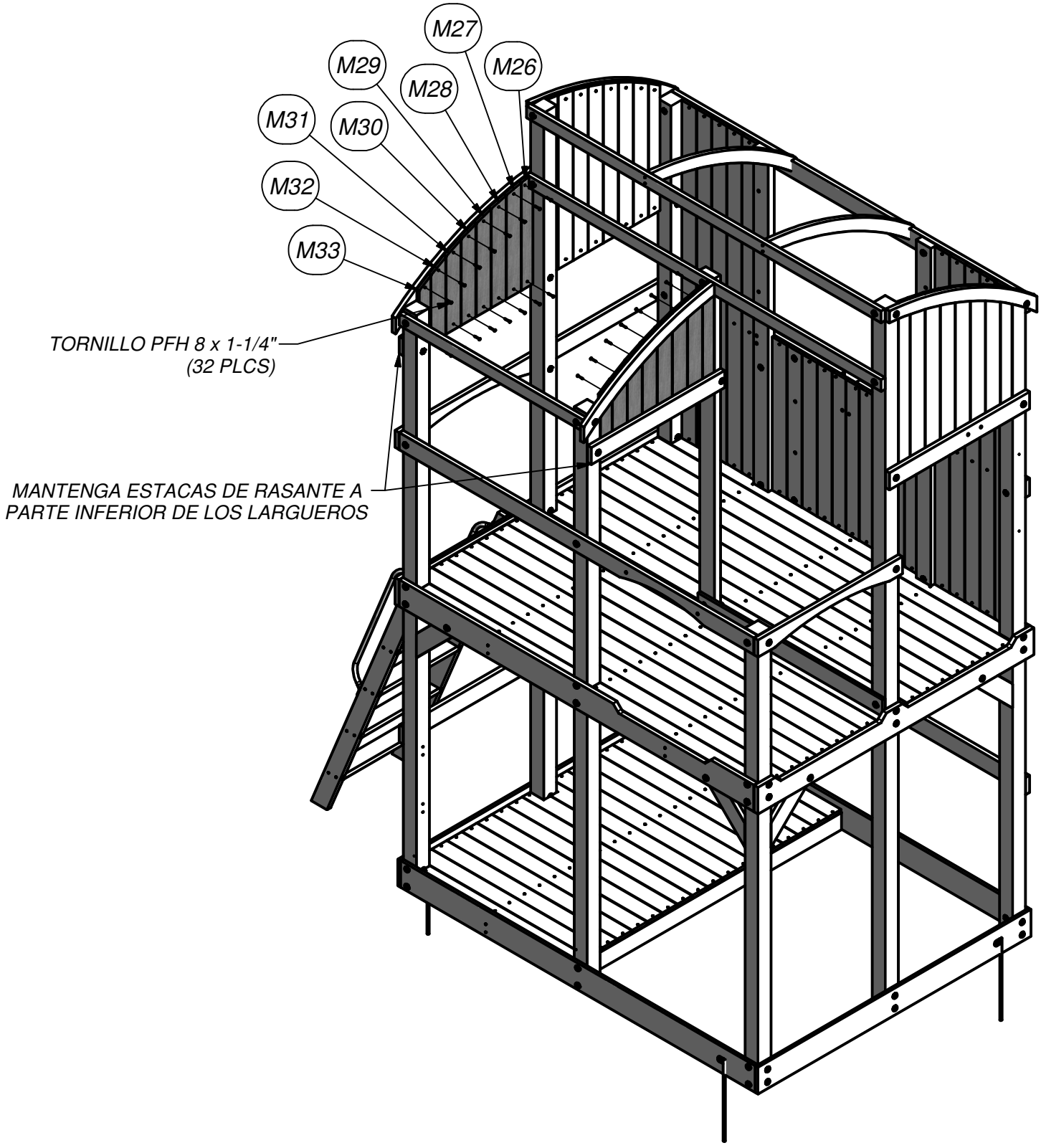

(19) *M8 - LA ESTACA - W4L08104*
5/8"x3 3/8"x30" (16x86x763)

(2) *M10 - LA ESTACA - W4L08110*
5/8"x2 5/8"x30" (16x67x763)

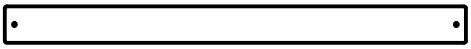

(2) *N3 - LA ESTACA - W4L08109*
5/8"x2 3/8"x30" (16x60x763)

PASO 24

UNIFORMEMENTE EL ESPACIO PIQUETES

(46) TORNILLO PFH 8 x 1-1/4"

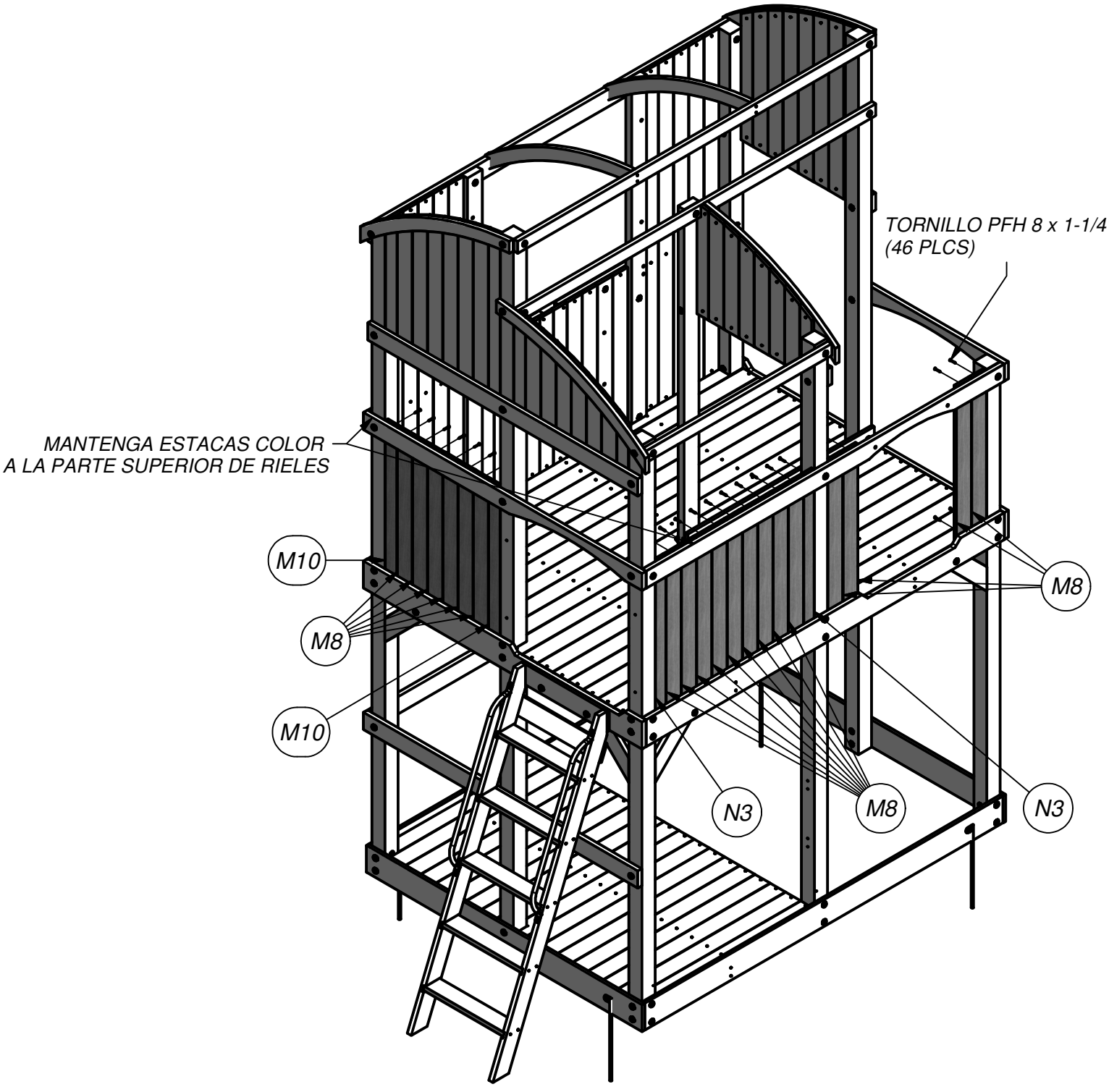

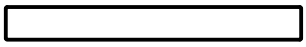

(1) *M5 - MARCO DE VENTANA - W4L08083*
5/8"x3 3/8"x30 3/4" (16x86x781)

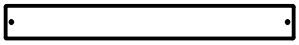

(7) *M8 - LA ESTACA - W4L08104*
5/8"x3 3/8"x30" (16x86x763)

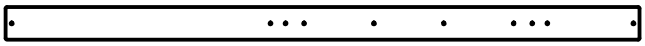

(2) *M15 - LA ESTACA - W4L08125*
5/8"x3 3/8"x66 1/8" (16x86x1678)

(1) *N1 - LA ESTACA - W4L08123*
5/8"x2 3/8"x66 1/8" (16x60x1678)

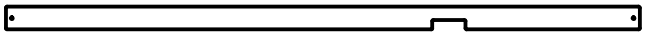

(1) *N2 - LA ESTACA - W4L08121*
5/8"x2 3/8"x66 1/8" (16x60x1678)

PASO 25

UNIFORMEMENTE EL ESPACIO PIQUETES

(4) TORNILLO PFH 8 x 1-1/4"

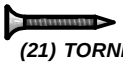

(21) TORNILLO PFH 8x1 1/8

AGUJEROS DE NOTA EN M15

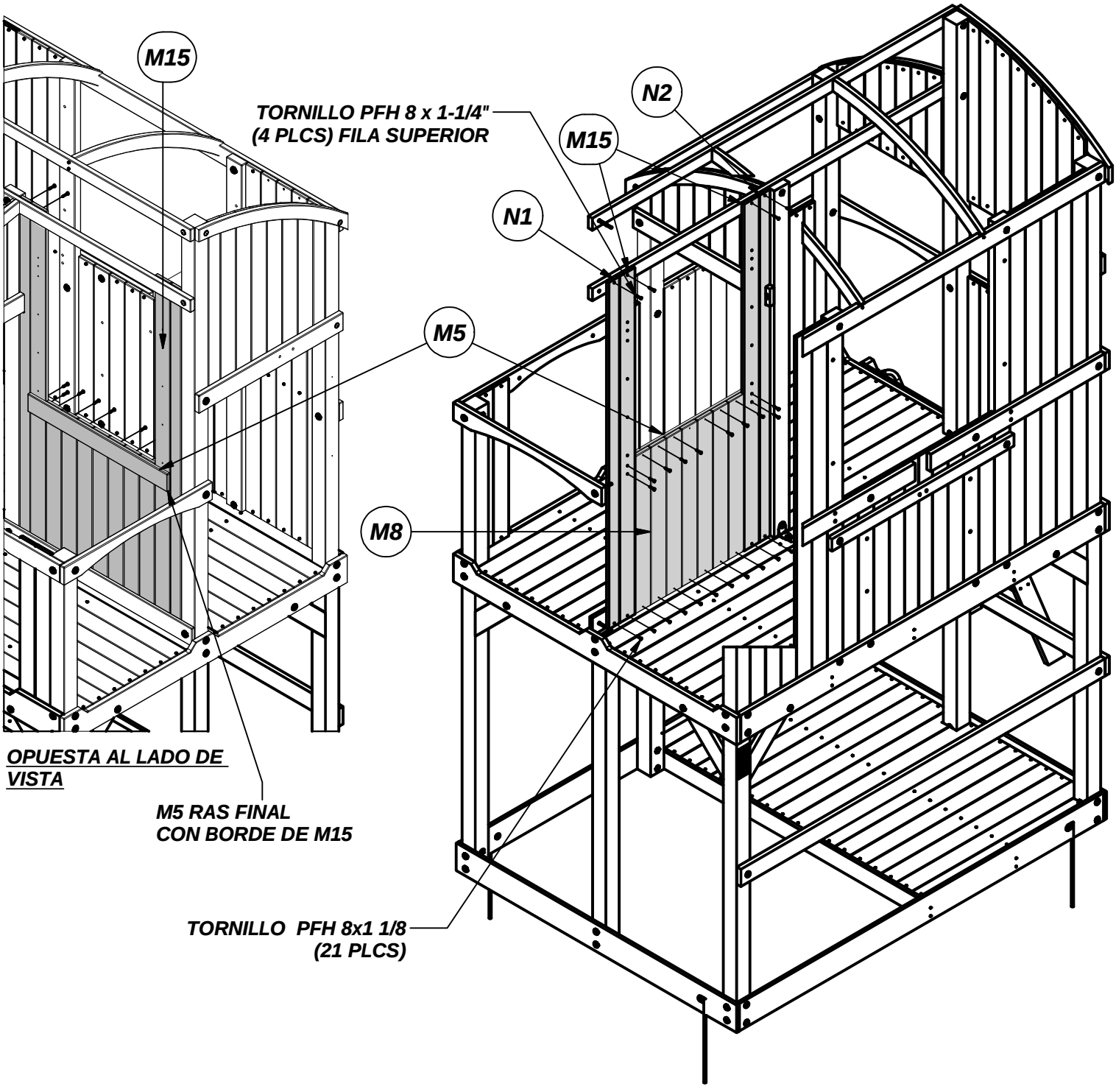

(1) ***M5 - MARCO DE VENTANA - W4L08083***
5/8"x3 3/8"x30 3/4" (16x86x781)

(2) ***M13 - MARCO DE VENTANA - W4L08122***
5/8"x3 3/8"x23 7/8" (16x86x607)

PASO 26

(12) TORNILLO PFH 8x1 1/8

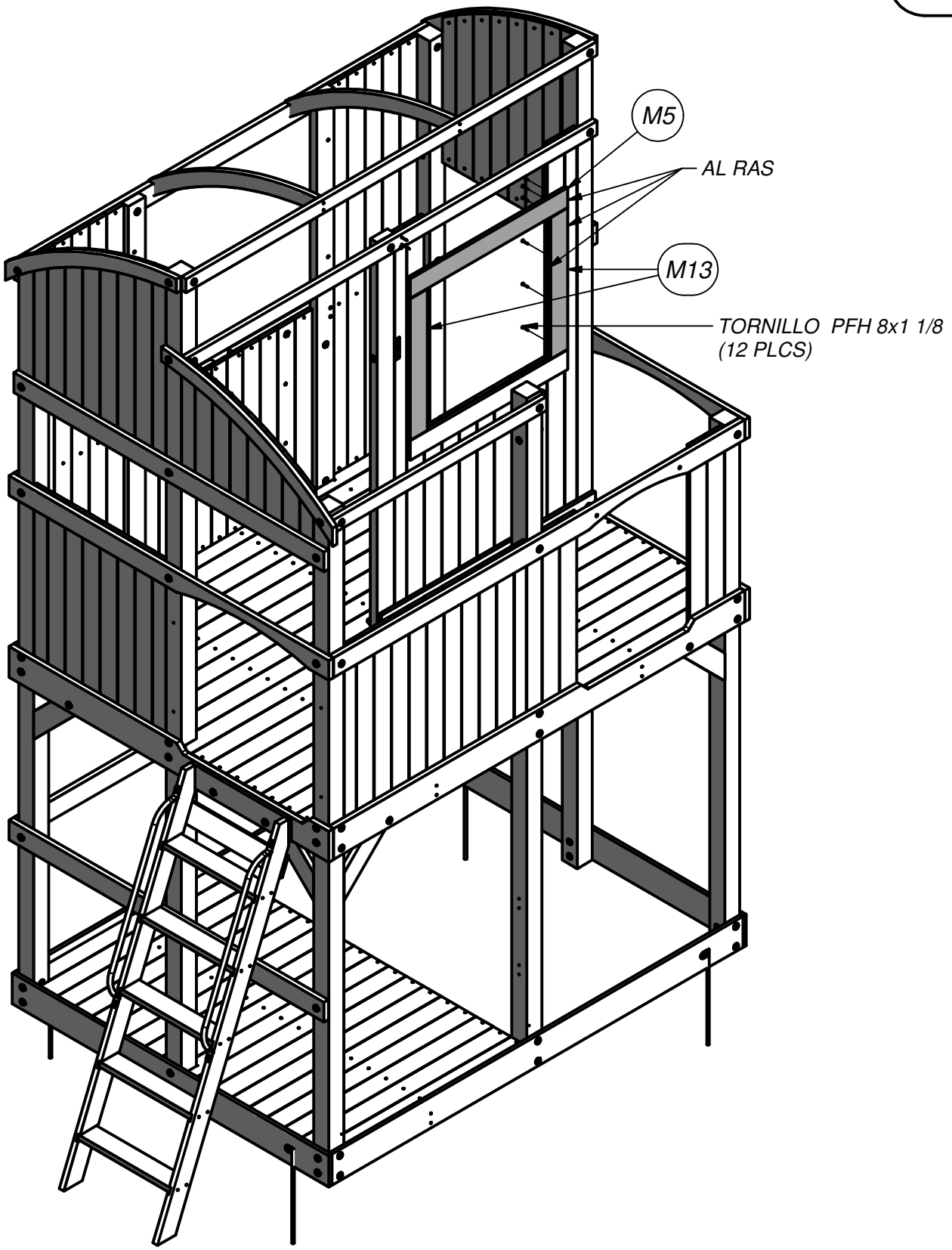

(7) *M14 - LA ESTACA - W4L08124*
5/8"x3 3/8"x12 1/8" (16x86x307)

(1) *T2 - MORCO DE VENTANA - W4L08136*
15/16"x1 5/16"x27 15/16" (24x34x709)

(1) *T3 - MARCO DE VENTANA - W4L08135*
1"x1 3/8"x27 7/8" (24x34x707)

PASO 27

UNIFORMEMENTE EL ESPACIO PIQUETES

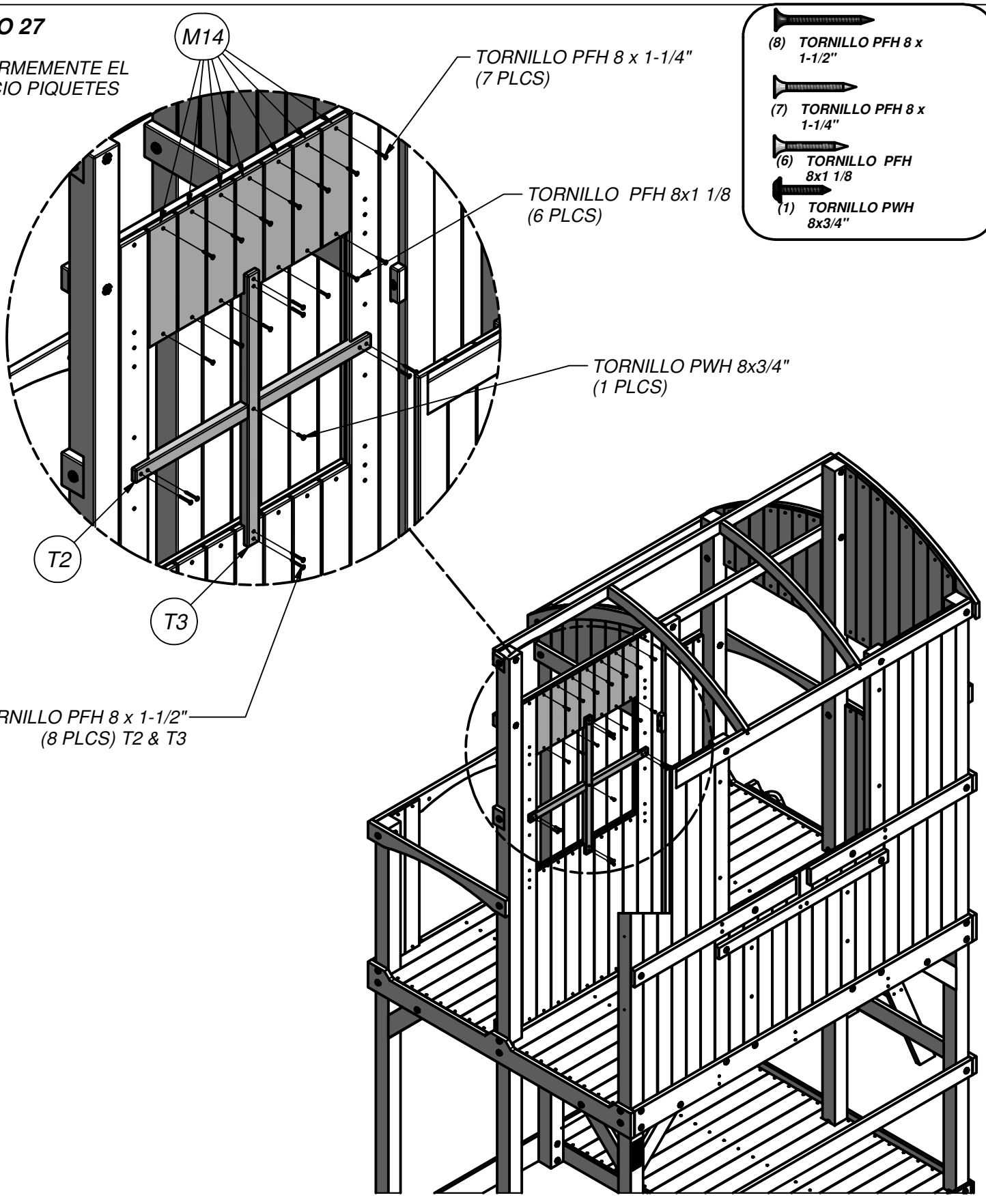

(20) *M7 - LA ESTACA - W4L08092*
5/8"x3 3/8"x26 7/8" (16x86x683)

PASO 28

(20) TORNILLO PFH 8 x 1-1/4"

(20) TORNILLO PFH 8x1 1/8

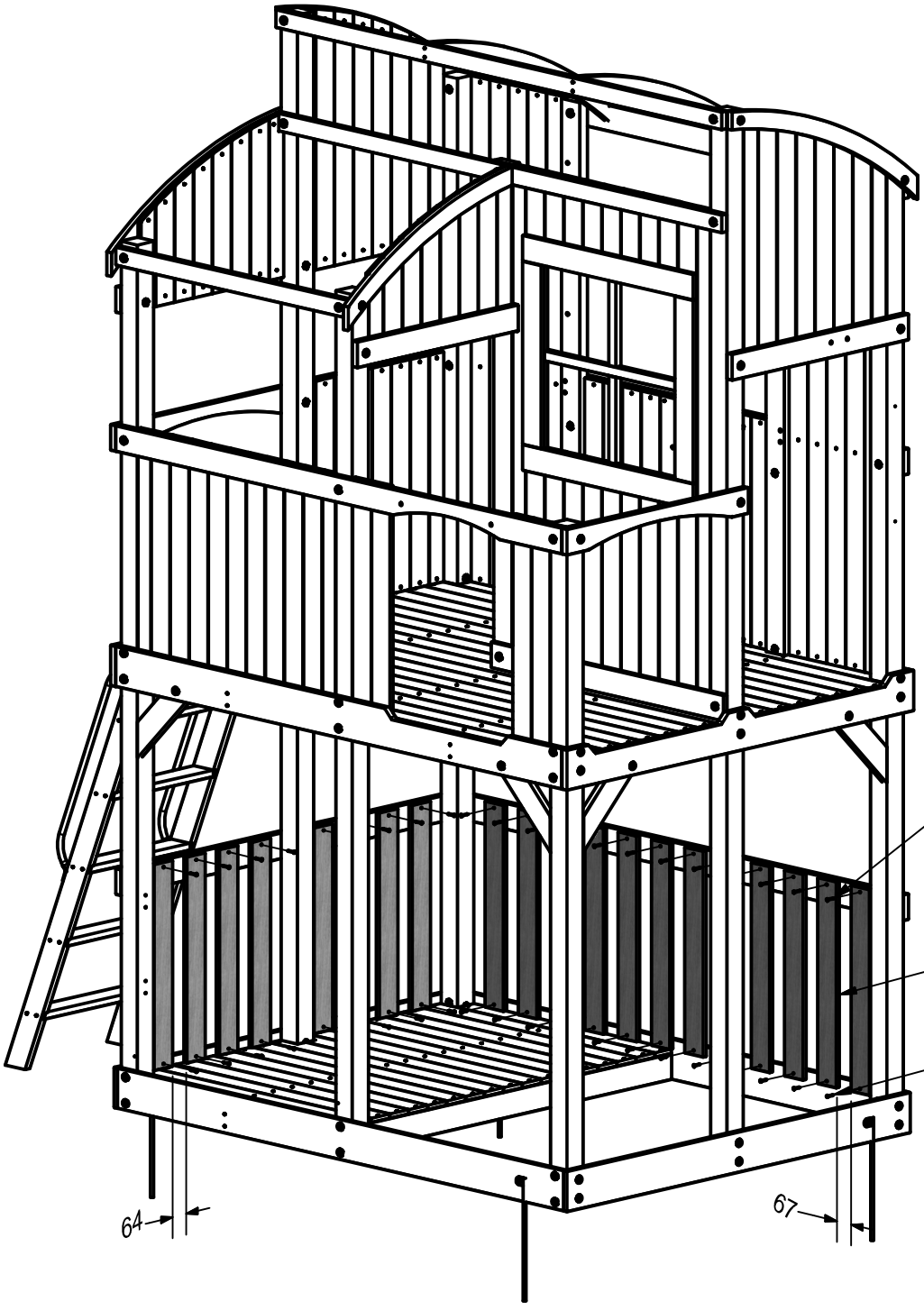

TORNILLO PFH 8 x 1-1/4"
(20 PLCS)
FILA SUPERIOR

M7

TORNILLO PFH 8x1 1/8
(20 PLCS)
FILA INFERIOR

UNIFORMEMENTE EL ESPACIO PIQUETES

(2) ***J7 - CARRIL DE LA AZONTEA - W4L08231***
1"x2 3/8"x4 3/4" (24x60x122)

(2) ***J10 - CARRIL DE LA AZOTEA - W4L08230***
1"x2 3/8"x5 3/4" (24x60x146)

(2) ***- SOPORTE EN "L" 90° - A4M00555***

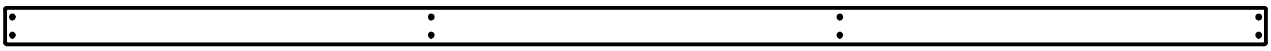

(1) ***N4 - CARRIL DE LA AZOTEA - W4L08229***
5/8"x2 3/8"x82 1/8" (16x60x2086)

PASO 29

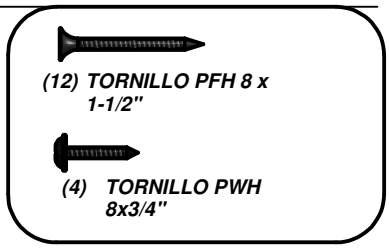

(12) TORNILLO PFH 8 x 1-1/2"

(4) TORNILLO PWH 8x3/4"

AL RAS

J7

N4

TORNILLO PWH 8x3/4" (4 PLCS)

TORNILLO PFH 8 x 1-1/2" (12 PLCS)

SOPORTE EN "L" 90° (2 PLCS) TYP

NOTA:
INSTALAR PIEZAS J7 Y J10 PRIMERO

J7

J10

N4

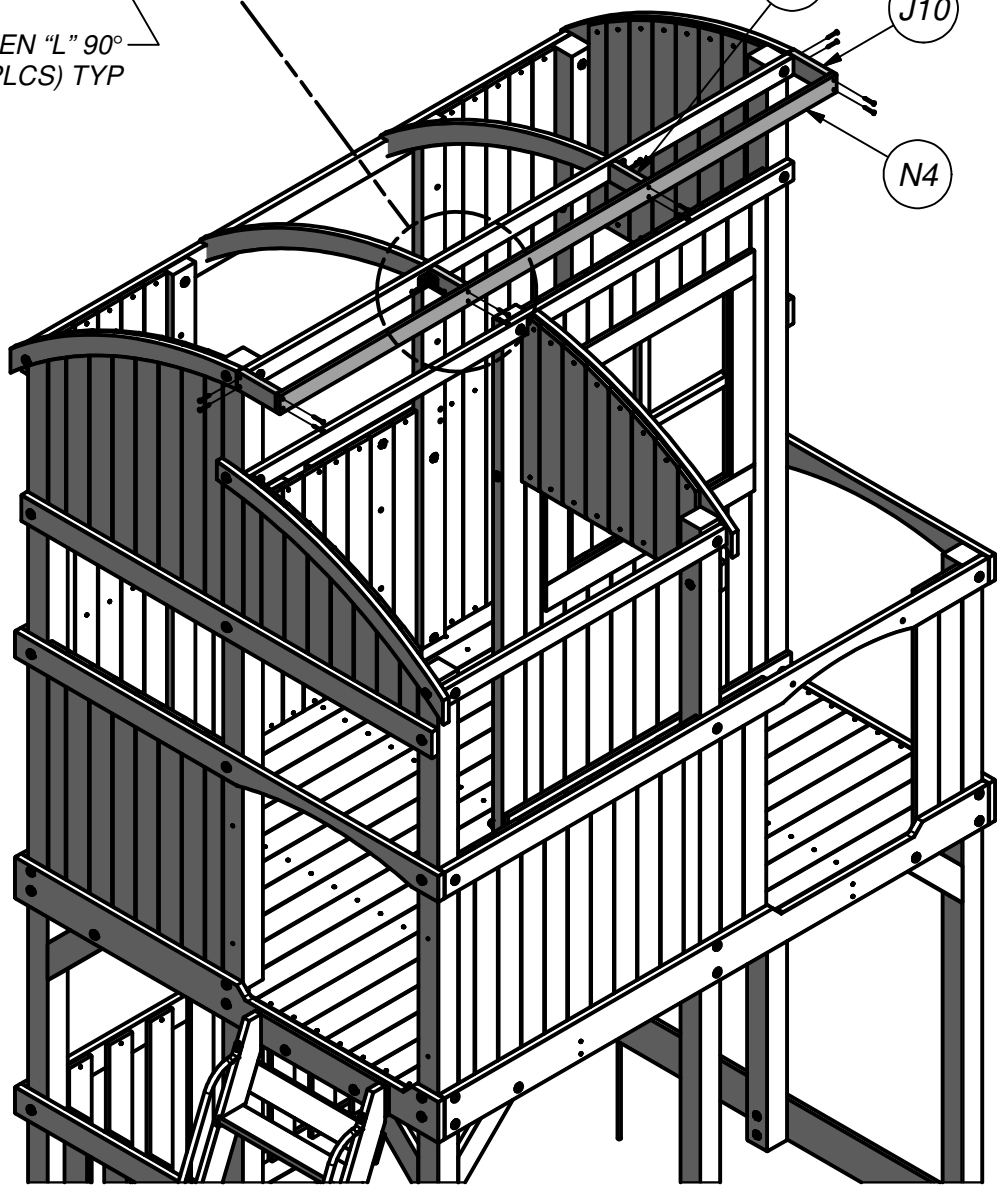

(2) ***KE5 - TEJAS DE EXTREMO - W4L08232***
5/8"x3 3/8"x86 7/8" (16x86x2206)

(12) ***KP4 - LA TABLILLA - W4L08233***
5/8"x3 3/8"x86 7/8" (16x86x2206)

PASO 30

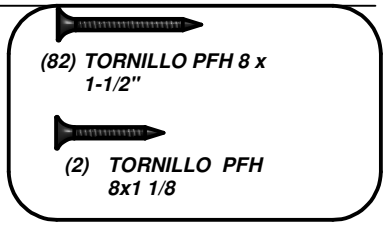

(82) TORNILLO PFH 8 x 1-1/2"

(2) TORNILLO PFH 8x1 1/8

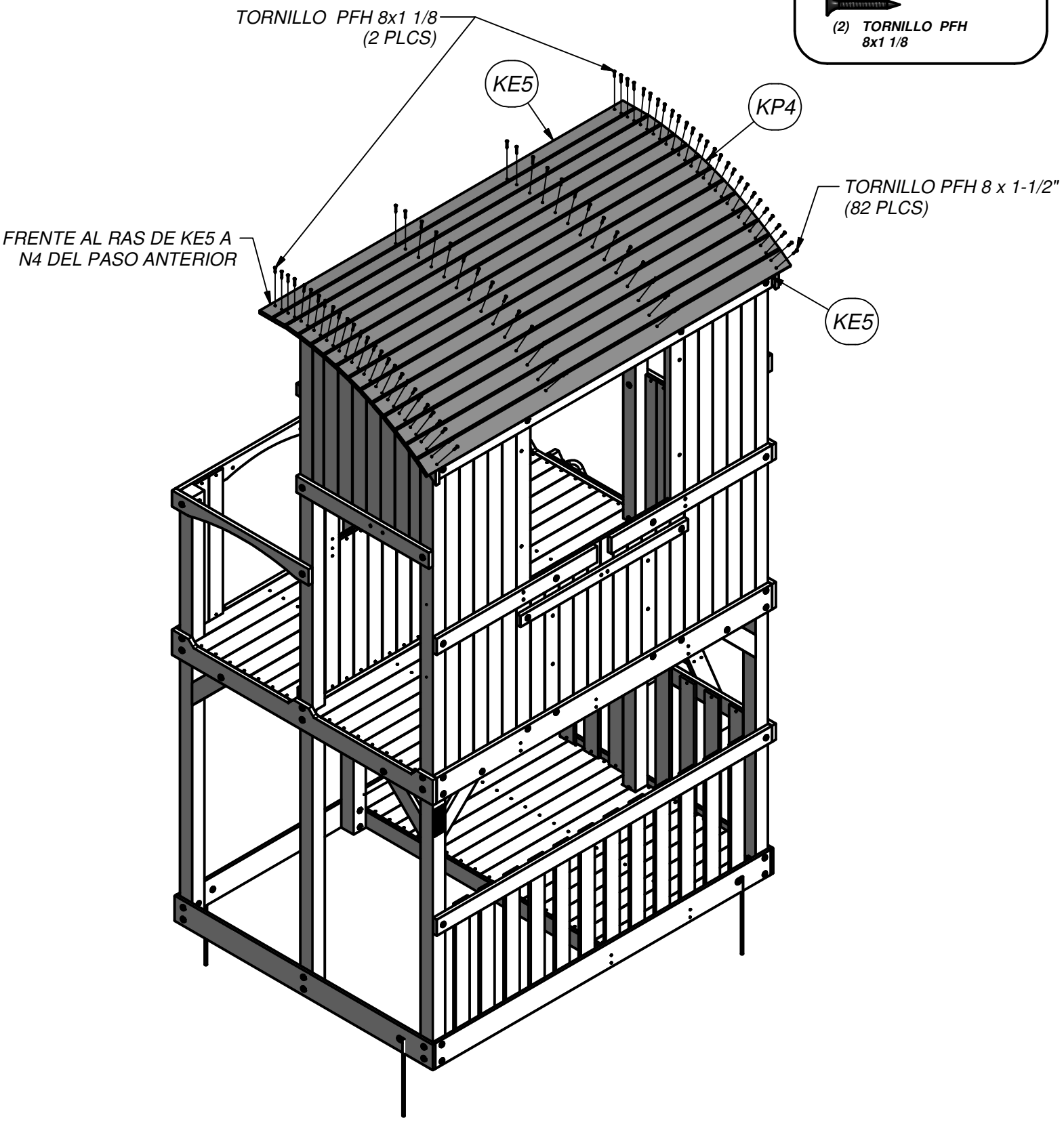

(2) ***KE6 - TEJAS DE EXTREMO - W4L08234***
5/8"x3 3/8"x48 1/4" (16x86x1225)

(9) ***KP7 - LA TABLILLA - W4L08235***
5/8"x3 3/8"x48 1/4" (16x86x1225)

PASO 31

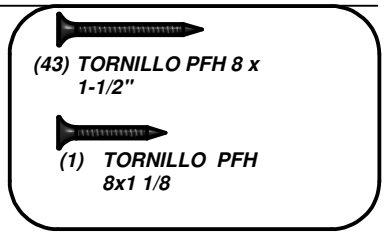

(43) TORNILLO PFH 8 x 1-1/2"

(1) TORNILLO PFH 8x1 1/8

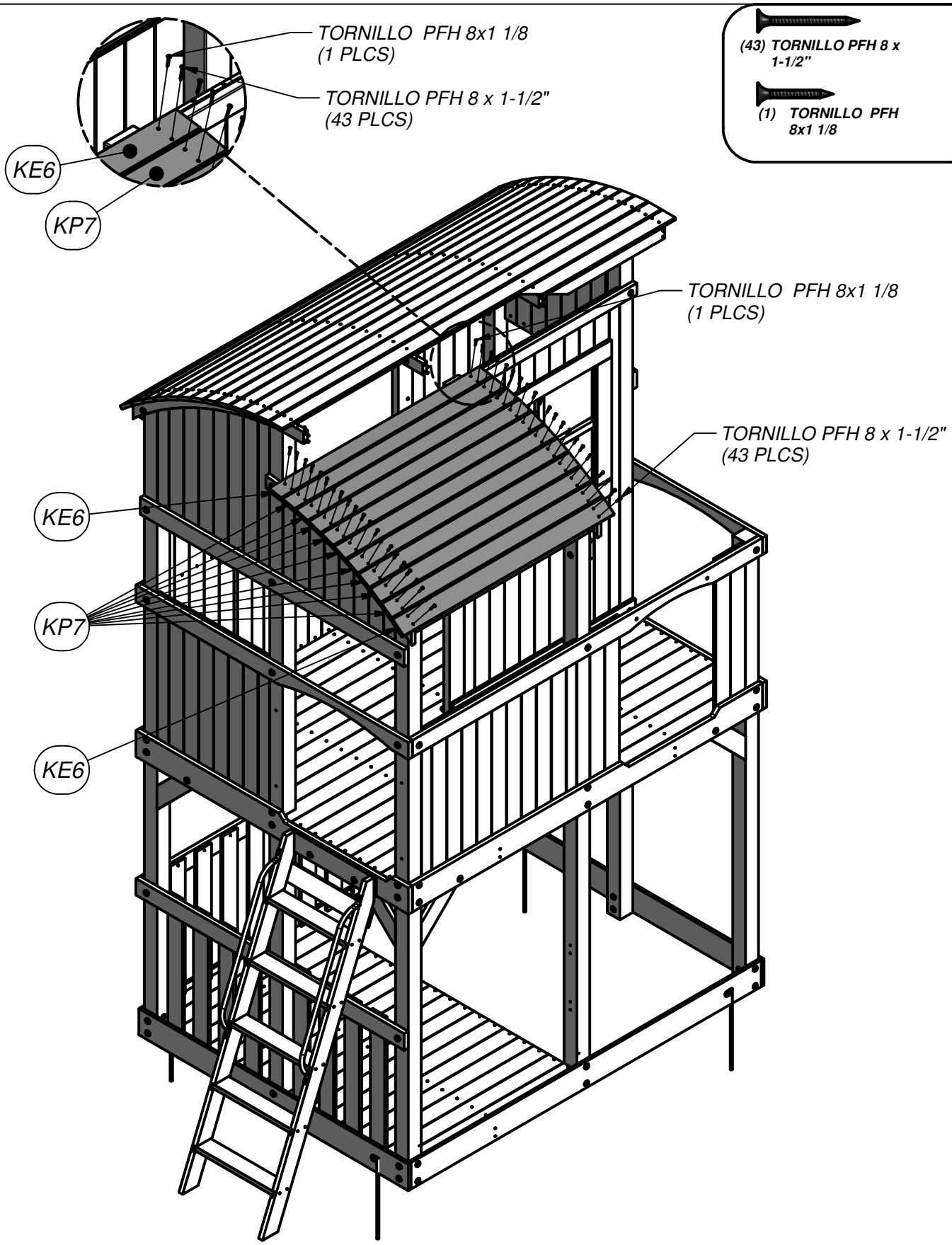

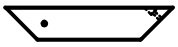

(4) *H23 - SOPORTE DE LA MESA PICNIC - W4L07770*
1"x3 3/8"x17 1/2" (24x86x444)

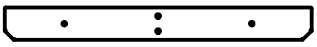

(2) *H16 - TRAVESAÑO DE ASIENTO DE MESA DE PICNIC - W4L07769*
1"x3 3/8"x32" (24x86x812)

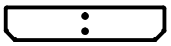

(2) *H17 - RIEL SUPERIOR DE LA MESA DE PICNIC - W4L07771*
1"x3 3/8"x16 1/2" (24x86x420)

PASO 32

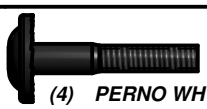

(4) PERNO WH 5/16 x 1-3/4

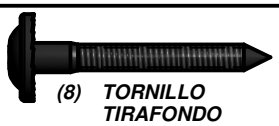

(8) TORNILLO TIRAFONDO 5/16 x 2-1/2

(4) TORNILLO TIRAFONDO 1/4 x 2-1/2

(4) TUERCA EN T 5/16"

(12) ARANDELA DE BLOQUEO EXT 8x19

(4) ARANDELA DE BLOQUEO EXT 6x15

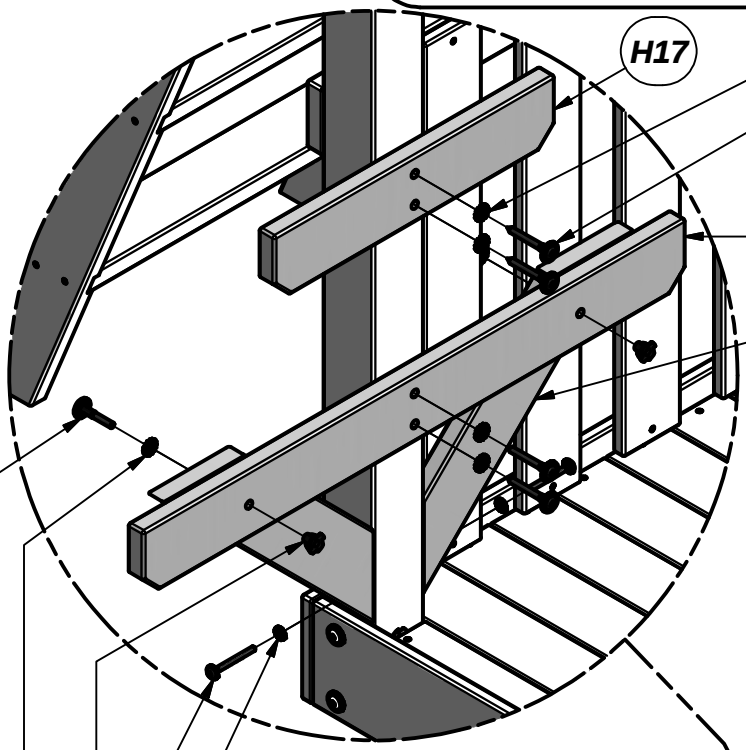

ARANDELA DE BLOQUEO EXT 8x19 (12 PLCS)

TORNILLO TIRAFONDO 5/16 x 2-1/2 (8 PLCS)

UTILICE LOS ORIFICIOS PILOTO PARA LOCALIZAR

ARANDELA DE BLOQUEO EXT 6x15 (4 PLCS)

TORNILLO TIRAFONDO 1/4 x 2-1/2 (4 PLCS)

TUERCA EN T 5/16" (4 PLCS)

ARANDELA DE BLOQUEO EXT 8x19

PERNO WH 5/16 x 1-3/4 (4 PLCS)

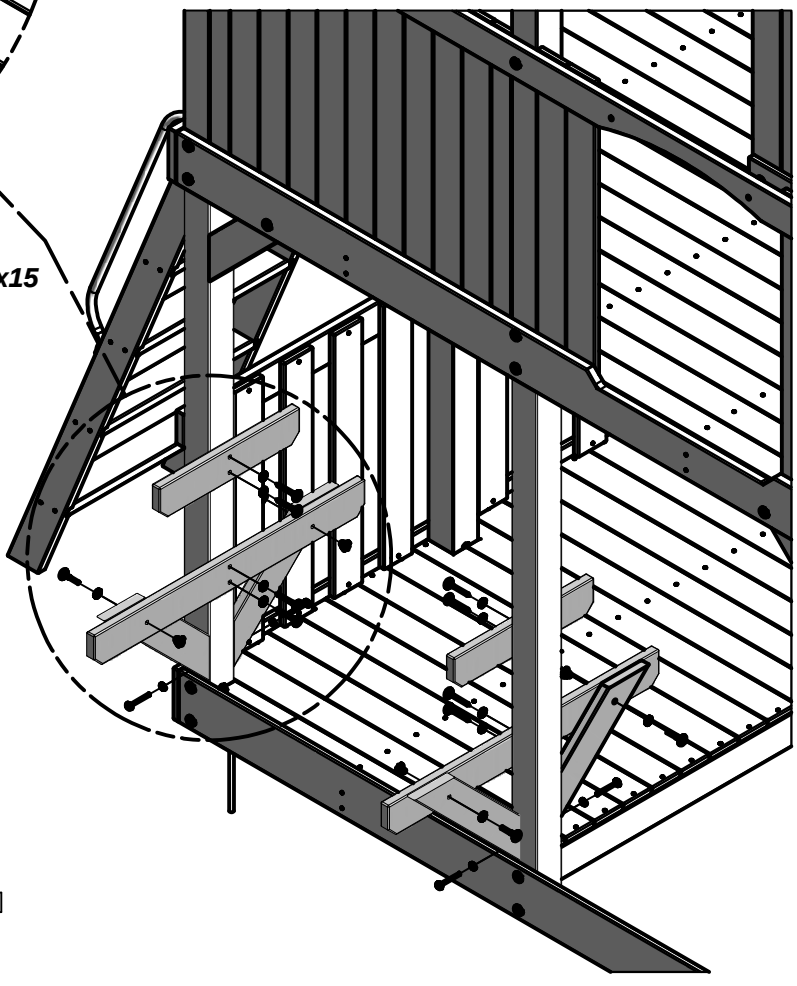

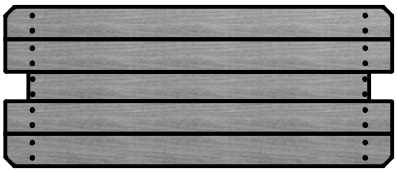

(1) **TT - TAPA DE TABLA - W2A02206**
1 1/4"x16 5/8"x40 3/8" (32x422x1025)

(4) **H5 - EL ASIENTO - W4L08090**
1"x3 3/8"x40 3/8" (24x86x1025)

PASO 33

(16) **TORNILLO PFH 8 x 2"**

(20) **TORNILLO PFH 8 x 1-1/2"**

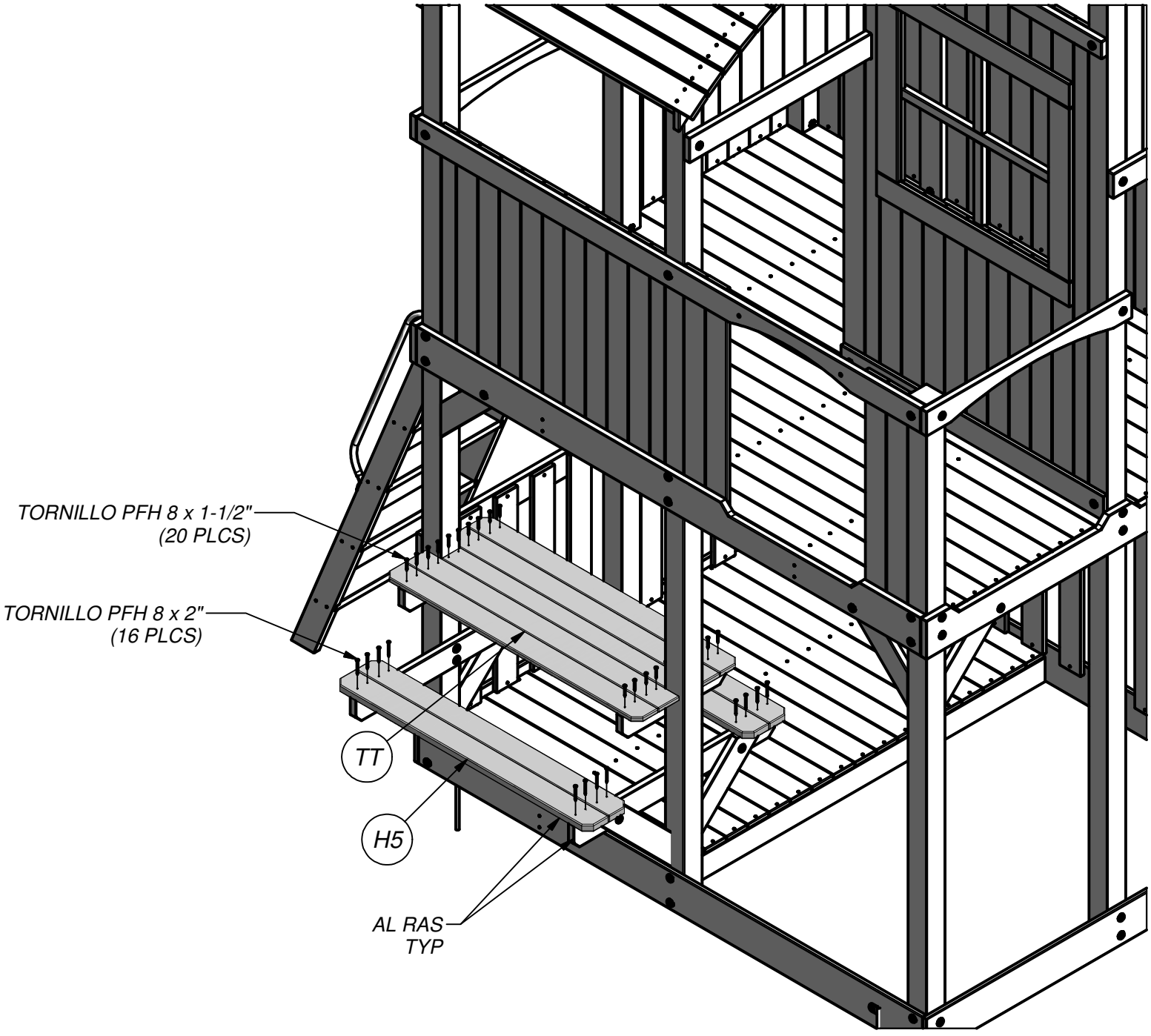

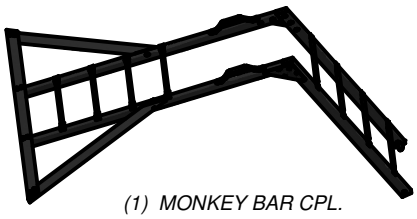

(1) MONKEY BAR CPL.

PASO 34

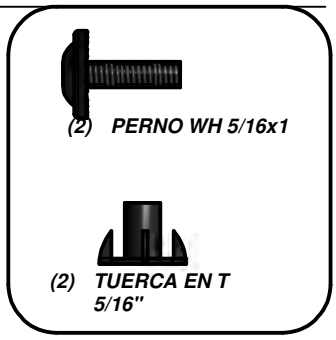

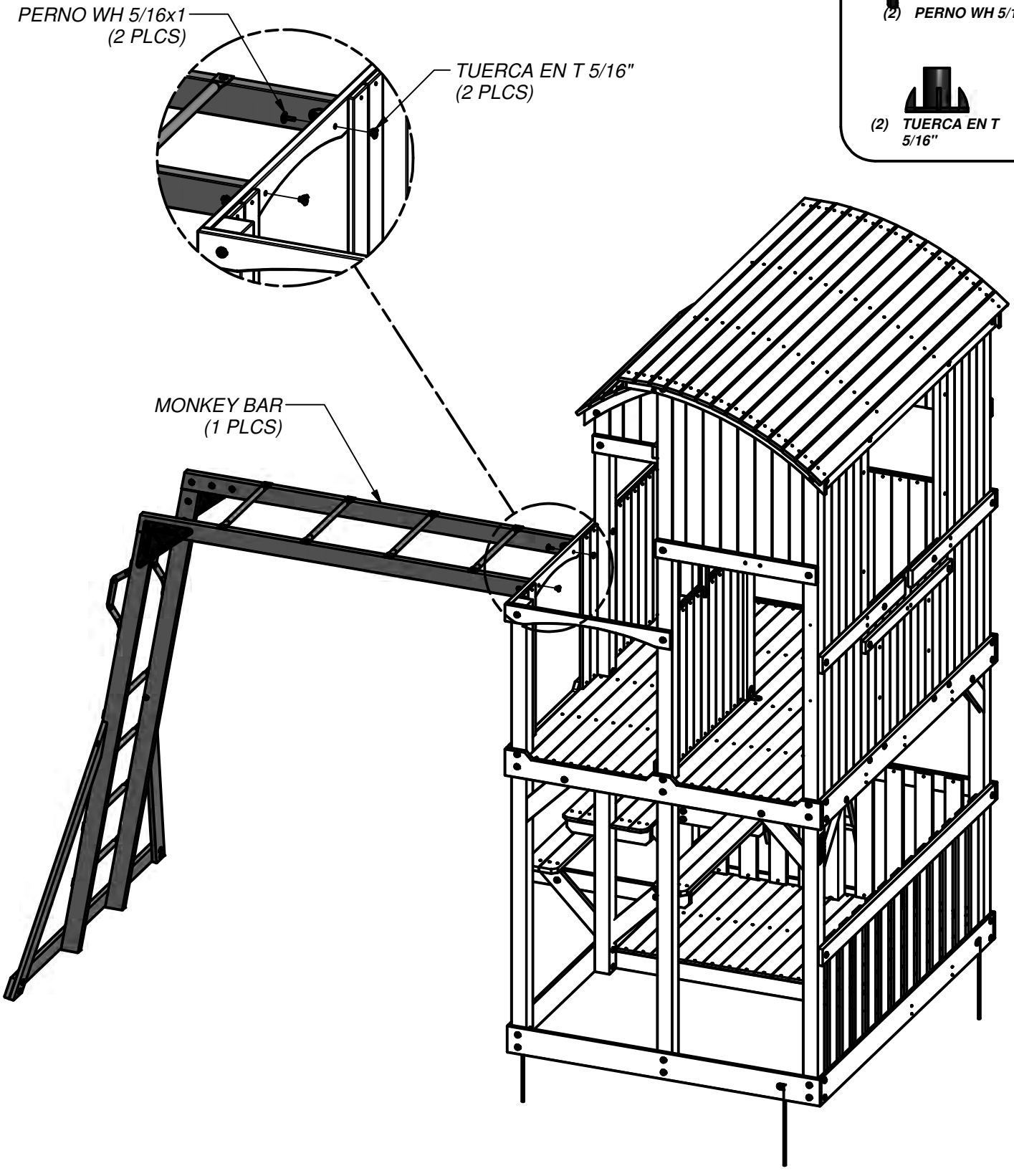

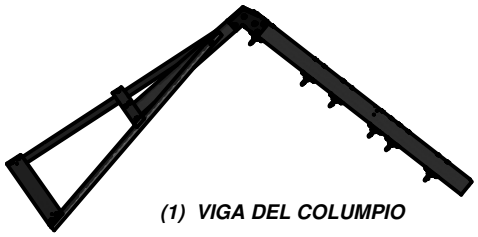

(1) VIGA DEL COLUMPIO

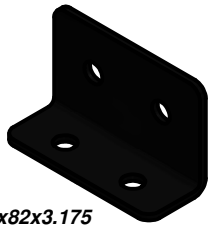

(1) SOPORTE EN "L" 51x32x82x3.175 -A4M00855

PASO 35

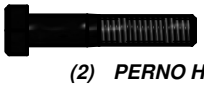

(2) PERNO HEX 5/16x1-3/4 BLK

(2) TUERCA EN T 5/16"

(2) TORNILLO TIRAFONDO HEX 5/16x2 BLK

(4) ARANDELA HENDIDA 5/16"

(4) ARANDELA PLANA 8 x 27

SOPORTE EN "L" 51x32x82x3.175 (1 PLCS)

TUERCA EN T 5/16" (2 PLCS) BACKSIDE

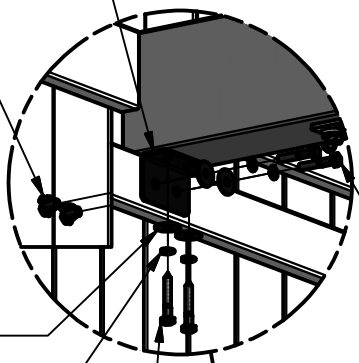

ARANDELA PLANA 8 x 27 (4 PLCS)

ARANDELA HENDIDA 5/16" (4 PLCS)

TORNILLO TIRAFONDO HEX 5/16x2 BLK (2 PLCS)

PERNO HEX 5/16x1-3/4 BLK (2 PLCS)

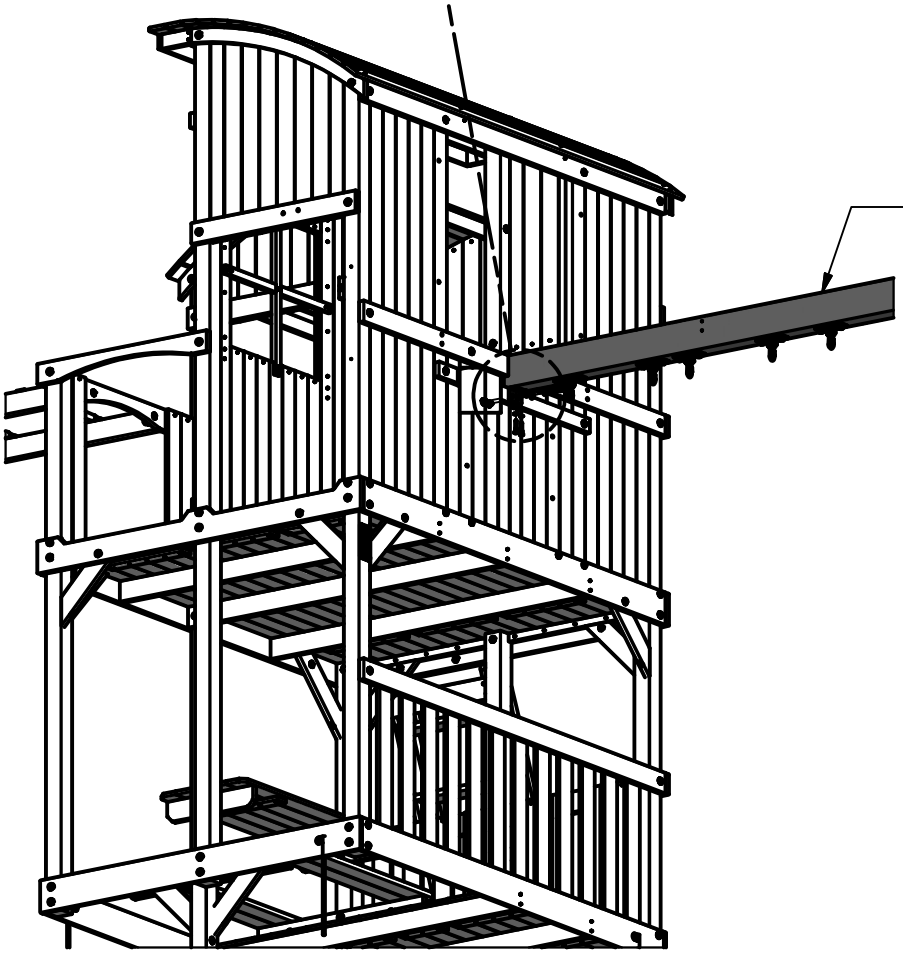

VIGA DEL COLUMPIO (1 PLCS)

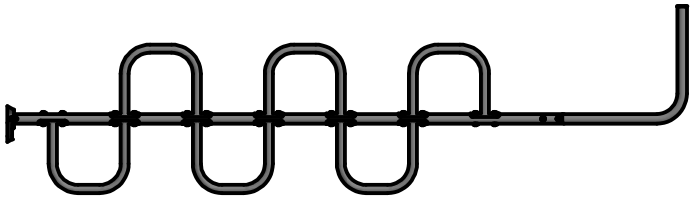

(1) ÁRBOL QUE SUBE

(1) ESTACA DE TIERRA -A4M00766

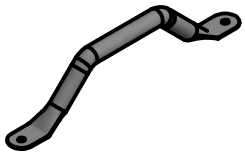

(1) AGARRADERA METÁLICA VERDE -A100118

PASO 36

UTILICE LOS ORIFICIOS PILOTO PARA LOCALIZAR

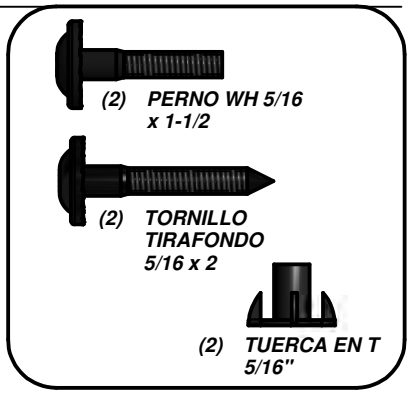

PERNO WH 5/16 x 1-1/2 (2 PLCS)

TUERCA EN T 5/16" (2 PLCS)

UTILIZANDO CARRIL COMO UNA PLANTILLA DE TALADRO AGUJERO DE 10mm A TRAVÉS DE PIQUETE PARA ÁRBOL QUE SUBE

AGARRADERA METÁLICA VERDE (1 PLCS)

TORNILLO TIRAFONDO 5/16 x 2 (2 PLCS)

ÁRBOL QUE SUBE (1 PLCS)

ESTACA DE TIERRA (1 PLCS)

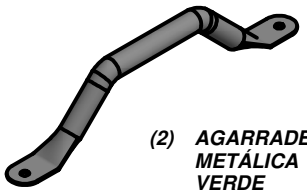

(2) AGARRADERA METÁLICA VERDE

PASO 37

(4) TORNILLO TIRAFONDO 5/16 x 2

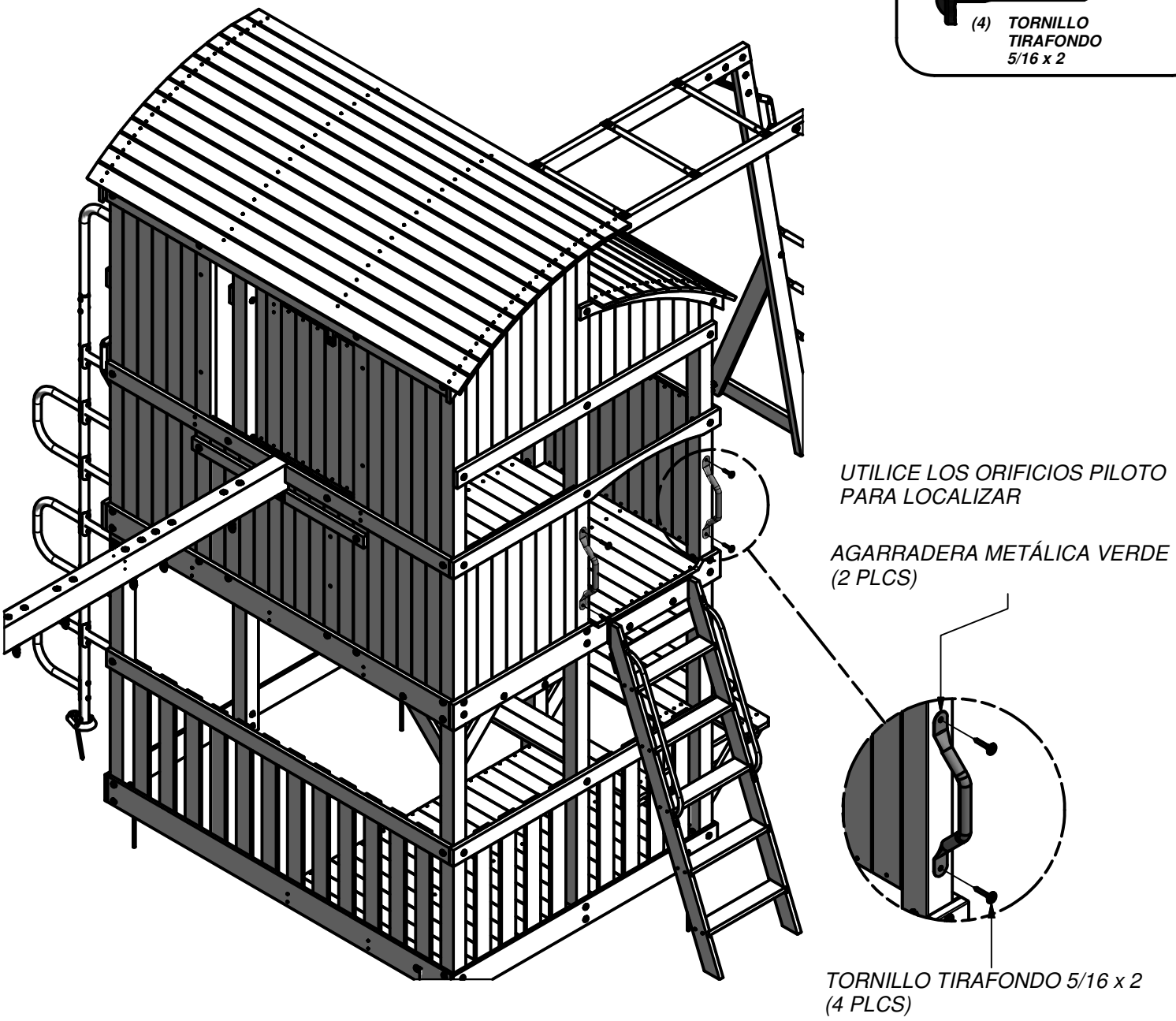

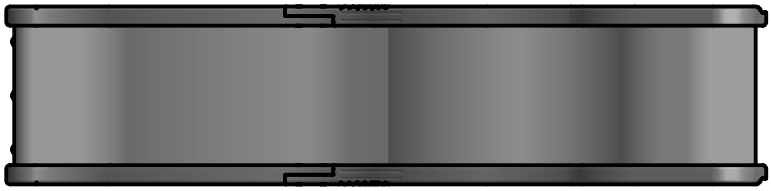

(1) DESLICE EL ENSAMBLE DE 10'

PASO 38

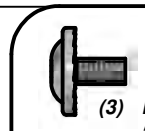

(3) PERNO WH 5/16x1/2

(3) TUERCA EN T 5/16"

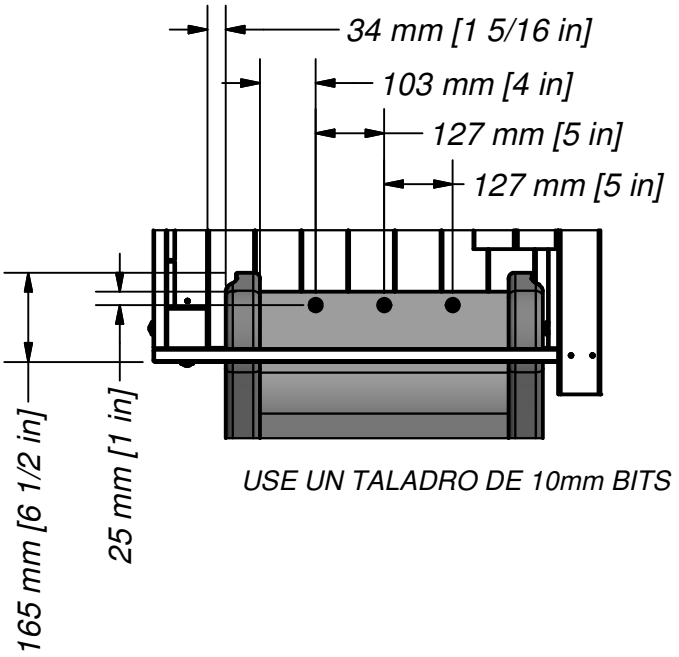

USE UN TALADRO DE 10mm BITS

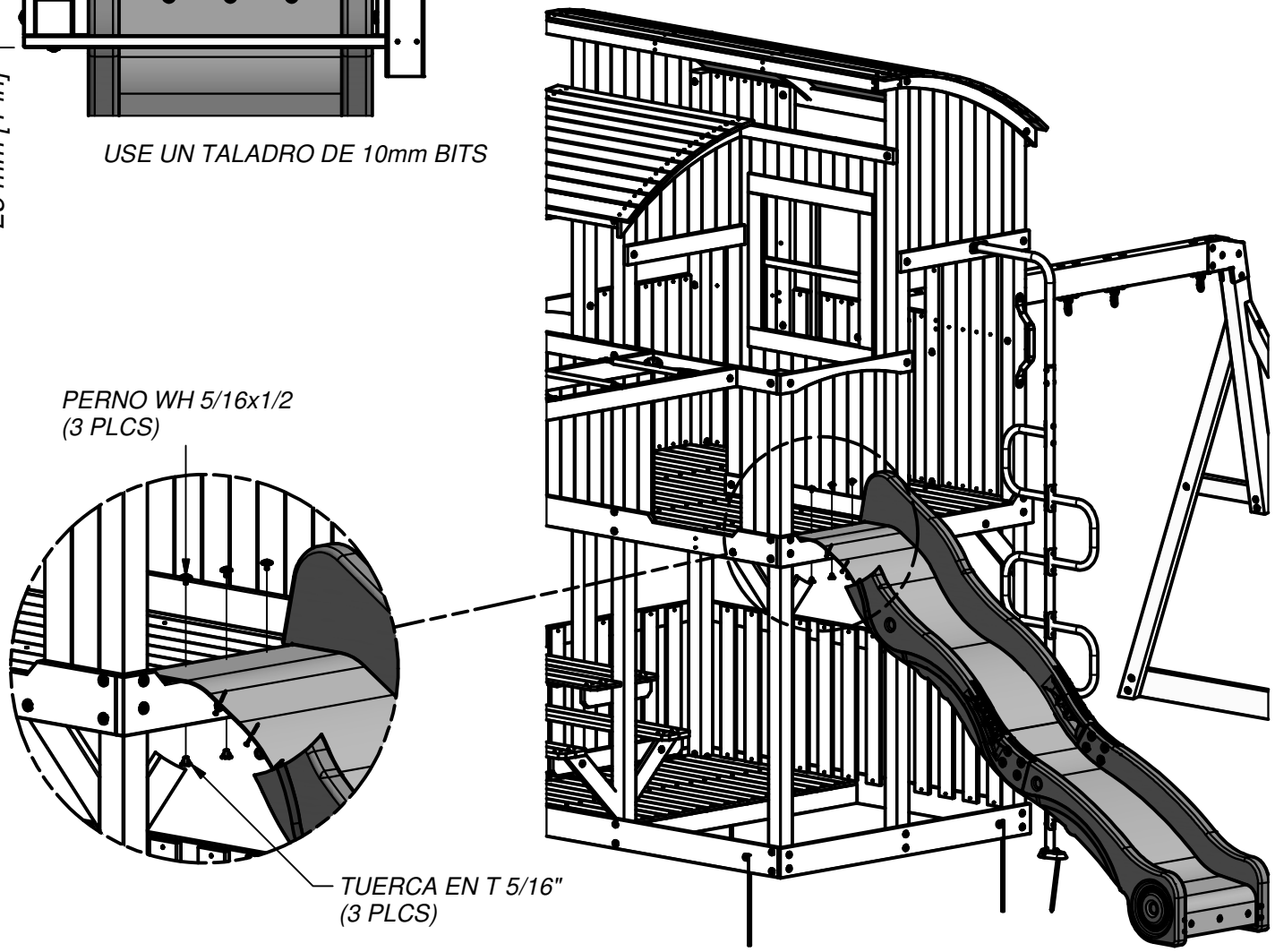

(2) *E8 - EL PASAMANOS - W4L08144*
1 3/8"x3"x35" (36x76x889)

(1) VIGA DE PISO ARCO- A4M00874

(1) VIGA DE PISO ARCO- A4M00901

PASO 39

(4) TORNILLO TIRAFONDO WH 5/16 x 3

(4) PERNO HEX 5/16x2-1/2 BLK

(4) TORNILLO TIRAFONDO HEX 5/16x1 1/2 BLK

(4) ARANDELA DE BLOQUEO EXT 8x19

(8) ARANDELA HENDIDA 5/16"

(8) ARANDELA PLANA 8 x 27

(4) TUERCA EN T 5/16"

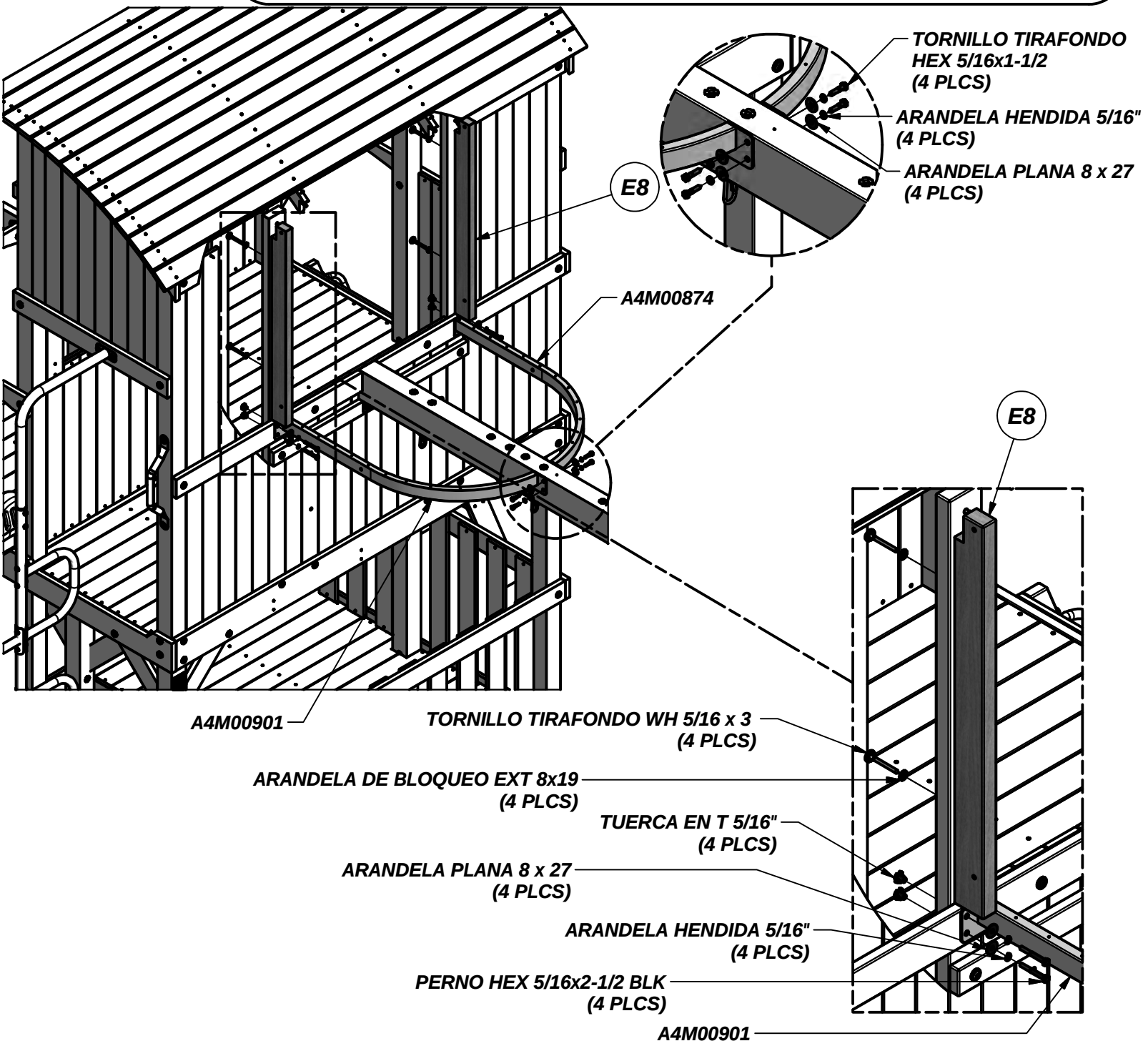

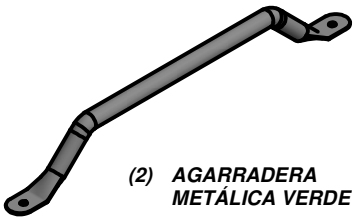

(2) AGARRADERA METÁLICA VERDE

PASO 40

(4) PERNO WH 5/16x1/2

(4) TUERCA EN T 5/16"

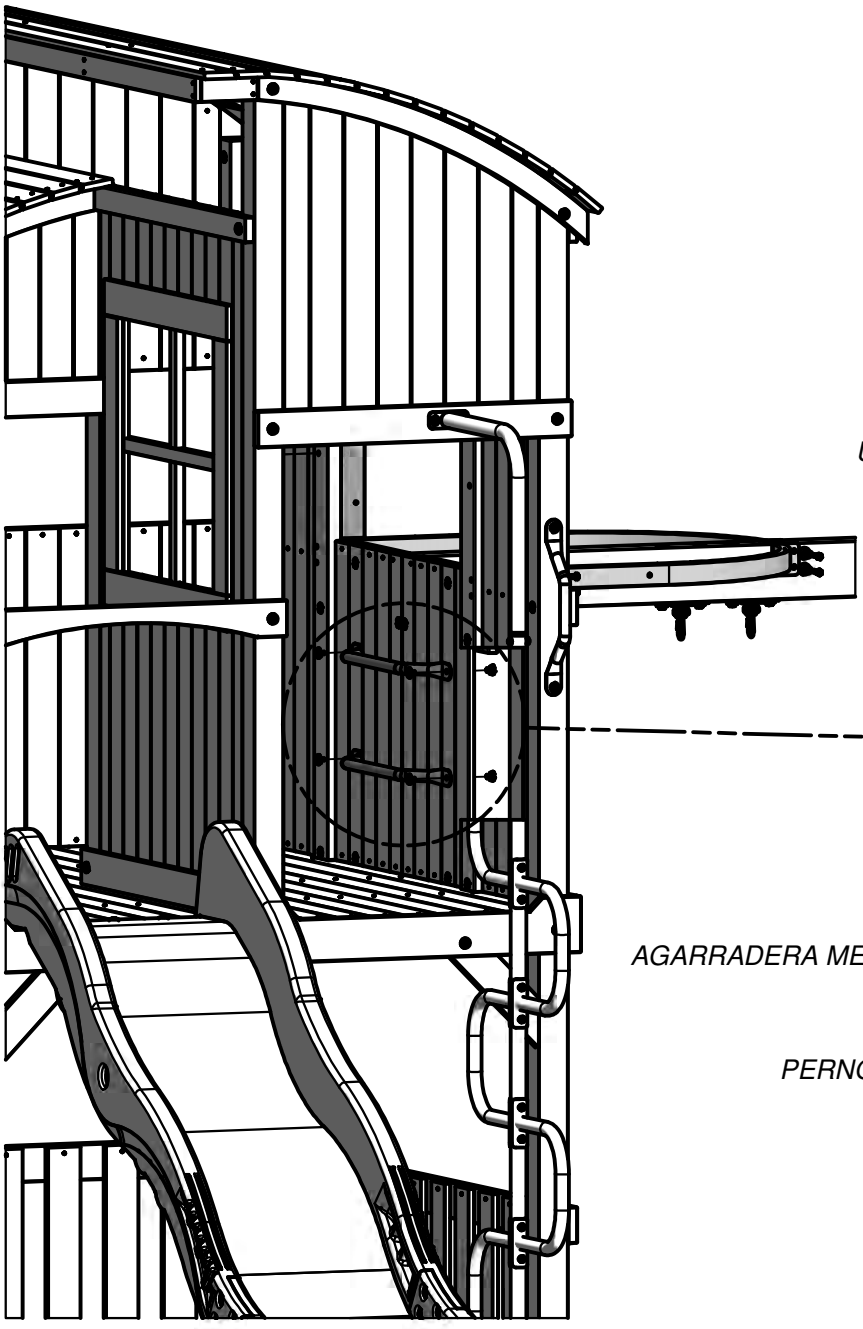

UTILICE LOS ORIFICIOS PILOTO PARA LOCALIZAR

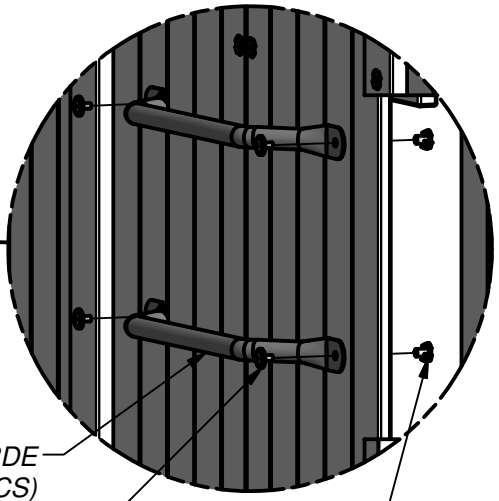

AGARRADERA METÁLICA VERDE (2 PLCS)

PERNO WH 5/16x1/2 (4 PLCS)

TUERCA EN T 5/16" (4 PLCS)

(4) EL PASAMANOS - A4M00875

(2) *E6 - EL PASAMANOS - W4L08145*
1 7/16"x3 1/8"x37" (36x80x940)

PASO 41

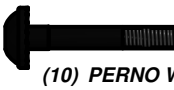

(10) PERNO WH 1/4x2"

(2) TUERCA CILÍNDRICA WH 1/4 x 5/8"

(2) ARANDELA DE BLOQUEO EXT 8x15

(8) TUERCA EN T 1/4"

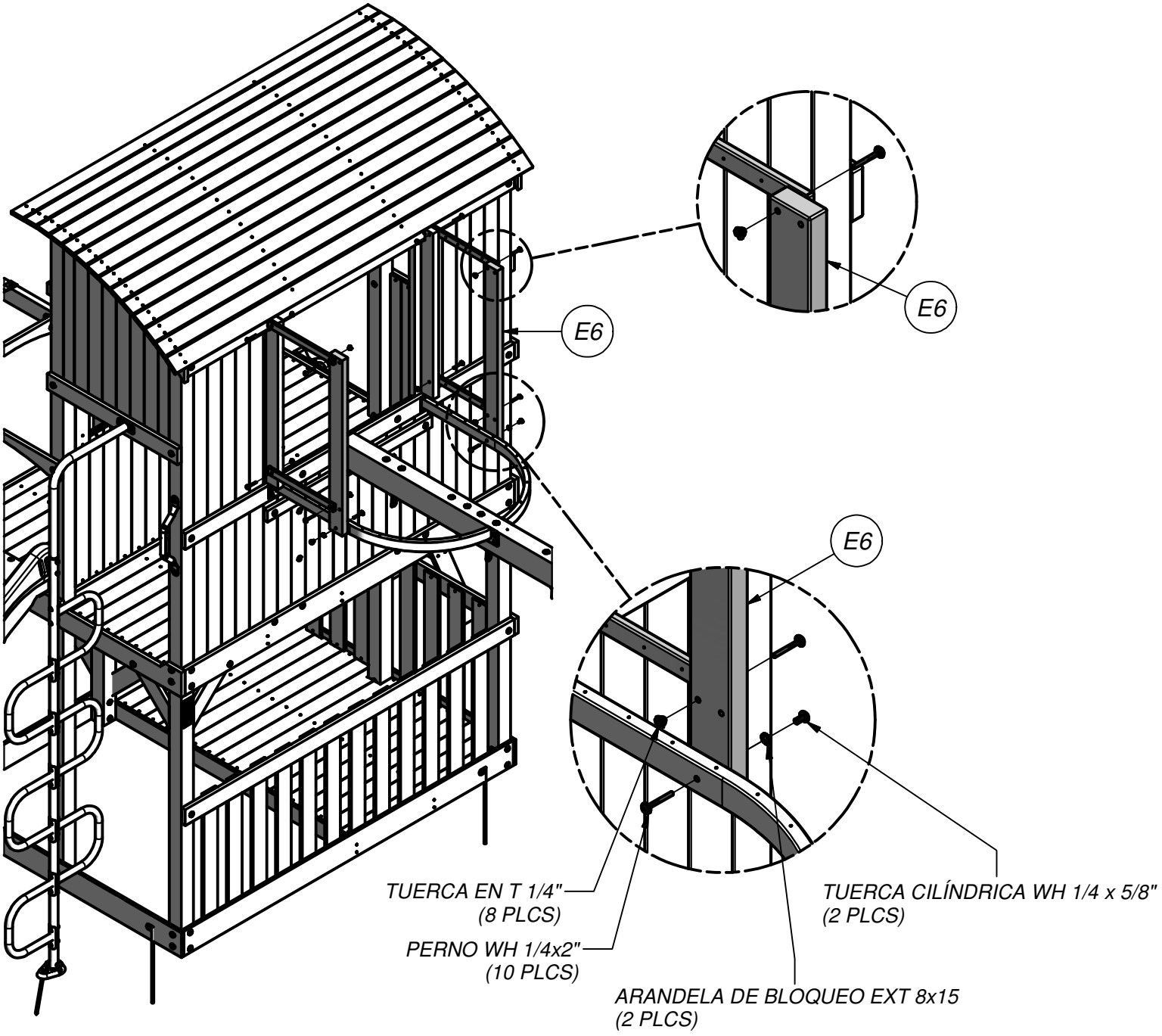

(1) SOPORTE EN L NEGRO -A4M00710

(2) PASAMANOS DE ARCO - A4M00873

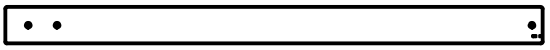

(1) F3 - EL PASAMANOS - W4L08148
1 3/8"x2 3/8"x35" (36x60x889)

PASO 42

(1) TORNILLO TIRAFONDO 5/16 x 1-1/2"

(6) PERNO WH 1/4x2"

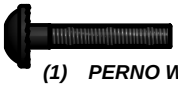

(1) PERNO WH 1/4x1-1/2

(7) TUERCA EN T 1/4"

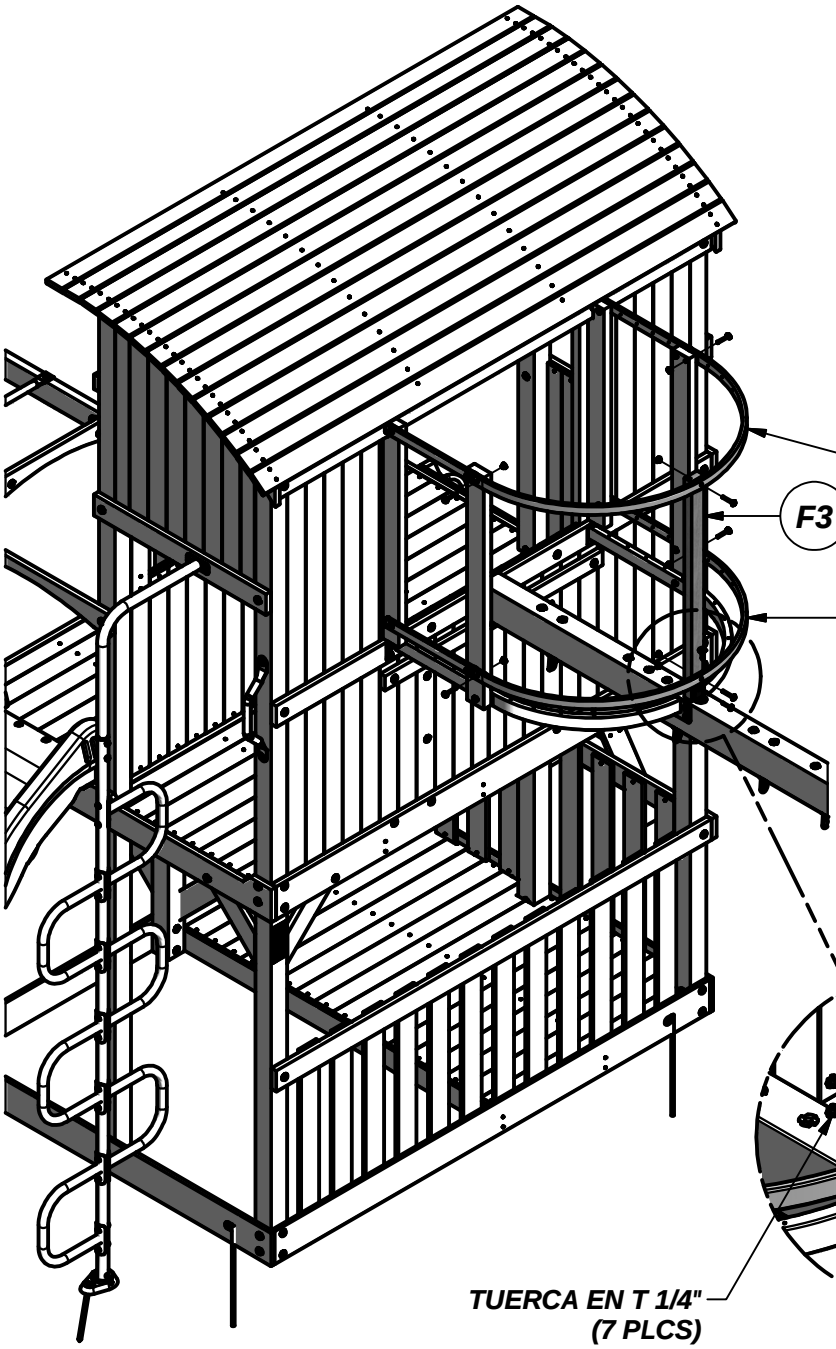

PASAMANO DE ARCO

F3

PASAMANO DE ARCO

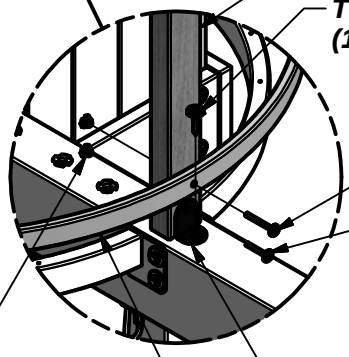

F3

TORNILLO TIRAFONDO 5/16 x 1-1/2"
(1 PLCS)

PERNO WH 1/4x2"
(6 PLCS)

PERNO WH 1/4x1-1/2
(1 PLCS)

TUERCA EN T 1/4"
(7 PLCS)

SOPORTE EN L NEGRO
(1 PLCS)

PASAMANO DE ARCO
(2 PLCS)

(1) *Y2 - TABLERO DE PISO - W4L08222*
5/8"x3 3/4"x22 1/4" (16x95x564)

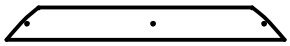

(1) *M38 - TABLERO DE PISO - W4L08221*
5/8"x3 3/8"x29" (16x86x736)

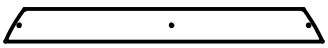

(1) *M37 - TABLERO DE PISO - W4L08220*
5/8"x3 3/8"x33 1/8" (16x86x840)

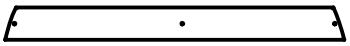

(1) *M36 - TABLERO DE PISO - W4L08219*
5/8"x3 3/8"x35 3/8" (16x86x898)

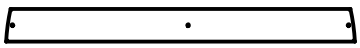

(1) *M35 - TABLERO DE PISO - W4L08218*
5/8"x3 3/8"x36 3/8" (16x86x923)

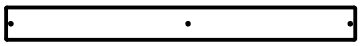

(5) *M34 - TABLERO DE PISO - W4L08217*
5/8"x3 3/8"x36 3/8" (16x86x924)

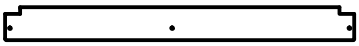

(1) *M40 - TABLERO DE PISO - W4L08223*
5/8"x3 3/8"x36 3/8" (16x86x924)

PASO 43

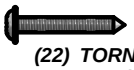

(22) TORNILLO AUTORROSCANTE 8x1-1/8

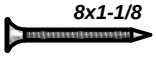

(11) TORNILLO PFH 8 x 1-1/2"

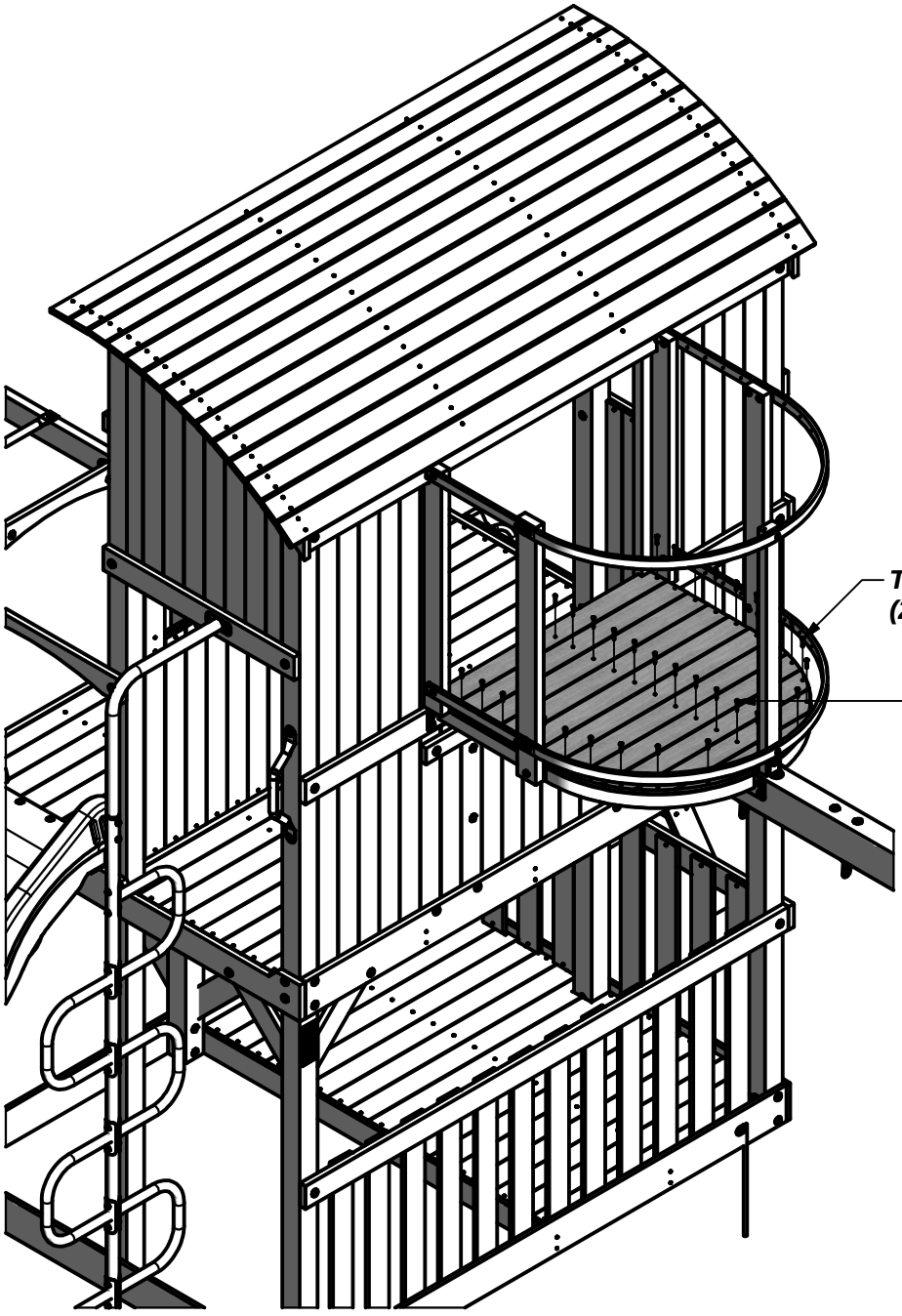

TORNILLO AUTORROSCANTE 8x1-1/8 (22 PLCS)

TORNILLO PFH 8 x 1-1/2" (11 PLCS) FILA DEL MEDIO

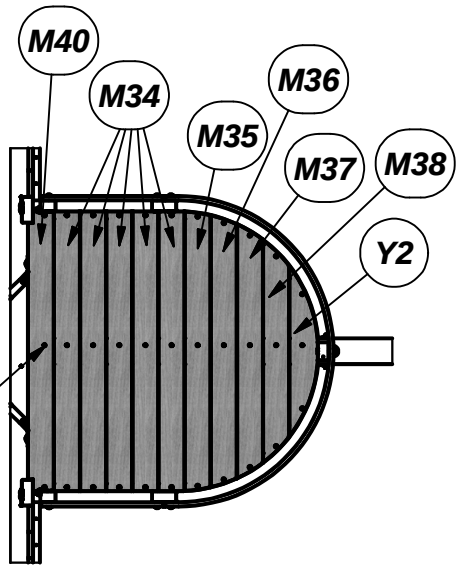

LOS ORIFICIOS SE COMPENSAN HACIA ATRAS

VISTA SUPERIOR

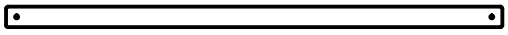

(26) *O1 - LA ESTACA - W4L08150*
5/8"x1 3/8"x32 3/8" (16x34x821)

PASO 44

(52) TORNILLO AUTORROSCANTE 8x1-1/8

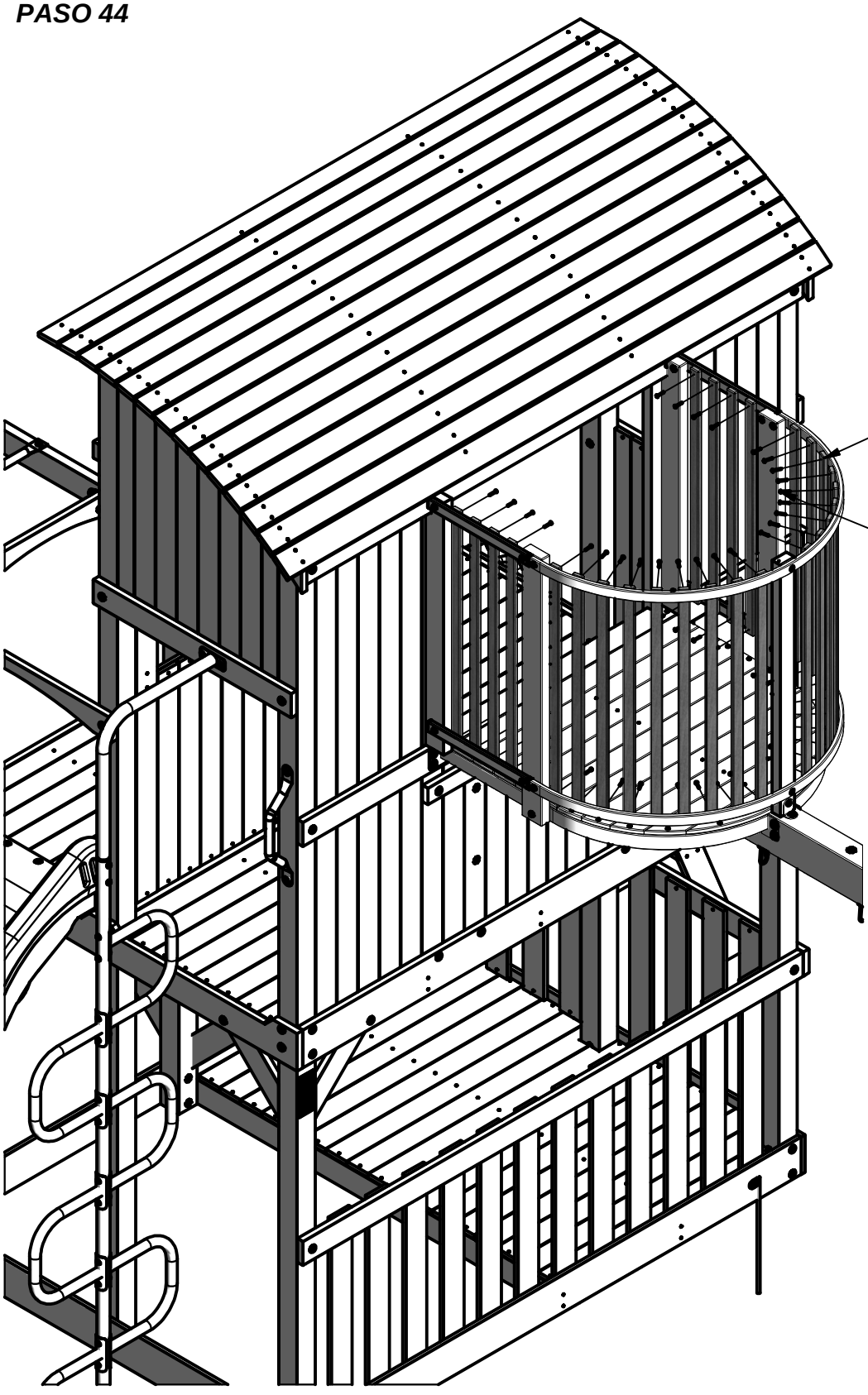

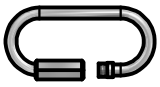

(4) ESLABÓN DE CONEXIÓN RÁPIDA -A100069

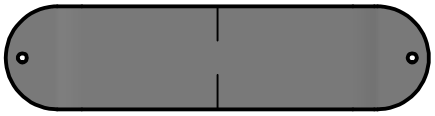

(2) ASIENTO COLUMPIO VERDE -A6P00054

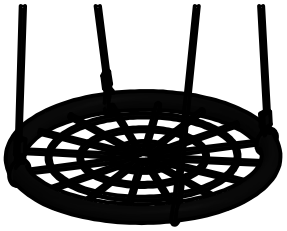

(1) OSCILACIÓN DE LA WEB - A6P00253

(4) CADENA VERDE DE 57" (1.4 m) -A100047

PASO 45

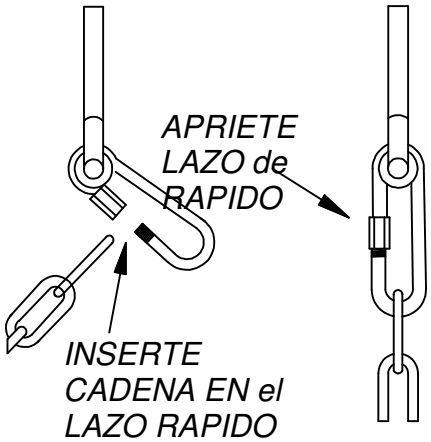

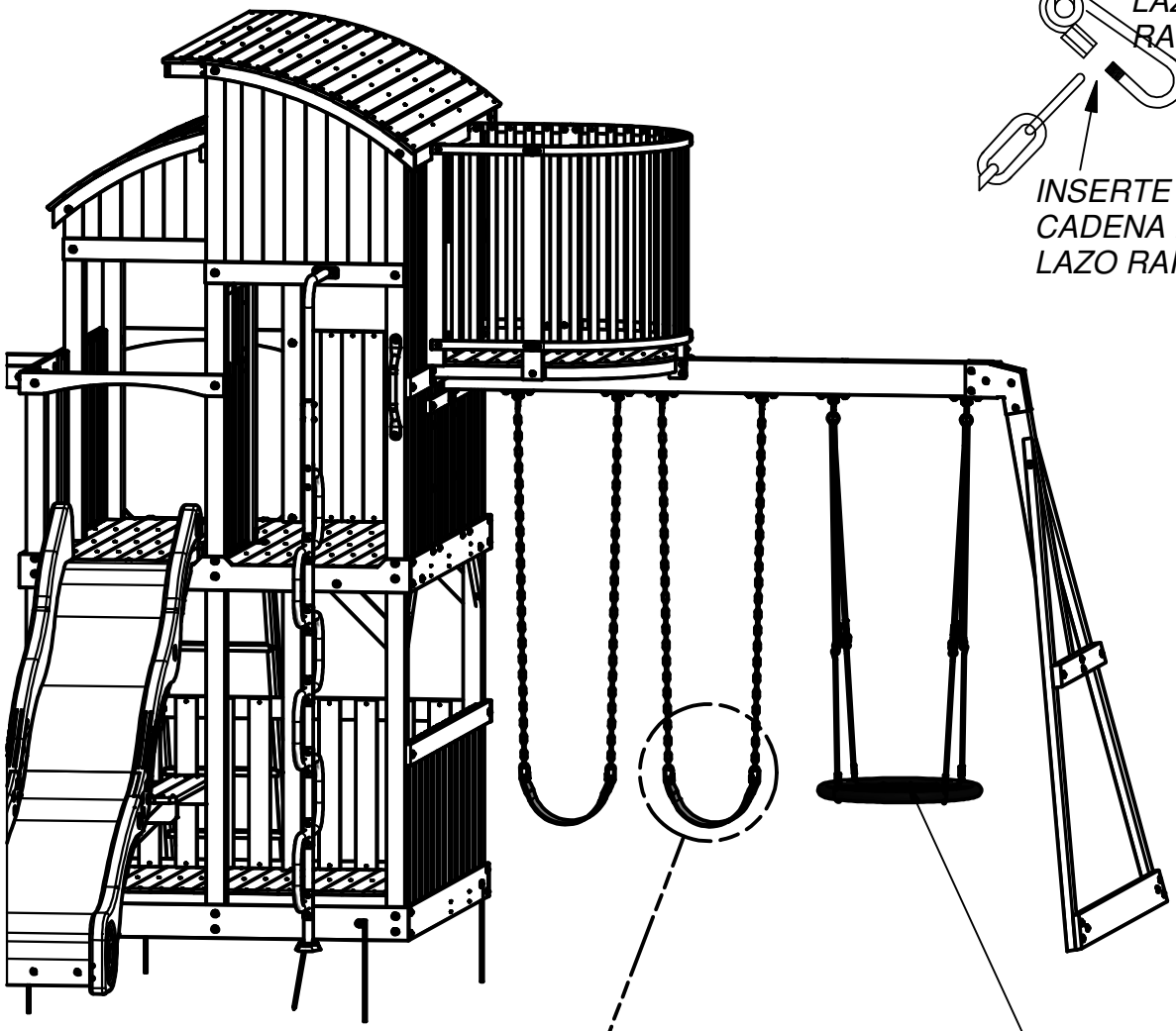

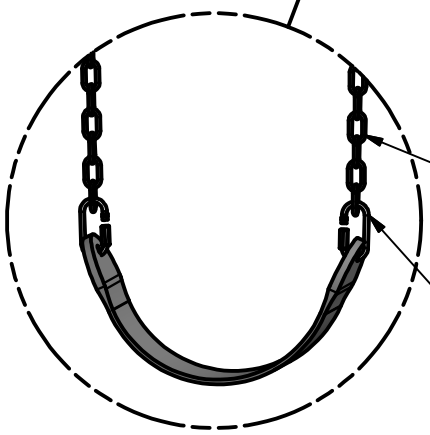

OSCILACIÓN DE LA WEB (1 PLCS)

CADENA VERDE DE 57" (1.4 m) (4 PLCS)

ESLABÓN DE CONEXIÓN RÁPIDA (4 PLCS)

COLUMPIO INSTRUCCIONES DE INSTALACIÓN:

SIGA LAS INSTRUCCIONES A CONTINUACIÓN ANTES DE UTILIZAR EL COLUMPIO DE TELARAÑA.

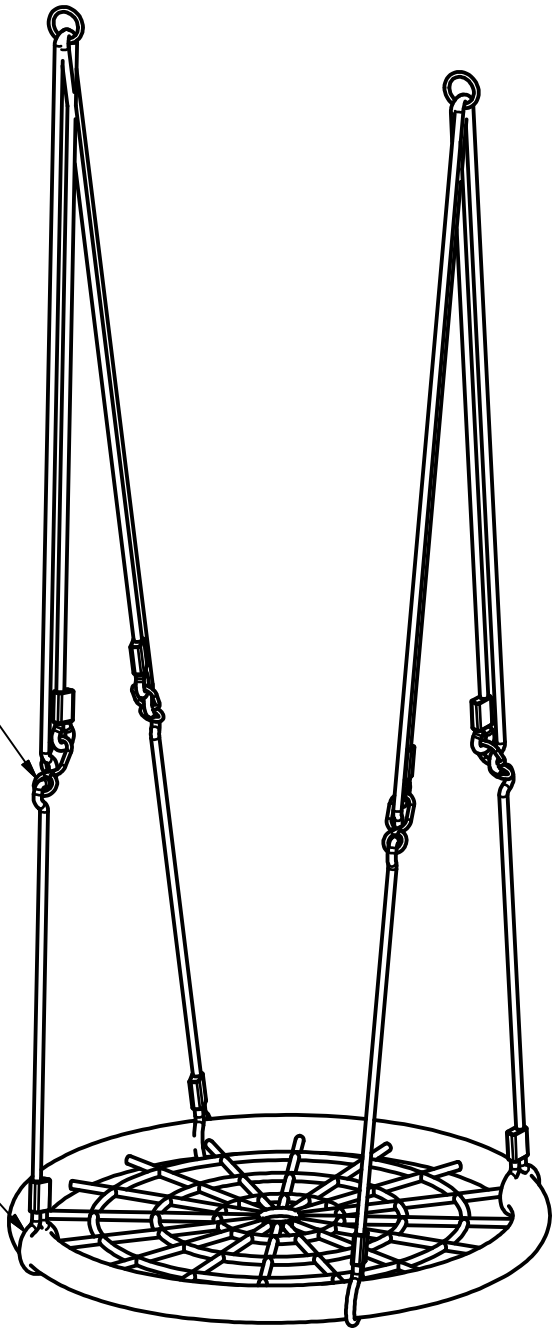

⚠ IMPORTANTE:

ASEGURAR DIRECTO BALANCEANDO MOVIMIENTO, AJUSTAR TODO (4) "S" GANCHOS HASTA EL ASIENTO DE TELARAÑA ES NIVEL.

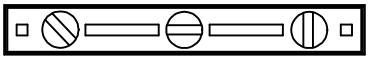

Nota: Es importante que para el columpio de telaraña colgar nivel.

⚠ IMPORTANTE:

ASEGÚRESE ÉSTOS (4) LOS LAZOS ESTÁN EN MODELO DE SYMETRICAL ANTES DE BALANCEARSE. (VÉASE MÁS ADELANTE).

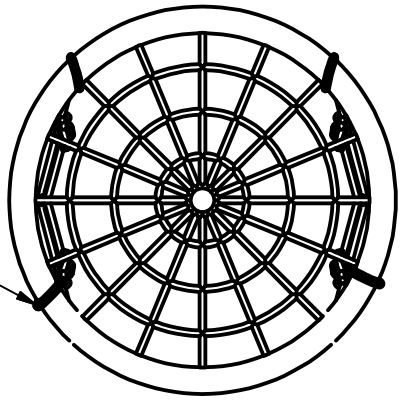

UBICACIONES DE BUCLE INCORRECTO
(PATRÓN NO SIMÉTRICO)

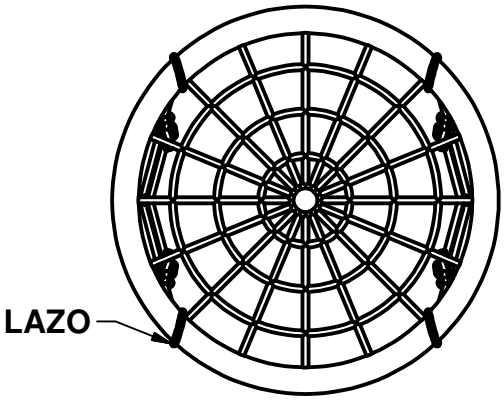

UBICACIONES DE LAZO CORRECTO
(PATRÓN SIMÉTRICO)

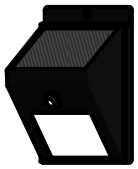

(2) LUZ SOLAR - A6P00272

(1) EL TELESCOPIO - A100104

(1) BYD ETIQUETA DE IDENTIFICACIÓN (GRANDE) 2011 CON EDADES DE 3-10 AÑOS

PASO 46

(1) TORNILLO AUTORROSCANTE 14x2-1/2

(4) TORNILLO PWH #8 x 5/8"

(2) TORNILLO PPH #4x5/8"

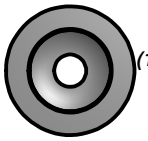

(1) BRIDAS TAZA ARANDELA

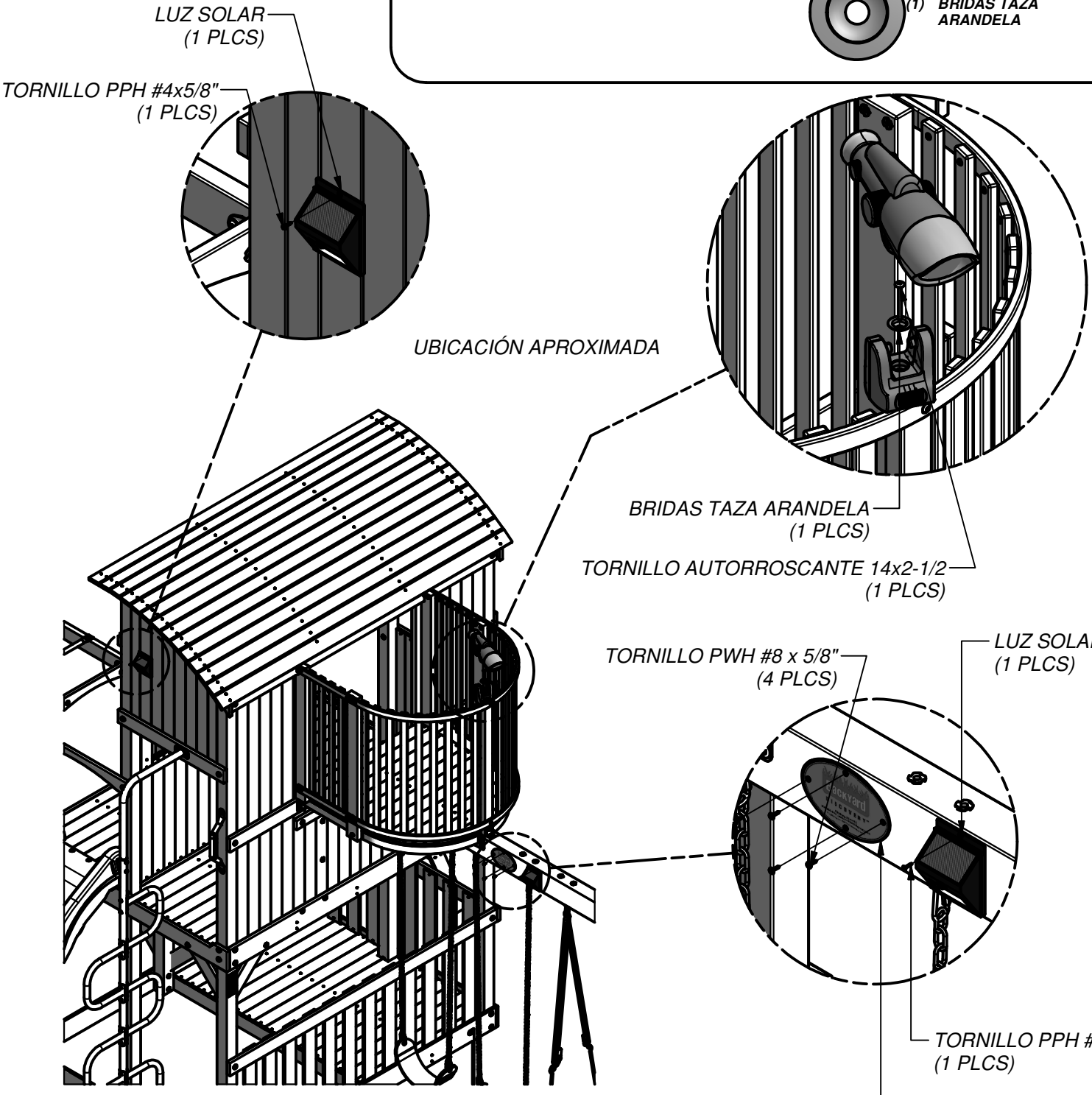

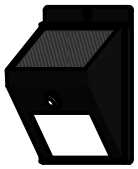

(1) LUZ SOLAR - A6P00272

(1) ETIQUETA DE REVISIÓN "A"

PASO 47

(2) TORNILLO PWH 8x3/4"

(1) TORNILLO PPH #4x5/8"

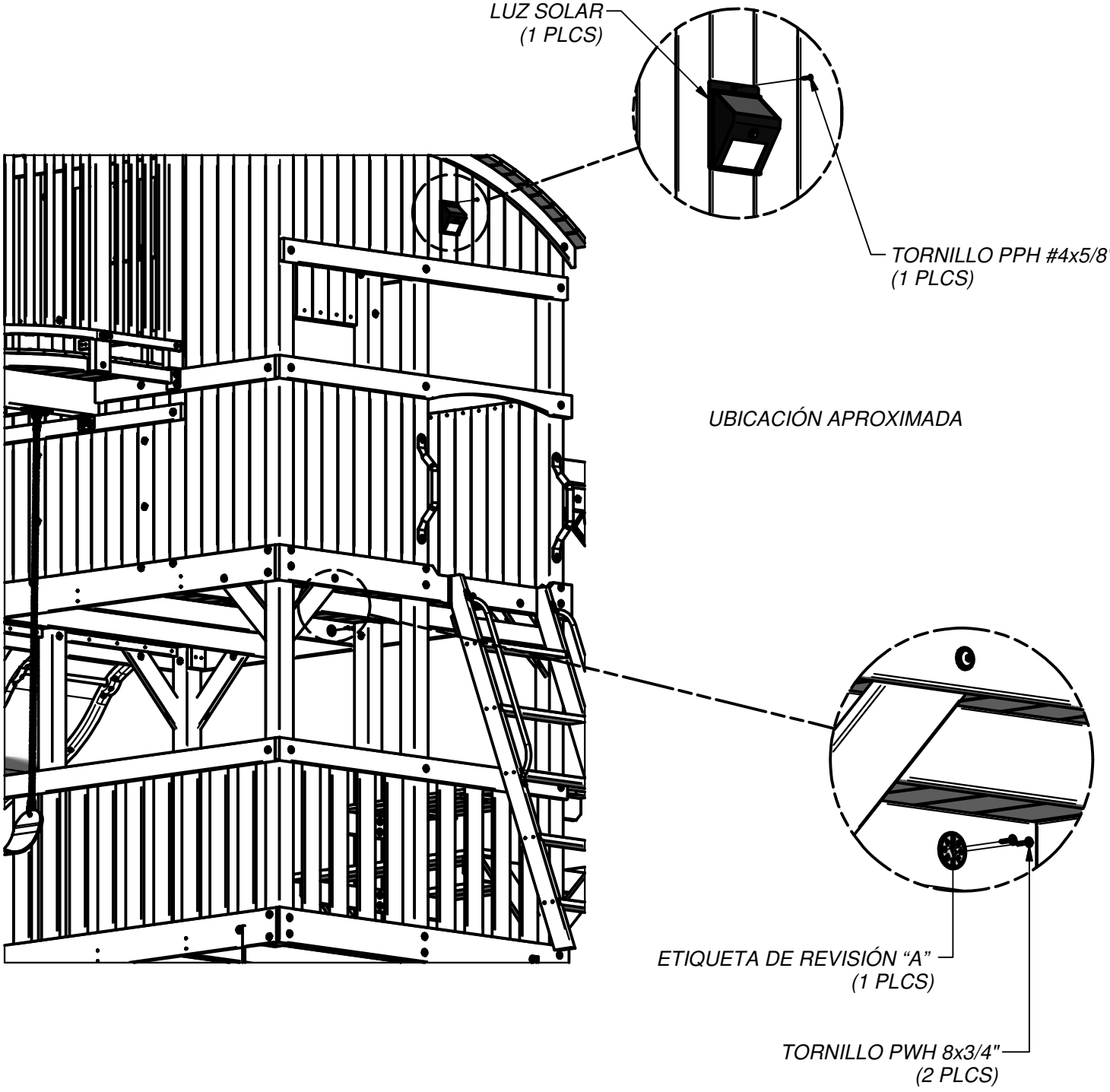

(4) ESTACA METÁLICA DE TIERRA -A4M00527

Instrucciones de Anclaje

PASO 48

CLAVO EN ESTACAS, APROXIMADAMENTE A 45° ÁNGULO EN LOS LUGARES QUE SE MUESTRAN. USO ESTACAS COMO GUÍA, TALADRO DE 10mm DE DIÁMETRO.

(4) PERNO WH 5/16x1/2

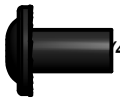

(4) TUERCA CILÍNDRICA WH 5/16 x 7/8"

(4) ARANDELA DE BLOQUEO EXT 12x19

NOTA:
¡NO UTILIZAR ESTACAS PUEDE ANULAR LA GARANTÍA Y OCASIONAR LESIONES!

LA VIGA DEL OSCILACIÓN Y MONKEY BAR ESTACAS DE LA TIERRA

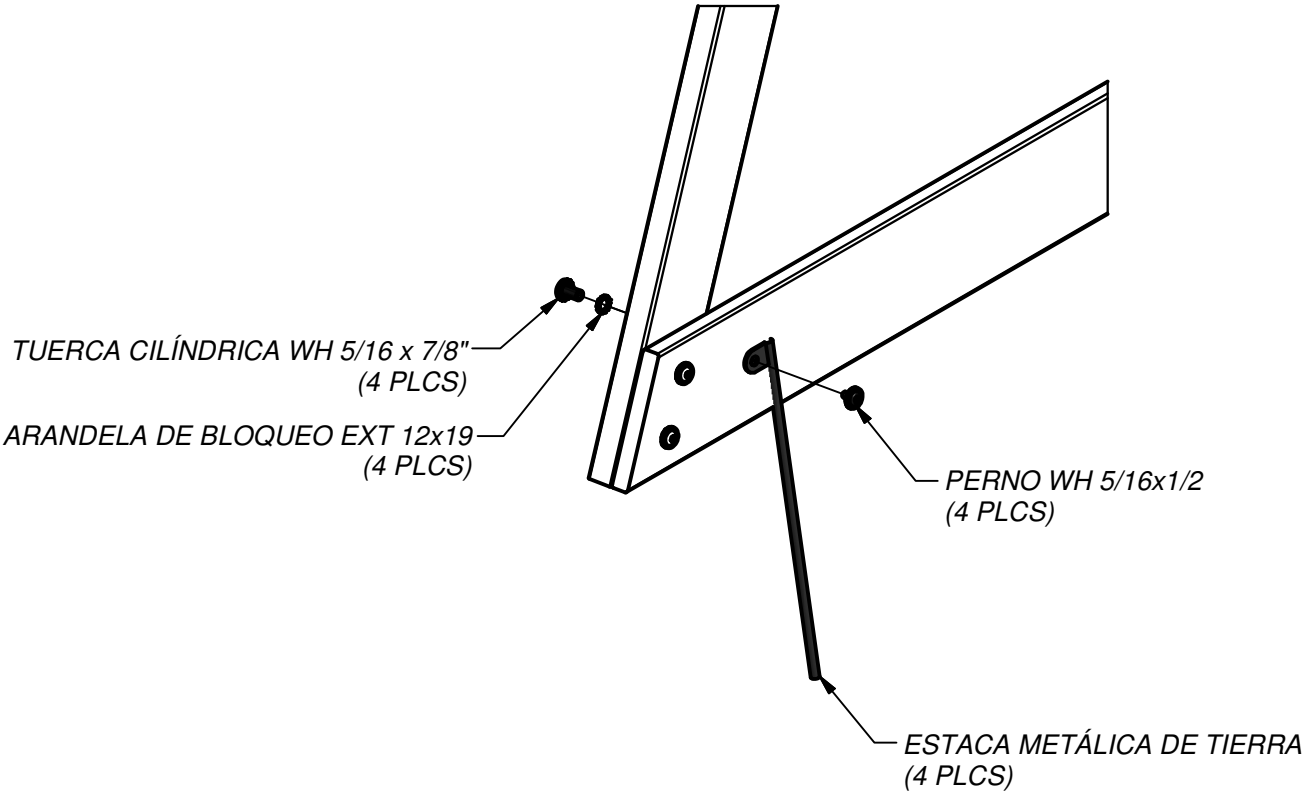

PASO FINAL

REVISE Y CERCIÓRESE DE QUE CADA UNO DE LOS PERNOS, TORNILLOS Y TUERCAS ESTÉN APRETADOS. CERCIÓRESE DE QUE CADA TABLA ESTÉ SEGURA Y DE QUE LA UNIDAD DE JUEGOS ESTÉ NIVELADA.

¡DISFRUTE SU NUEVA UNIDAD DE JUEGOS!

Garantia limitada

Esta garantía limitada de Backyard Discovery se aplica a productos fabricados bajo la marca Backyard Discovery o sus otras marcas incluyendo a título informativo pero no limitativo Backyard Botanical, Adventure Playsets, y Leisure Time Products.

Backyard Discovery garantiza que este producto no tiene defectos de material ni de mano de obra durante el período de un (1) año a partir de la fecha original de compra. Esta garantía de un (1) año ampara todas las piezas incluyendo la madera, los herrajes, y accesorios. La madera tiene una garantía prorrateada de cinco (5) años contra la descomposición y el deterioro. Refiérase a la tabla que sigue para los cargos relacionados con el reemplazo de las piezas bajo esta garantía limitada. Adicionalmente Backyard Discovery reemplazará cualesquiera piezas que faltaren en el empaque original o estuviesen dañadas dentro de los primeros 30 días a partir de la fecha de compra.

Esta garantía se aplica al propietario original y al registrante y ***no es transferible****. El mantenimiento regular es un requisito para lograr el máximo de vida útil y rendimiento de este producto. Si el propietario no presta el mantenimiento conforme a los requisitos puede anularse la garantía. Las pautas de mantenimiento se indican en el Manual del Propietario.*

Esta garantía limitada no ampara:

- *Mano de obra por cualquier inspección.*
- *Mano de obra para el reemplazo de cualesquiera piezas defectuosas.*
- *Daños accidentales o resultantes*
- *Defectos de orden cosmético que no afecten el rendimiento o integridad de una pieza o del producto completo.*
- *Vandalismo, uso inadecuado, fallas debido a la carga o el uso que excedan las capacidades establecidas en el Manual de Ensamblaje correspondiente.*
- *Actos de la naturaleza que incluyen, a título informativo más no limitativo, viento, tormentas, granizo, inundaciones, excesiva exposición al agua.*
- *Instalación inadecuada incluyendo a título informativo más no limitativo, la instalación en tierra dispareja, desnivelada o poco compacta.*
- *Torceduras menores, deformaciones, fisuras o cualquier otra característica natural de la madera que no afecte el rendimiento o la integridad.*

Los productos de Backyard discovery han sido diseñados para brindar seguridad y calidad. Cualquier modificación que se haga al producto original podría dañar la integridad estructural de la unidad lo cual podría conducir a fallas y la posibilidad de lesiones. La modificación anula cualquiera garantía en particular y todas las garantías en general y Backyard Discovery no asume responsabilidad por cualquier producto modificado ni por las consecuencias que resultaren de la falla de un producto modificado.

Este producto está garantizado para USO RESIDENCIAL ÚNICAMENTE. Bajo ninguna circunstancia debe utilizarse un producto Backyard Discovery en lugares públicos tales. Tal uso podría ocasionar falla del producto y lesiones potenciales. El uso público anulará esta garantía. Backyard Discovery desconoce toda otra representación o garantía de cualquier índole, expresa o implícita.

Esta garantía le otorga derechos legales específicos. También podría gozar de otros derechos, los cuales varían de un estado a otro o de una provincia a otra. Esta garantía excluye todos los daños resultantes. Sin embargo, algunos estados no permiten la limitación o exclusión de los daños resultantes, por lo tanto es posible que esta limitación no aplique en su caso.

Tabla prorrateada de reemplazo de piezas

Edad del producto	*El cliente paga*
Todas las piezas	
0-30 días a partir de la fecha de compra	*$0 y envío gratis*
31 días a 1 año	*$0 + envío y manejo*
Descomposición y deterioro de la madera únicamente	
1 año	*$0 y envío gratis*
2 años	*20% + Envío y manejo*
3 años	*40% + Envío y manejo*
4 años	*60% + Envío y manejo*
5 años	*80% + Envío y manejo*
Más de 5 años	*100% + Envío y manejo*