COLUMPIO SKYFORT II

Modelo N.° 6113 rev. C | *Manual del Propietario e Instrucciones de Montaje*

FABRICADO POR:
Backyard Discovery
3305 Airport Drive
Pittsburg, KS 66762
800-856-4445

GOCONFIGURE
Disponiendo todo para usted

¡SERVICIOS DE INSTALACIÓN DISPONIBLES!*

¿Necesita ayuda?

Deje que nuestro equipo de profesionales se encargue de la instalación.

GOCONFIGURE
888-888-5424

*Los servicios de instalación solo están disponibles para clientes en los EE. UU.

tiempo promedio de montaje entre 2 personas

INTERMEDIO

20

HORAS

el tiempo de montaje puede variar según el nivel de habilidad

Antes de empezar

PARA MONTAJE RÁPIDO Y FÁCIL

ENCUENTRE INSTRUCCIONES 3D PARA ESTE PRODUCTO EN

BILT.

DESCARGUE LA APLICACIÓN **GRATUITA**

GET IT ON Google Play

Download on the App Store

Para obtener el manual de montaje actualizado, registrar su equipo o pedir piezas de repuesto, visite:

www.backyarddiscovery.com

CONSERVE ESTE MANUAL DE MONTAJE PARA CONSULTARLO EN EL FUTURO EN CASO DE QUE NECESITE PEDIR PIEZAS DE REPUESTO.

Para obtener instrucciones en español, visite www.backyarddiscovery.com

Hecho en China INS-6113-C-SKYFORT-SP (EU) 07-25-19

GOCONFIGURE
Disponiendo todo para usted

¡SERVICIOS DE INSTALACIÓN DISPONIBLES!*

¿Necesita ayuda?

Deje que nuestro equipo de profesionales
se encargue de la instalación.

GOCONFIGURE
888-888-5424

Con Go Configure, le traemos 18 años de experiencia directamente a su puerta. Proporcionamos servicios en una amplia gama de productos de recreación para interiores y exteriores que la mayoría de los consumidores no tienen el tiempo o la capacidad para armar e instalar ellos mismos.

Hacemos el trabajo pesado para que usted no tenga que hacerlo.

- Más de 18 años de experiencia prestando servicios a minoristas de Big Box y a consumidores directos
- Técnicos de servicio altamente calificados, especializados, amables y profesionales
- Más de 140,000 instalaciones al año
- Servicio excepcional
- Satisfacción garantizada
- Turnos flexibles, incluidos los fines de semana
- Cobertura en todo el país

Visite www.goconfigure.com para obtener más información.

Los servicios de instalación solo están disponibles para clientes en los EE. UU.

ESPERE

PARE

¿Falta una pieza?

¡LLÁMENOS ANTES DE VOLVER A LA TIENDA!

La tienda donde realizó la compra no almacena piezas para este artículo.
Si tiene preguntas sobre el montaje o si necesita piezas, ya sea que falten o estén dañadas,
llame a la línea de asistencia gratuita o visite
www.backyarddiscovery.com

¡LLÁMENOS ANTES DE REGRESAR A LA TIENDA!

La tienda donde realizó la compra no almacena piezas de este producto. Si tiene preguntas sobre el ensamblaje o si necesita piezas debido a que faltan o están dañadas llame gratis a la línea de ayuda

1-800-765-4138.

LEA ESTO ANTES DE COMENZAR EL MONTAJE

LEA ESTAS INSTRUCCIONES ANTES DE COMENZAR EL ENSAMBLAJE

- LEA TODO EL MANUAL DE MONTAJE Y PRESTE ESPECIAL ATENCIÓN A LOS CONSEJOS IMPORTANTES Y A LA INFORMACIÓN DE SEGURIDAD.
- DESPUÉS DE LEER EL MANUAL DE MONTAJE, PODRÁ DECIDIR SI NECESITA AYUDA PROFESIONAL PARA COMPLETAR EL MONTAJE DE LA UNIDAD DE JUEGOS.
- SEPARE E IDENTIFIQUE TODAS LAS PIEZAS PARA ASEGURARSE DE TENER TODAS AQUELLAS QUE FIGURAN EN LA LISTA.
- SI NO PUEDE ENCONTRAR TODAS LAS PIEZAS, VERIFIQUE EL MATERIAL DE EMBALAJE. LAS PIEZAS PEQUEÑAS PUEDEN HABERSE CAÍDO DURANTE EL ENVÍO.
- SI TIENE PROBLEMAS CON EL MONTAJE O SI FALTA ALGUNA PIEZA O ESTÁ DAÑADA, LLAME A LA
- LÍNEA DE ASISTENCIA AL 1-800-765-4138 O VISITE www.backyarddiscovery.com.

- LEA EL MANUAL DE ENSAMBLAJE COMPLETAMENTE, PRESTANDO ESPECIAL ATENCIÓN A LOS CONSEJOS ÚTILES IMPORTANTES Y A LA INFORMACIÓN SOBRE SEGURIDAD.
- DESPUÉS DE QUE HAYA LEÍDO EL MANUAL DE ENSAMBLAJE, PODRÁ DECIDIR SI NECESITA AYUDA PROFESIONAL PARA EFECTUAR EL ENSAMBLAJE DE LA UNIDAD DE JUEGOS.
- SEPARE E IDENTIFIQUE TODAS LAS PIEZAS PARA COMPROBAR QUE DISPONE DE TODAS LAS PIEZAS INDICADAS.
- SI NO PUEDE ENCONTRAR TODAS LAS PIEZAS, REVISE EL MATERIAL DE EMBALAJE. ES POSIBLE QUE ALGUNAS PIEZAS PEQUEÑAS PUEDAN HABERSE CAÍDO ALLÍ DURANTE EL ENVÍO.
- SI TIENE PROBLEMAS CON EL ENSAMBLAJE O SI ALGUNA PIEZA FALTA O ESTÁ DAÑADA, LLAME A LA LÍNEA DE AYUDA AL **1-800-765-4138** O VISITE **www.backyarddiscovery.com.**

CUANDO LLAME, TENGA LA SIGUIENTE INFORMACIÓN A MANO:

1- EL NÚMERO DE MODELO DEL PRODUCTO UBICADO EN LA PARTE DELANTERA DEL MANUAL DE MONTAJE
2- LA DESCRIPCIÓN DE LA PIEZA EN LA LISTA DE PIEZAS

TENGA VISIBLE LA SIGUIENTE INFORMACIÓN CUANDO LLAME:

1 - NÚMERO DE MODELO DEL PRODUCTO QUE SE ENCUENTRA UBICADO AL FRENTE DEL MANUAL DE MONTAJE
2 - DESCRIPCIÓN DE LA PIEZA QUE SE ENCUENTRA EN LA LISTA DE PIEZAS

Estimado Cliente:
Lea el folleto por completo antes de comenzar el proceso de montaje.

La edad recomendada para utilizar esta unidad es de ***3 a 10 años de edad****. Las estructuras* ***no están destinadas al uso público****.* ***La Compañía no proporciona garantías con respecto a ninguna de sus estructuras de uso residencial sujetas a uso comercial, como: guarderías, preescolares, jardines de infantes, parques recreativos o cualquier aplicación comercial similar.***

ADVERTENCIA: *Este símbolo señala instrucciones de seguridad importantes que, si no se siguen, podrían poner en peligro la seguridad personal de usted y sus hijos y/o dañar su propiedad. DEBE leer y seguir todas las instrucciones de este manual antes de intentar utilizar esta unidad de juegos.*

ADVERTENCIA: Los niños NO DEBEN usar esta unidad de juego hasta que un adulto la haya instalado por completo y la haya inspeccionado para asegurarse de que esté correctamente montado y fijada al suelo.

Siga todas las recomendaciones a continuación. ***De lo contrario, la garantía quedará anulada y/o se infringirán las normas de seguridad, lo que podría ocasionar lesiones graves.*** *Este manual contiene información útil sobre la preparación para el montaje, el procedimiento de instalación y el mantenimiento necesario. Siempre tenga en cuenta la seguridad de sus hijos mientras construye su estructura de juegos y mientras ellos juegan en la misma. Antes de que sus hijos jueguen en la unidad de juegos, revise las instrucciones de operación con ellos para ayudar a garantizar su seguridad.*

CONSERVE ESTAS INSTRUCCIONES PARA CONSULTARLAS EN EL FUTURO. GUÁRDELAS EN UN LUGAR SEGURO DONDE PUEDA CONSULTARLAS CUANDO SEA NECESARIO. CON EL FIN DE PROPORCIONARLE EL SERVICIO MÁS EFICIENTE, ES NECESARIO QUE USTED NOS PROPORCIONE LOS NÚMEROS DE PIEZA AL PEDIRLAS.

Para su Registro:
Le pedimos que se tome un tiempo para completar la información que figura a continuación. La misma será necesaria para hacer valer la garantía.
Problemas.
Lugar de Compra:_____
Fecha de Compra:_____
Fecha de Instalación:_____
Instalado por:_____
Número de Seguimiento:_____

Coloque el recibo aquí

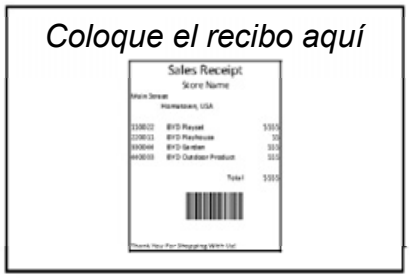

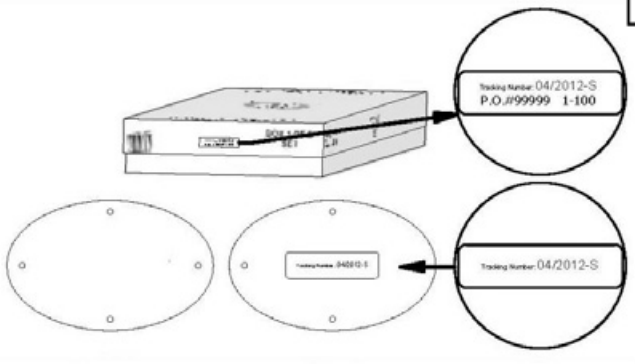

O

Número de Seguimiento

Placa de Identificación Vertical

Etiqueta de Referencia del Número de Seguimiento
El número de identificación de seguimiento en la caja y al dorso de la placa de identificación o de la placa de identificación vertical se incluyen para fines de seguimiento relacionado con reclamos de garantía.

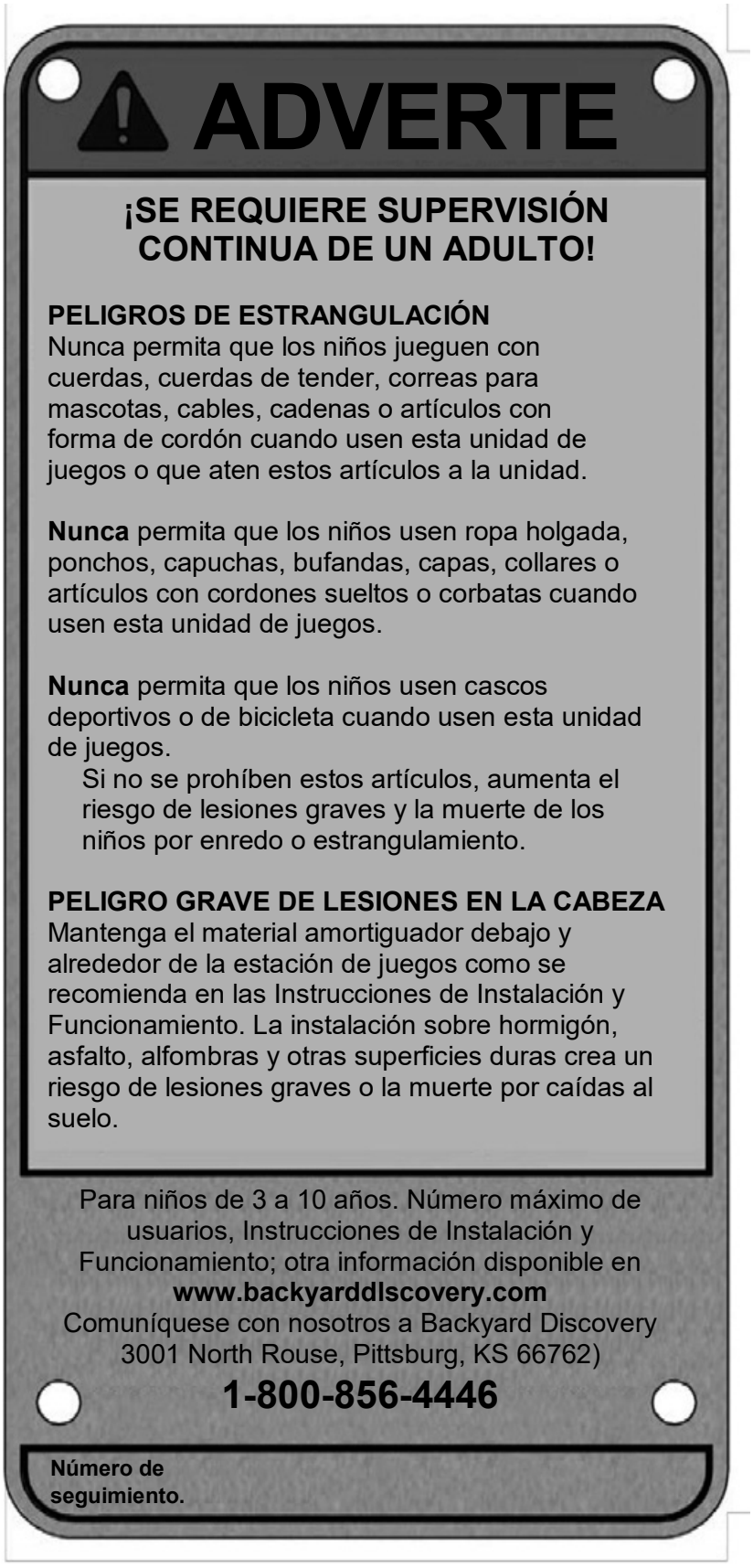
ADVERTE
¡SE REQUIERE SUPERVISIÓN CONTINUA DE UN ADULTO!
PELIGROS DE ESTRANGULACIÓN
Nunca permita que los niños jueguen con cuerdas, cuerdas de tender, correas para mascotas, cables, cadenas o artículos con forma de cordón cuando usen esta unidad de juegos o que aten estos artículos a la unidad.
Nunca permita que los niños usen ropa holgada, ponchos, capuchas, bufandas, capas, collares o artículos con cordones sueltos o corbatas cuando usen esta unidad de juegos.
Nunca permita que los niños usen cascos deportivos o de bicicleta cuando usen esta unidad de juegos.
Si no se prohíben estos artículos, aumenta el riesgo de lesiones graves y la muerte de los niños por enredo o estrangulamiento.
PELIGRO GRAVE DE LESIONES EN LA CABEZA
Mantenga el material amortiguador debajo y alrededor de la estación de juegos como se recomienda en las Instrucciones de Instalación y Funcionamiento. La instalación sobre hormigón, asfalto, alfombras y otras superficies duras crea un riesgo de lesiones graves o la muerte por caídas al suelo.
Para niños de 3 a 10 años. Número máximo de usuarios, Instrucciones de Instalación y Funcionamiento; otra información disponible en www.backyarddlscovery.com
Comuníquese con nosotros a Backyard Discovery 3001 North Rouse, Pittsburg, KS 66762)
1-800-856-4446
Número de seguimiento.

Rev 01/12/18

Consulte la sección Montaje del Manual de Montaje para conocer la Altura Máxima de Caída.

Ubicación de la Unidad de Juegos

1. *La unidad de juego está diseñada para que la instalen dos **adultos sobre una superficie plana**. Para minimizar la preparación del suelo, haga la instalación en un área plana del patio.*
2. *Elija una ubicación plana para el equipo. Esto puede reducir la probabilidad de que la unidad se incline y de que se pierda material de relleno suelto de revestimiento durante lluvias fuertes.*
3. *Coloque el equipo a no menos de **6 pies (1.8 m)** de cualquier estructura u obstrucción, como una cerca, garaje, edificio, ramas de árboles, cuerdas de tender o cables eléctricos.*
4. *Proporcione suficiente espacio para que los niños puedan usar el equipo de manera segura. Por ejemplo, para estructuras con múltiples actividades de juego, un tobogán no debe tener su salida frente a un columpio.*
5. *Es buena idea colocar la unidad de juego en un área donde sea fácil para los adultos observar a los niños mientras juegan.*
6. *Cree un espacio libre de obstáculos que puedan provocar lesiones; p. ej, las ramas de los árboles, los cables, troncos o raíces de árboles, rocas grandes, ladrillos y hormigón. En la sección "Superficie Sugerida para Unidades de Juego", se encuentran sugerencias adicionales.*
7. *No arme la unidad de juego sobre superficies pavimentadas.*
8. *Ubique las plataformas metálicas expuestas y los toboganes fuera de la luz solar directa para reducir la probabilidad de quemaduras graves. Los toboganes que orientados hacia el norte reciben menos luz solar directa.*
9. *Separe las actividades más enérgicas de las más tranquilas. Por ejemplo, ubique las cajas de arena lejos de los columpios o sepárelos con una barandilla o barrera.*

Superficie Sugerida para Unidades de Juego

- ❑ *No instale equipos de juegos domésticos sobre hormigón, asfalto, tierra o pasto compacto, alfombra o cualquier otra superficie rígida. Una caída sobre una superficie dura puede provocar lesiones graves a los usuarios del equipo.*
- ❑ *No instale material de relleno suelto sobre superficies duras como hormigón o asfalto.*
- ❑ *Después de la instalación, se agregan mantillo de corteza triturada, virutas de madera, arena fina y grava fina como materiales amortiguadores. Si se usan adecuadamente, estos materiales pueden absorber parte del impacto de la caída de un niño.*
- ❑ *Todo el material de superficie debe extenderse un mínimo de 6 pies en todas las direcciones alrededor del área de juego.*
- ❑ *No aplique el material de superficie para la unidad de juego hasta que esta esté completamente construida. La estación no debe construirse sobre este material.*
- ❑ *Use contención, como excavar alrededor del perímetro del área de la unidad o rodearlo con plantas.*
- ❑ *Por lo general, las instalaciones de baldosas de caucho o superficies revestidas in situ (que no sean materiales de relleno sueltos) requieren el trabajo de un profesional.*
- ❑ *Debe utilizar Materiales de Revestimiento para Unidades de Juegos (que no sean materiales de relleno suelto) que cumplan con la norma de seguridad Especificación Estándar de Atenuación de Impacto de Materiales de Superficie dentro de la Zona de Uso de Unidades de Juegos F1292 de la Sociedad Estadounidense de Pruebas y Materiales (American Society of Testing Materials, ASTM).*

La siguiente tabla explica la altura de caída en pies desde la cual no es esperable que se produzca una lesión en la cabeza que ponga en peligro la vida

Alturas Críticas en Pies (m) de Materiales Probados

Material	***Profundidad sin Comprimir***			***Profundidad Comprimida***
	6" (152 mm)	***9" (228 mm)***	***12" (304 mm)***	***hasta 9" (228 mm)***
Virutas de madera	*7' (2.13 m)*	*10' (3.05 m)*	*11' (3.35 m)*	*10' (3.05 m)*
Mantillo de corteza con doble triturado	*6' (1.83 m)*	*10' (3.05 m)*	*11' (3.35 m)*	*7' (2.13 m)*
Fibras de madera procesada	*6' (1.83 m)*	*7' (2.13 m)*	*> 12' (3.66 m)*	*6' (1.83 m)*
Arena fina	*5' (1.52 m)*	*5' (1.52 m)*	*9' (2.74 m)*	*5' (1.52 m)*
Arena gruesa	*5' (1.52 m)*	*5' (1.52 m)*	*6' (1.83 m)*	*4' (1.22 m)*
Grava fina	*5' (1.52 m)*	*7' (2.13 m)*	*10' (3.05 m)*	*6' (1.83 m)*
Grava media	*5' (1.52 m)*	*5' (1.52 m)*	*6' (1.83 m)*	*5' (1.52 m)*
*Neumáticos triturados**	*10-12' (3.0-3.6 m)*	*N/A*	*N/A*	*N/A*

*Estos datos provienen de pruebas realizadas por laboratorios de prueba independientes en muestras de neumáticos triturados sin comprimir, producidos por cuatro fabricantes de 6 pulgadas de profundidad. Las pruebas proporcionaron resultados sobre alturas críticas, las cuales variaron entre 10 y más de 12 pies. Se recomienda que las personas que buscan instalar neumáticos triturados como superficie protectora soliciten datos de prueba del proveedor que muestren la altura crítica del material al momento de su prueba, según ASTM F1292.

Instrucciones de Funcionamiento:

NOTA: *La seguridad de sus hijos es nuestra principal preocupación. Contemplar las siguientes declaraciones y advertencias reduce la probabilidad de lesiones graves o mortales. Repase estas reglas de seguridad de manera periódica con sus hijos.*

1. *Esta unidad de juegos está diseñada para un número específico de ocupantes cuyo peso combinado* ***no*** *debe* ***exceder*** el *peso designado en el piso elevado o el área de columpio. La capacidad total de la unidad se describe en la sección Dimensiones de Instalación Básicas del manual de instrucciones. La altura máxima de caída y el área de juego recomendadas también están disponibles en la sección Dimensiones de Instalación Básicas del manual para la unidad específica.*
2. *Se* ***requiere*** *supervisión de un adulto en el lugar.*
3. *Indique a los niños que* ***no*** *caminen cerca, delante ni detrás de los columpios, ni de ningún otro equipo de la unidad de juegos en movimiento.*
4. *Indique a los niños que se sienten y* ***nunca se*** *paren en columpios.*
5. *Indique a los niños que* ***no*** *tuerzan las cadenas y cuerdas y que no las enrollen sobre la barra de soporte superior, ya que esto puede reducir la resistencia de la cadena o cuerda.*
6. *Indique a los niños que* ***no*** *salten de los columpios u otros equipos en movimiento.*
7. *Indique a los niños que* ***no empujen*** *los asientos vacíos. El asiento podría golpearlos y provocarles lesiones graves.*
8. *Enseñe a los niños a sentarse en el centro de los columpios con todo su peso sobre los asientos.*
9. *Indique a los niños que* ***no*** *usen el equipo de una manera diferente a la prevista.*
10. *Indique a los niños que* ***siempre*** *bajen por los toboganes con los pies hacia adelante. Nunca con la cabeza primero.*
11. *Indique a los niños que* ***miren*** *antes de tirarse por el tobogán para asegurarse de que no haya nadie en la parte inferior.*
12. *Indique a los niños que* ***nunca*** *suban por el tobogán corriendo, ya que esto aumenta sus posibilidades de caerse.*
13. *Los padres deben* ***vestir a los niños de manera adecuada*** *(por ejemplo, con zapatos que de talle adecuado y sin usar ponchos, bufandas y otras prendas holgadas que sean potencialmente peligrosas al usar el equipo).*
14. *Indique a los niños que* ***no*** *se suban al equipo cuando esté mojado.*
15. *Indique a los niños que* ***nunca*** *salten de la plataforma del fuerte. Siempre deben usar la escalera, la rampa o el tobogán.*
16. *Indique a los niños que* ***nunca*** *gateen o crucen la parte superior de las barras trepadoras.*
17. *Indique a los niños que* ***nunca*** *gateen sobre el techo del fuerte.*

18. *Verifique que las cuerdas, cadenas o cables para trepar suspendidos estén asegurados en ambos extremos y que no se puedan enrollar sobre sí mismos.*
19. *Indique a los niños que **no** sujeten elementos al equipo de la unidad de juegos que no estén específicamente diseñados para usarse con el equipo, tales como, entre otros, cuerdas para saltar, tendederos, correas para mascotas, cables y cadenas, ya que pueden causar un peligro de estrangulamiento.*
20. *Indique a los niños que **nunca** enrollen sus piernas alrededor de la cadena del columpio.*
21. *Indique a los niños que **nunca se** deslicen por las cadenas del columpio.*
22. *Indique a los niños que se quiten los cascos para bicicleta u otros cascos deportivos antes de jugar en el equipo.*
23. ***Nunca** agregue longitud adicional a una cadena o cuerda. Las cadenas o cuerdas provistas tienen la longitud máxima diseñada para los elementos movibles.*

Instrucciones de Mantenimiento:

Al comienzo de cada temporada de juego:

- *Ajuste todas las piezas metálicas.*
- *Lubrique todas las piezas metálicas móviles según las instrucciones del fabricante.*
- *Revise todas las cubiertas protectoras de los pernos, tubos, bordes y esquinas. Reemplácelos si están flojos, agrietados o si faltan piezas.*
- *Revise todas las piezas móviles, incluidos los asientos de los columpios, cuerdas, cables y cadenas en busca de desgaste, óxido u otras señales de deterioro. Reemplace según sea necesario.*
- *Verifique que las piezas metálicas no estén oxidadas. Si encuentra óxido, líjelas y vuelva a pintarlas con una pintura sin base de plomo que cumpla con los requisitos del título 16, Código de Reglamentos Federales (Code of Federal Regulations, CFR), 1303.*
- *Revise todos los elementos de madera en busca de deterioro y astillas. Lije las astillas y reemplace los elementos de madera deteriorados.*
- *Vuelva a instalar las piezas de plástico, como los asientos de los columpios o cualquier otro elemento que se haya quitado durante la temporada de invierno.*
- *Rastrille y verifique la profundidad del material de relleno suelto de revestimiento protector para evitar la compactación y conservar la profundidad adecuada. Reemplace según sea necesario.*

Dos veces al mes durante la temporada de juego:

- *Ajuste todas las piezas metálicas.*
- *Revise todas las cubiertas protectoras de los pernos, tubos, bordes y esquinas. Reemplácelos si están flojos, agrietados o si faltan piezas.*
- *Rastrille y verifique la profundidad del material de relleno suelto de revestimiento protector para evitar la compactación y conservar la profundidad adecuada. Reemplace según sea necesario.*
- *Una vez al mes durante la temporada de juego.*
- *Lubrique todas las piezas metálicas móviles según las instrucciones del fabricante.*
- *Revise todas las piezas móviles, incluidos los asientos de los columpios, cuerdas, cables y cadenas en busca de desgaste, óxido u otras señales de deterioro. Reemplace según sea necesario.*

Al final de cada temporada o cuando la temperatura sea menor a los 32 °F (0 °C):

- *Retire los asientos de plástico de los columpios y otros artículos según lo especificado por el fabricante y llévelos adentro o no los use.*
- *Rastrille y verifique la profundidad del material de relleno suelto de revestimiento protector para evitar la compactación y conservar la profundidad adecuada. Reemplace según sea necesario.*

Los propietarios son responsables de mantener la legibilidad de las etiquetas de advertencia.

Mantenimiento Adicional:

- *Debido a la expansión y contracción de la madera, es necesario revisar la viga del columpio y las piezas metálicas cada dos semanas. Es de especial importancia que se siga este procedimiento al comienzo de cada temporada.*
- *Inspeccione las piezas de madera una vez al mes. A veces, las fibras de la madera se levantan durante la estación seca, lo que provoca que aparezcan astillas. Puede ser necesario utilizar arena ligera para mantener un entorno de juego seguro. Trate su estación de juego con pintura regularmente para evitar la deformación/agrietamiento graves y otros daños debidos al clima.*
- *La unidad de juego está pintada con pintura transparente a base de agua. Esto se hace solo por motivos de color. Una o dos veces al año, según las condiciones climáticas, debe aplicar algún tipo de protección (sellador) a la madera a su unidad. Antes de aplicar el sellador, lije ligeramente cualquier punto "áspero" de la unidad de juego.* ***Tenga en cuenta que este es un requisito para la validez de la garantía.***
- *Instalar y mantener el juego sobre una ubicación plana es muy importante. A medida que sus hijos juegan, la unidad se hundirá lentamente en el suelo, y es muy importante que lo haga de manera uniforme. Asegúrese de que la unidad de juego esté nivelada y derecha cada año o al comienzo de cada temporada de juego.*

Instrucciones para Desechar la Unidad:

Cuando ya no desee utilizar la unidad de juego, debe desmontarla y desecharla de una forma que no presente riesgos innecesarios.

Montaje por Terceros:

El cliente puede, según su criterio exclusivo, elegir emplear a una persona o un servicio de terceros para instalar este producto. Backyard Discovery no asume ninguna responsabilidad ni obligación por cualquier cargo que deba afrontar el cliente por los servicios de montaje.
Consulte nuestra garantía para obtener más información sobre la cobertura del reemplazo de piezas dañadas y faltantes. Backyard Discovery no reembolsará al cliente el precio de las piezas compradas.

APÉNDICE A

Información sobre Materiales de Revestimiento para Juegos:

La siguiente información es de la ***Ficha de Información de la Comisión de Seguridad de Productos del Consumidor de los Estados Unidos para material de revestimiento para juegos****; consulte también el siguiente sitio web para obtener información adicional:* ***www.cDsc.aov/coscDub/Dubs/323.html.***

X3. SECCIÓN 4 DEL MANUAL DE SEGURIDAD PARA UNIDADES DE JUEGO DE USO DOMÉSTICO EN EXTERIORES DE LA COMISIÓN DE SEGURIDAD DE PRODUCTOS DE CONSUMO[9]

X3.1 Seleccione una superficie protectora. Una de las medidas más importantes para reducir la probabilidad de sufrir lesiones graves en la cabeza es instalar una superficie protectora debajo y alrededor del equipo de juego que absorba los golpes.. La superficie protectora debe aplicarse a una profundidad adecuada para la altura del equipo de acuerdo con la especificación ASTM F 1292. Existen diferentes tipos de revestimientos para elegir; cualquiera que sea el producto que seleccione, siga estas pautas:

X3.1.1 Materiales de relleno sueltos:

X3.1.1.1 Mantenga una profundidad mínima de 9 pulgadas para materiales de relleno sueltos como mantillo/virutas de madera, fibras de madera procesada (EWF, por sus siglas en inglés) o mantillo de neumáticos triturados/reciclados para equipos de hasta 8 pies de altura; y 9 pulgadas de arena o gravilla para equipos de hasta 5 pies de altura. NOTA: Con el tiempo, una profundidad de relleno inicial de 12 pulgadas se comprimirá hasta tener una profundidad de, aproximadamente, 9 pulgadas de material de revestimiento. El material también se compactará, desplazará y asentará, y debe rellenarse periódicamente para mantener una profundidad mínima de 9 pulgadas.

X3.1.2 Use un mínimo de 6 pulgadas de revestimiento protector para equipos de juego que tengan menos de 4 pies de altura. Si se realiza un mantenimiento adecuado, este valor debería ser suficiente (a profundidades menores de 6 pulgadas, el material protector se desplaza o compacta con mucha facilidad). NOTA: No instale equipos de juegos para uso doméstico sobre hormigón, asfalto o cualquier otra superficie dura. Una caída sobre una superficie dura puede provocar lesiones graves a los usuarios del equipo. El césped y la tierra no se consideran superficies protectoras porque el desgaste y los factores ambientales pueden reducir su eficacia para absorber impactos. Por lo general, las alfombras y los tapetes delgados no se consideran una superficie protectora adecuada. Los equipos al nivel del suelo, como cajas de arena, muros de actividades, casas de juegos u otros que no tengan una superficie de juego elevada, no necesitan ningún revestimiento protector.

X3.1.3 Use contención, como excavar alrededor del perímetro del área de la unidad o rodearlo con plantas. No olvide tener en cuenta el desagüe del agua.

X3.1.3.1 Revise y mantenga la profundidad del material de relleno suelto. Para mantener la cantidad correcta de material de relleno suelto, marque el nivel correcto en los postes de soporte del equipo de juego. De esa manera, puede ver fácilmente cuándo reponer y/o redistribuir el material de revestimiento.

X3.1.3.2 No instale material de relleno suelto sobre superficies duras como hormigón o asfalto.

X3.1.4 Superficies revestidas in situ o baldosas de caucho prefabricadas: Tal vez le interese utilizar superficies que no sean de material de relleno suelto, como baldosas de caucho o superficies revestidas in situ.

X3.1.4.1 Por lo general, para instalar estas superficies, se necesita el trabajo de un profesional.

X3.1.4.2 Antes de comprar este tipo de material de revestimiento, revise las especificaciones del producto. Solicite al instalador/fabricante un informe que muestre que el producto ha sido probado con respecto al siguiente estándar de seguridad: Especificación Estándar de Atenuación de Impacto de Materiales de Revestimiento dentro de la Zona de Uso de Equipos de Juegos F 1292 de la ASTM. Este informe debe indicar la altura específica a la que corresponde utilizar el revestimiento para proteger contra lesiones graves en la cabeza. Esta altura debe ser igual o mayor que la altura de caída (distancia vertical entre una superficie de juego designada [superficie elevada para pararse, sentarse o trepar] y el revestimiento protector ubicado debajo)– de su equipo de juego.

X3.1.4.3 Verifique el revestimiento protector con frecuencia en busca de desgaste.

X3.1.5 Colocación: Es esencial colocar y mantener de manera adecuada el revestimiento protector. Asegúrese de hacer lo siguiente:

X3.1.5.1 Extienda el revestimiento por lo menos a 6 pies del equipo en todas las direcciones.

X3.1.5.2 Para los columpios, extienda el revestimiento protector delante y detrás del columpio a una distancia igual al doble de la altura de la barra superior desde la que se suspende el columpio.

[9]_Esta información se ha tomado de las publicaciones: Playground Surfacing — Technical Information Guide (Revestimientos para Patios de Juego: Guía de Información Técnica) y Handbook for Public Playground Safety (Manual para la Seguridad en Patios de Juego Públicos), de la CPSC. Se pueden obtener copias de estos informes enviando un correo a: Office of Public Affairs, U.S. Consumer Product Safety Commission, Washington, D.C., 20207 o llamando a la línea directa gratuita 1-800-638-2772.

La Sociedad Estadounidense de Pruebas y Materiales no toma ninguna posición con respecto a la validez de cualquier derecho de un padre en relación con cualquier artículo mencionado en esta norma. Se informa expresamente a los usuarios de esta norma que la determinación de la validez de dichos derechos y el riesgo de infringirlos quedan a su exclusiva responsabilidad.

La norma está sujeta a revisión en cualquier momento por el comité técnico responsable y debe revisarse cada cinco años, o y, si no se revisa, debe aprobarse o dejarse sin validez. Sus comentarios son bienvenidos, ya sea para revisar esta norma o para elaborar normas adicionales, y deben dirigirse a la sede central de la ASTM. Se les dará atenta consideración en una reunión del comité técnico responsable, a la cual usted puede asistir. Si considera que sus comentarios no han recibido una consideración justa, debe comunicar sus opiniones al Comité de Normas de la ASTM (100 Barr Harbor Drive, West Conshohocken, PA 19428).

Preguntas Frecuentes sobre el Manual de Montaje de la Unidad de Juegos:

1. ¿El área para la unidad de juegos debe estar nivelada?

Sí. Backyard Discovery recomienda que la unidad de juegos se coloque en un área plana y nivelada para la máxima seguridad y durabilidad. Las estacas provistas deben usarse para asegurarlo firmemente al suelo.

2. ¿Qué tamaño de área se recomienda para la unidad de juegos?

Backyard Discovery recomienda al menos un perímetro de 6' (seis pies) alrededor y hacia arriba de la estación para máxima seguridad.

3. ¿Qué rango de edad es apropiado para la unidad de juegos?

Las estaciones de Backyard Discovery se recomiendan para niños de 3 a 10 años.

4. ¿Se trata la madera con productos químicos?

Backyard Discovery utiliza 100 % madera de cedro china que es naturalmente resistente a los insectos, a la descomposición y a la podredumbre. Para ayudar a garantizar la seguridad de su hijo, nuestra madera se encuentra completamente libre de químicos y no utilizamos madera tratada a presión. La pintura que usamos es un barniz que utiliza un producto a base de agua solo para efectos de apariencia.

5. ¿Con qué frecuencia se debe barnizar la unidad de juegos?

Backyard Discovery recomienda barnizar la unidad una vez al año. Se puede usar una pintura a base de agua o aceite a discreción del cliente.

6. ¿Por qué parece que mis columpios están desarrollando grietas?

La madera es un material natural; no existen dos piezas exactamente iguales. Cada pieza tiene sus propias características y personalidad y reacciona de manera diferente a los cambios climáticos. Cuando cualquier producto de madera se expone a los elementos, desarrolla "agrietamiento de madera". El agrietamiento es la separación radial de las fibras de madera que corren a lo largo de las vetas de la madera. Estos son causados por las condiciones variables de temperatura y humedad. Una grieta de este tipo no es una rotura; no afecta la resistencia ni la durabilidad de la madera ni la integridad estructural del juego.

7. ¿Los juegos Backyard Discovery tienen garantía?

Sí. Todos los productos Backyard Discovery tienen una garantía de reemplazo de 1 año en todas las piezas por defectos de fabricación. Nuestra madera también tiene una garantía de 5 años contra la putrefacción y la descomposición. Consulte los detalles de la garantía para obtener más información.

8. ¿Cuál es la mejor manera de comenzar a armar la unidad de juegos?

Backyard Discovery recomienda sacar todas las piezas de las cajas y organizarlas por número de pieza antes de comenzar el montaje. Esto no solo permitirá un montaje más rápido, sino que también identificará cualquier pieza que pueda faltar o estar dañada para que puedan reemplazarse antes del montaje. Si faltan piezas o es necesario reemplazarlas, ingrese a www.swingsetsonline.com/support.aspx y siga las instrucciones para solicitarlas. Luego, lea el manual de montaje y prepare las herramientas para el trabajo según las recomendaciones en el manual. Si el manual de montaje se pierde o se extravía, se puede imprimir uno nuevo desde el sitio web de Backyard Discovery: www.swingsetsonline.com .

9. La unidad de juegos parece balancearse o tambalearse demasiado. ¿Cuál es el problema?

El balanceo es causado por un terreno irregular u obstrucciones como rocas, raíces, etc. debajo de las guías del suelo. Deben retirarse y se debe volver a nivelar el suelo para evitar el balanceo. Asegúrese también de que la unidad de juegos esté bien fija al suelo con las estacas provistas.

10. Las tablas de 2"x4" no miden 2"x 4". ¿Por qué no?

En los Estados Unidos es una práctica común describir las dimensiones de la madera utilizando los tamaños de corte aproximado del aserradero y no las dimensiones finales. Los minoristas, las tiendas de artículos para el hogar, etc., utilizan esta práctica aceptada para describir las dimensiones de la madera. Sin embargo, las unidades de juegos Backyard Discovery están diseñadas y construidas utilizando las dimensiones reales para que todo se ajuste correctamente y permanezca así durante la vida útil de la unidad.

11. La viga final no es recta de arriba a abajo. ¿Por qué no?

Esto es normal. Backyard Discovery diseña juegos de esta manera para garantizar la estructura más fuerte posible. El ligero ángulo agrega resistencia y reduce el balanceo y la torsión.

12. Los ganchos en S para los columpios no se cierran. ¿Cuál es el problema?

Backyard Discovery recomienda colocarlos en una superficie dura como sobre hormigón (no haga esto sobre nada que pueda abollarse, como metal o un acabado de madera, ¡ni sobre vidrio porque se romperá!). Tomará algunos golpes, pero los ganchos se cerrarán.

Herramientas Necesarias para la Instalación:

(Estas son las herramientas que generalmente se requieren para el montaje de nuestros productos para exteriores.
Estas herramientas no están incluidas con la compra del producto).

(Nivel 24")

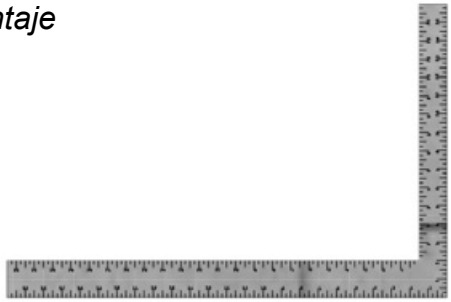

(Escuadra)

(Destornillador Phillips)

(Llaves de extremos abiertos de 1/2" y 9/16")

(Accesorios de perforación: Cabezal Phillips)

(Cinta métrica)

(Martillo de orejas)

(Mazo de goma [opcional])

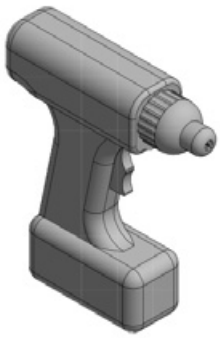

(Taladro inalámbrico o taladro eléctrico)

(Brocas de 1/8", 3/16", 3/8" y 7/16")

(Trinquete con adaptadores de 3/8", llave de tubo STD de 1/2" y 9/16" y llave de tubo de cuello largo de 1/2" y 9/16")

(Un adulto con un ayudante adulto)

(Escalera)

Dimensiones de Instalación Básicas

Coloque el conjunto a nivel del suelo, a no menos de 6 pies, 7 pulgadas (2 m) de cualquier estructura u obstrucción, como una cerca, garaje, edificio, ramas, tendederos o cables eléctricos.

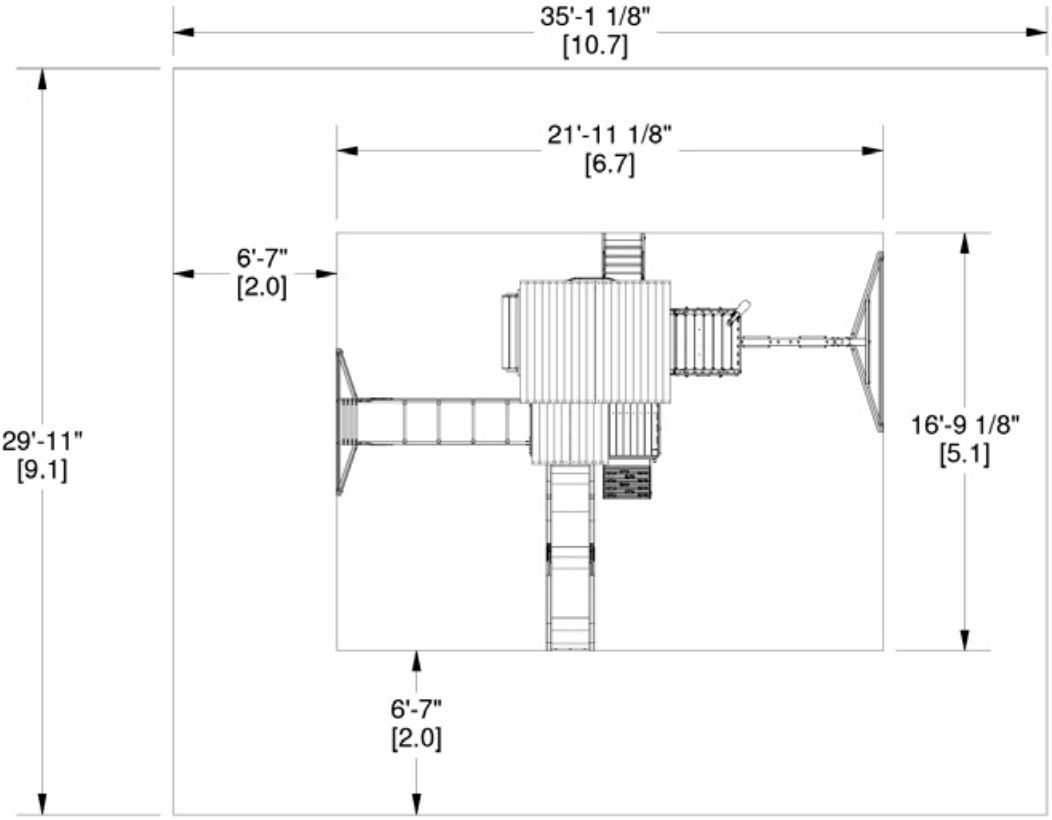

Información General:

Su unidad de juegos ha sido diseñada y desarrollada solo para niños y solo para uso residencial.
Se recomienda un peso máximo de 150 lbs. por niño para actividades de juego diseñadas para uso individual.
Se recomienda un peso máximo de 120 libras. por niño para actividades de juego diseñadas para el uso de múltiples niños.
Se recomienda una capacidad máxima de 9 niños para esta unidad de columpios.

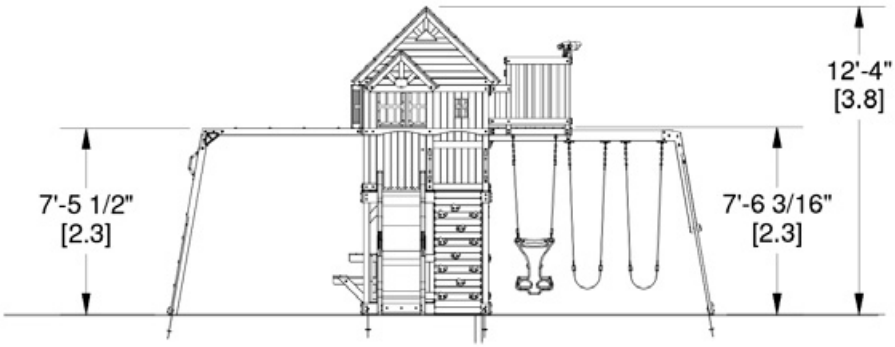

Altura de juego segura: 18'-4" [5.6 m]
Altura máxima de caída: 7'-6 3/16" [2.3 m]

Notas de Montaje Importantes

1) *Al montar la unidad, tómese un tiempo antes y después de cada etapa para asegurarse de que el fuerte esté nivelado. Si no lo está, el montaje será difícil y puede resultar incorrecto. Debe tener especial cuidado para asegurarse de que la estructura esté nivelada.*
2) *Apriete los pernos de manera segura, ajuste las tuercas de los pernos al ras del tubo o el miembro, y coloque las tapas sobre los pernos expuestos ajustados a la tuerca.*
3) *Preste mucha atención a los ELEMENTOS NECESARIOS PARA CADA FASE. Pueden ser una ayuda valiosa al clasificar la madera y las piezas metálicas. El montaje se hará más fácil si los elementos se ordenan por fase.*
4) *Preste mucha atención para asegurarse de que está utilizando las piezas correctas en las fases correctas. Utilizar las piezas incorrectas puede provocar un montaje ineficiente.*
5) *Siempre que se use una tuerca en T, siga estas instrucciones. Coloque la tuerca en T en el orificio previamente perforado. Golpéelo suavemente con un martillo. Coloque el perno con las arandelas en el lado opuesto. Apriete a mano para asegurarse de que el perno esté en la tuerca en T.*
   NO apriete demasiado.
6) *Lea los pasos de cada fase con atención. Los pasos escritos pueden incluir información importante que no se muestra en las ilustraciones.*

Identificación de Piezas

Componentes de Madera

(NO A ESCALA)

(1) A50 - VIGA DEL COLUMPIO - W4L04660
3 3/8"x5 1/4"x89 1/2" (86x134x2274)

(1) B1 - PATA DE LA TORRE - W4L04562
3"x3"x89 1/2" (76x76x2274)

(1) B2 - PATA DE LA TORRE - W4L04561
3"x3"x89 1/2" (76x76x2274)

(1) B3 - PATA DE LA TORRE - W4L04564
3"x3"x59" (76x76x1500)

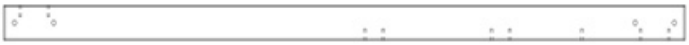

(1) B4 - PATA DE LA TORRE - W4L04568
3"x3"x59" (76x76x1500)

(1) B5 - ESQUINA POSTERIOR IZQUIERDA DE LA CASA CLUB - W4L04612
3"x3"x53 7/8" (76x76x1370)

(1) B6 - ESQUINA FRONTAL IZQUIERDA DE LA CASA CLUB - W4L04615
3"x3"x53 7/8" (76x76x1370)

(1) B7 - ESQUINA FRONTAL DERECHA DE LA CASA CLUB - W4L04617
3"x3"x53 7/8" (76x76x1370)

(1) B8 - ESQUINA POSTERIOR DERECHA DE LA CASA CLUB - W4L04618
3"x3"x53 7/8" (76x76x1370)

(1) E1 - PATA DE LA TORRE - W4L04563
1 3/8"x3 3/8"x59" (36x86x1500)

(1) E2 - PATA DE LA TORRE - W4L04567
1 3/8"x3 3/8"x59" (36x86x1500)

(2) E3 - GUÍA DE PISO DEL MIRADOR - W4L11785
1 3/8"x3 3/8"x38" (36x86x964)

(2) E4 - REFUERZO DE PLATAFORMA DEL MIRADOR - W4L04662
1 3/8"x3 3/8"x11" (36x86x280)

(8) E5 - REFUERZO DE PLATAFORMA - W4L11778
1 7/16"x3 3/8"x20" (36x86x508)

Identificación de Piezas

Componentes de Madera

(NO A ESCALA)

(1) E50 - SOPORTE DEL EXTREMO - W100949
1 3/8"x3 3/8"x44 1/8" (36x86x1120)

(2) E51 - SOPORTE ANGULAR - W100948
1 3/8"x3 3/8"x88 3/4" (36x86x2254)

(2) E74 - GUÍA DE LAS BARRAS TREPADORAS - W102918
1 3/8"x3 3/8"x77 1/8" (36x86x1959)

(1) E77 - MONTANTE INZQUIERDO - W4L11769
1 3/8"x3 3/8"x64 3/8" (36x86x1634)

(1) E78 - MONTANTE DERECHO - W4L11768
1 3/8"x3 3/8"x64 3/8" (36x86x1634)

(2) E79 - MONTANTE DE LAS BARRAS TREPADORAS - W100995
1 3/8"x3 3/8"x88 1/8" (36x86x2237)

(1) F1 - BLOQUE DE MONTAJE DEL TELESCOPIO - W4L04674
1 3/8"x2 3/8"x3" (36x60x76)

(2) F3 - SOPORTE DE PARED DEL MIRADOR - W4L11779
1 3/8"x2 3/8"x37 1/2" (36x60x952)

(2) F2 - SOPORTE DE PARED DEL MIRADOR - W4L11780
1 3/8"x2 3/8"x37 1/2" (36x60x952)

(1) G1 - GUÍA DE PISO SUPERIOR - W4L04566
1"x5 1/4"x80" (24x134x2032)

(1) G2 - GUÍA DE PISO SUPERIOR - W4L04569
1"x5 1/4"x80" (24x134x2032)

(1) G3 - GUÍA DE PISO - W4L04571
1"x5 1/4"x60 1/2" (24x134x1537)

(1) G4 - GUÍA DE PISO - W4L04675
1"x5 1/4"x60 1/2" (24x134x1537)

(4) G5 - DINTEL DE LA VENTANA EN VOLADIZO - W4L04659
1"x5 1/4"x45 1/4" (24x134x1150)

Identificación de Piezas

Componentes de Madera

(NO A ESCALA)

(1) **G6 - GUÍA DE PISO - W4L11777**
1"x5 1/4"x60 1/2" (24x134x1537)

(2) **G7 - GUÍA DE PISO INFERIOR - W4L11775**
1"x5 1/4"x80" (24x134x2032)

(1) **G50 - TABLA DE PISO - W100947**
1"x5 1/4"x86 3/4" (24x134x2202)

(1) **H1 - GUÍA DE PARED - W4L04620**
1"x3 3/8"x80" (24x86x2032)

(1) **H2 - GUÍA DE PARED - W4L04622**
1"x3 3/8"x80" (24x86x2032)

(1) **H3 - GUÍA DE MESA DE PICNIC - W4L04578**
1"x3 3/8"x67 1/4" (24x86x1708)

(2) **H4 - GUÍA DE SOPORTE DEL TECHO - W4L04623**
1"x3 3/8"x67 1/4" (24x86x1709)

(1) **H5 - GUÍA DE PISO - W4L04608**
1"x3 3/8"x60 1/2" (24x86x1537)

(1) **H6 - GUÍA POSTERIOR DE LA CASA CLUB - W4L04621**
1"x3 3/8"x60 1/2" (24x86x1537)

(1) **H7 - GUÍA DE PARED FRONTAL DE LA CASA CLUB - W4L04625**
1"x3 3/8"x60 1/2" (24x86x1537)

(1) **H8 - PATA DE LA CASA CLUB - W4L04637**
1"x3 3/8"x50 1/2" (24x86x1284)

(2) **H9 - TABLA DE PARED DE LA CASA CLUB - W4L11784**
1"x3 3/8"x50 1/2" (24x86x1284)

(1) **H10 - PATA DEL PÓRTICO - W4L04683**
1"x3 3/8"x50 1/2" (24x86x1282)

(1) **H11 - PATA DEL PÓRTICO - W4L04610**
1"x3 3/8"x50 1/2" (24x86x1282)

Identificación de Piezas

Componentes de Madera

(NO A ESCALA)

(4) ***H12 - CABIO DE TECHO - W4L04640***
1"x3 3/8"x50 3/8" (24x86x1278)

(1) ***H13 - GUÍA DE PARED DE LA CASA CLUB - W4L04624***
1"x3 3/8"x50 1/4" (24x86x1277)

(1) ***H14 - MONTAJE DE VIGA DEL COLUMPIO - W4L04628***
1"x3 3/8"x50 1/4" (24x86x1277)

(4) ***H15 - ASIENTO DE MESA PICNIC - W4L04600***
1"x3 3/8"x35 3/8" (24x86x897)

(1) ***H16 - GUÍA DE ASIENTO DE MESA DE PICNIC - W4L04597***
1"x3 3/8"x32" (24x86x812)

(1) ***H17 - GUÍA DE ASIENTO DE MESA DE PICNIC - W4L04599***
1"x3 3/8"x32" (24x86x812)

(1) ***H18 - GUÍA DE PARED DE LA CASA CLUB - W4L04616***
1"x3 3/8"x29 7/8" (24x86x758)

(1) ***H19 - GUÍA DE PISO DEL MIRADOR - W4L04663***
1"x3 3/8"x27" (24x86x686)

(4) ***H20 - CABIO DE TECHO DEL PÓRTICO - W4L04655***
1"x3 3/8"x24 1/2" (24x86x622)

(1) ***H21 - SOPORTE DE PISO DEL MIRADOR - W4L04665***
1"x3 3/8"x24 1/8" (24x86x614)

(2) ***H23 - REFUERZO DE MESA PICNIC - W4L04598***
1"x3 3/8"x17 1/2" (24x86x444)

(1) ***H24 - SOPORTE DE TABLÓN DE LA MESA DE PICNIC - W4L04601***
1"x3 3/8"x16 1/2" (24x86x418)

(2) ***H25 - SOPORTE DE PISO SUPERIOR - W4L04606***
1"x3 3/8"x3" (24x86x76)

(3) ***H26 - VIGUETA DE PISO - W4L04573***
1"x3 3/8"x60 1/2" (24x86x1537)

Identificación de Piezas

Componentes de Madera

(NO A ESCALA)

(1) **H27- SOPORTE DE LA MESA DE PICNIC - W4L04574**
1"x3 3/8"x28 5/8" (24x86x728)

(1) **H28 - GUÍA DE PARED FRONTAL - W4L11774**
1"x3 3/8"x60 1/2" (24x86x1537)

(2) **H29 - GUÍA DE PARED DEL MIRADOR - W4L11783**
1"x3 3/8"x30 5/8" (24x86x778)

(2) **H30 - GUÍA DE PARED DEL MIRADOR - W4L11782**
1"x3 3/8"x29 7/8" (24x86x758)

(2) **H31 - GUÍA DE PARED DEL MIRADOR - W4L11781**
1"x3 3/8"x38 7/8" (24x86x988)

(2) **H72 - GUÍA DEL MURO DE ESCALADA - W4L04677**
1"x3 3/8"x61 3/4" (24x86x1570)

(5) **H76 - PELDAÑO DE ESCALERA - W4L11770**
1"x3 3/8"x18 1/8" (24x86x460)

(1) **H77 - TABLA DE FIJACIÓN - W4L11766**
1"x3 3/8"x20 1/8" (24x86x512)

(2) **H81 - REFUERZO DE BARRAS TREPADORAS - W100993**
1"x3 3/8"x53 1/4" (24x86x1352)

(1) **H82 - TABLA DE SUELO DE LAS BARRAS TREPADORAS - W100994**
1"x3 3/8"x70 3/8" (24x86x1786)

(1) **K2 - GUÍA DE PISO - W4L04570**
5/8"x5 1/4"x60 1/2" (16x134x1537)

(1) **K3 - GUÍA DE PISO - W4L04572**
5/8"x5 1/4"x60 1/2" (16x134x1537)

(1) **K5 - GUÍA DE PARED DE LA CASA CLUB - W4L04626**
5/8"x5 1/4"x50 1/4" (16x134x1277)

(2) **K6 - DISEÑO DE CLARABOYA TRIANGULAR - W4L04827**
5/8"x5 1/4"x10 3/8" (16x134x265)

(9) **L1 - TABLA DE PISO DEL MIRADOR - W4L04664**
5/8"x4 3/8"x27" (16x112x686)

(2) **L2 - ASIENTO DE LA CAJA DE ARENA - W4L11776**
5/8"x4 3/8"x24" (16x112x610)

Identificación de Piezas

Componentes de Madera

(NO A ESCALA)

(1) ***M1 - GUÍA DE PARED SUPERIOR - W4L04619***
5/8"x3 3/8"x80" (16x86x2032)

(2) ***M2 - GUÍA DE PARED INFERIOR - W4L04596***
5/8"x3 3/8"x80" (16x86x2032)

(1) ***M3 - GUÍA DE PARED INFERIOR - W4L04579***
5/8"x3 3/8"x60 1/2" (16x86x1537)

(2) ***M4 - GUÍA DE PARED DEL MIRADOR - W4L11773***
5/8"x3 3/8"x29 7/8" (16x86x758)

(2) ***M5 - TABLA DEL GABLETE - W4L04641***
5/8"x3 3/8"x59 1/2" (16x86x1510)

(1) ***M6 - TABLA DE PARED DE LA CASA CLUB - W4L04635***
5/8"x3 3/8"x53 7/8" (16x86x1370)

(2) ***M7 - TABLA DEL GABLETE - W4L04642***
5/8"x3 3/8"x52 5/8" (16x86x1338)

(7) ***M8 - TABLA DE PARED DE LA CASA CLUB - W4L04630***
5/8"x3 3/8"x50 1/2" (16x86x1284)

(2) ***M9 - TABLA DE PARED DE LA CASA CLUB - W4L04631***
5/8"x3"x50 1/2" (16x76x1284)

(1) ***M10 - GUÍA DE PARED DE LA CASA CLUB - W4L04614***
5/8"x3 3/8"x50 1/4" (16x86x1277)

(1) ***M11 - TOPE DE SOFITO - W4L04653***
5/8"x3 3/8"x50 1/4" (16x86x1277)

(1) ***M12 - TABLA DEL GABLETE - W4L04650***
5/8"x3 3/8"x45 7/8" (16x86x1166)

(4) ***M13 - TABLÓN DE LA MESA DE PICNIC - W4L04602***
5/8"x3 3/8"x41 1/4" (16x86x1049)

(1) ***M14 - TABLA DEL GABLETE - W4L04651***
5/8"x3 3/8"x39 1/8" (16x86x994)

(1) ***M16 - TABLÓN CENTRAL DE LA MESA DE PICNIC - W4L04603***
5/8"x3"x38 1/4" (16x76x973)

Identificación de Piezas

Componentes de Madera

(NO A ESCALA)

(2) ***M17 - TABLA DE PARED DE LA VENTANA DELANTERA - W4L04639***
5/8"x3 3/8"x35" (16x86x889)

(1) ***M18 - TABLA DEL GABLETE - W4L04652***
5/8"x3 3/8"x32 3/8" (16x86x822)

(1) ***M19 - SOPORTE DE TECHO DEL PÓRTICO DELANTERO - W4L04658***
5/8"x3 3/8"x30 5/8" (16x86x779)

(3) ***M21 - GUÍA DE PARED DE LA CASA CLUB - W4L04613***
5/8"x3 3/8"x30 1/4" (16x86x768)

(4) ***M22 - TABLA DE PARED DE LA CASA CLUB - W4L04633***
5/8"x3 3/8"x29 7/8" (16x86x758)

(2) ***M23 - TABLA DE PARED DE LA CASA CLUB - W4L04634***
5/8"x3 1/8"x29 7/8" (16x80x758)

(23) ***M24 - TABLA DE PARED - W4L04632***
5/8"x3 3/8"x29 7/8" (16x86x758)

(2) ***M26 - TABLA DE PARED - W4L04636***
5/8"x3 3/8"x26 1/8" (16x86x664)

(18) ***M27 - TABLA DE PARED INFERIOR - W4L04580***
5/8"x3 3/8"x21 3/8" (16x86x544)

(2) ***M28 - TABLA DE LA VENTANA DEL GABLETE - W4L04647***
5/8"x3 3/8"x19 1/2" (16x86x496)

(2) ***M29 - TABLA DE LA VENTANA DEL GABLETE - W4L04643***
5/8"x3 3/8"x16 1/8" (16x86x410)

(1) ***M30 - LISTÓN DE TABLÓN DE LA MESA DE PICNIC - W4L04604***
5/8"x3 3/8"x16" (16x86x406)

(2) ***M31 - TABLA DE LA VENTANA DEL GABLETE - W4L04644***
5/8"x3 3/8"x12 3/4" (16x86x324)

Identificación de Piezas

Componentes de Madera

(NO A ESCALA)

(2) **M32 - GUÍA DE PARED DEL MIRADOR - W4L04671**
5/8"x3 3/8"x10" (16x86x254)

(2) **M33 - TABLA DE PARED DE LA VENTANA DELANTERA - W4L04638**
5/8"x3 3/8"x6 3/8" (16x86x162)

(1) **M34 - GUÍA DE PARED - W4L04611**
5/8"x3 3/8"x6 3/8" (16x86x162)

(1) **M61 - TABLA DE FIJACIÓN - W4L04681**
5/8"x3 3/8"x22 7/8" (16x86x580)

(1) **M70 - SOPORTE DE LA BASE DEL TOBOGÁN - W100935**
5/8"x3 3/8"x19 7/8" (16x86x505)

(1) **M73 - SOPORTE TRASERO - W4L11767**
5/8"x3 3/8"x20 1/8" (16x86x512)

(10) **M74 - TABLA DEL MURO DE ESCALADA - W4L04678**
5/8"x3 3/8"x22 7/8" (16x86x580)

(4) **M75 - TABLA DEL MURO DE ESCALADA - W4L04829**
5/8"x3 3/8"x22 7/8" (16x86x580)

(4) **M76 - TABLA DEL MURO DE ESCALADA - W4L04830**
5/8"x3 3/8"x22 7/8" (16x86x580)

(2) **N1 - TABLA DE PARED DE LA CASA CLUB - W4L04629**
5/8"x2 3/8"x50 1/2" (16x60x1284)

(1) **N2 - TOPE DE SOFITO - W4L04654**
5/8"x2 3/8"x50 1/4" (16x60x1277)

(2) **N3 - SOPORTE DE TECHO - W103535**
5/8"x2 3/8"x47" (16x60x1193)

(2) **N4 - GUÍA DE PARED DEL MIRADOR - W4L04673**
5/8"x2 3/8"x19" (16x60x483)

(1) **N5 - PERFIL DE CONTORNO DEL GABLETE DELANTERO DEL PÓRTICO - W4L04656**
5/8"x2 3/8"x15" (16x60x381)

(2) **N6 - PERFIL DE CONTORNO DE VENTANA - W4L04646**
5/8"x2 3/8"x12 1/4" (16x60x310)

Identificación de Piezas

Componentes de Madera

(NO A ESCALA)

(2) ***N7 - PERFIL DE CONTORNO DEL GABLETE - W4L04648***
5/8"x2 3/8"x11 1/2" (16x60x292)

(2) ***N8 - PERFIL DE CONTORNO DEL GABLETE DELANTERO DEL PÓRTICO - W4L04657***
5/8"x2 3/8"x9 1/2" (16x60x241)

(4) ***N9 - PERFIL DE CONTORNO DEL GABLETE - W4L04649***
5/8"x2 3/8"x6 1/2" (16x60x165)

(2) ***N10 - TABLA DEL GABLETE - W4L04645***
5/8"x2 3/8"x27 5/8" (16x60x702)

(18) ***O1 - GUÍA DE PAREDDEL MIRADOR - W4L04672***
5/8"x1 3/8"x32 1/2" (16x34x825)

(1) ***O2 - TABLA DE SEGURIDAD - W4L04605***
5/8"x1 3/8"x28 5/8" (16x34x726)

(1) ***SP50 - SOPORTE DE VIGA DEL COLUMPIO - W103545***
3 3/8"x3 3/8"x48 3/8" (86x86x1228)

(2) ***Y1 - TABLA DE PISO SUPERIOR - W4L04609***
5/8"x4"x78" (16x102x1980)

(2) ***Y2 - TABLA DE PISO INFERIOR - W4L04577***
5/8"x4"x35 1/4" (16x102x895)

(1) ***Y3 - TABLA DEL EXTREMO DEL MURO DE ESCALADA - W4L04682***
5/8"x4"x22 7/8" (16x102x580)

(4) ***FP1 - PANEL DE PISO INFERIOR - W2A01485***
1 5/8"x13 1/2'x35 3/8" (40x344x897)

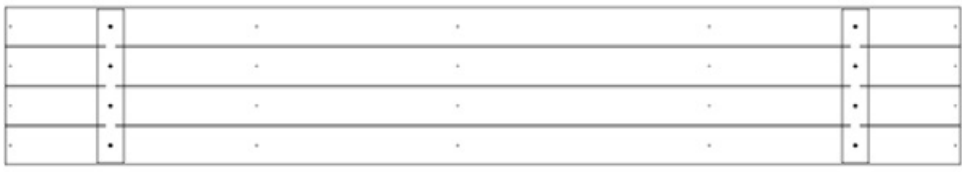

(4) ***FP2 - PANEL DE PISO - W2A01486***
1 1/4"x13 1/2'x81 7/8" (32x344x2080)

Identificación de Piezas

Componentes de Madera

(NO A ESCALA)

(1) ***RP1 - PANEL SUPERIOR IZQUIERDO DEL TECHO DEL PÓRTICO - W2A02630***
1 5/8"x10 1/2"x32 7/8" (42x268x834)

(1) ***RP2 - PANEL IZQUIERDO DEL TECHO DEL PÓRTICO - W2A02628***
1 5/8"x15 5/8"x32 7/8" (42x396x834)

(2) ***RP3 - PANEL SUPERIOR DEL TECHO - W2A02626***
1 5/8"x20 5/8"x59" (42x524x1499)

(1) ***RP4 - PANEL SUPERIOR DERECHO DEL TECHO DEL PÓRTICO - W2A02631***
1 5/8"x10 1/2"x32 7/8" (42x268x834)

(1) ***RP5 - PANEL DERECHO DEL TECHO DEL PÓRTICO- W2A02629***
1 5/8"x15 5/8"x32 7/8" (42x396x834)

(4) ***RP6 - PANEL DEL TECHO - W2A02627***
1 5/8"x15 5/8"x59" (42x396x1499)

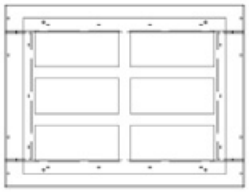

(6) ***WP1- PANEL DE LA VENTANA MIRADOR - W2A01496***
7/8"x15 3/4"x20 3/4" (21x400x526)

Identificación de Piezas

Piezas Metálicas

(1) - PERNO BL 5/16X6 - H100023

(2) - PERNO BL 5/16x5 3/4 - H100032

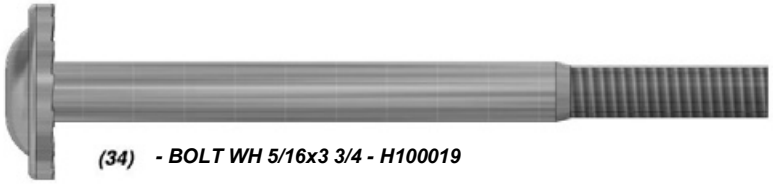

(34) - BOLT WH 5/16x3 3/4 - H100019

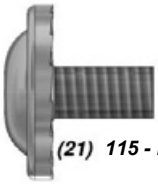

(21) 115 - PERNO BL 5/16x1/2 - H100115

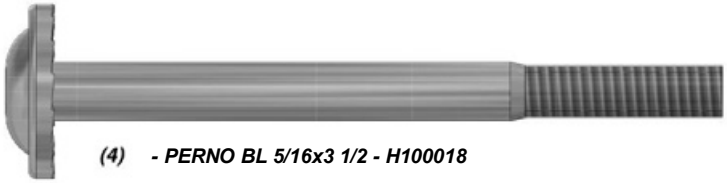

(4) - PERNO BL 5/16x3 1/2 - H100018

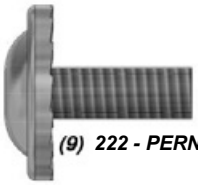

(9) 222 - PERNO BL 5/16x3/4 - H100222

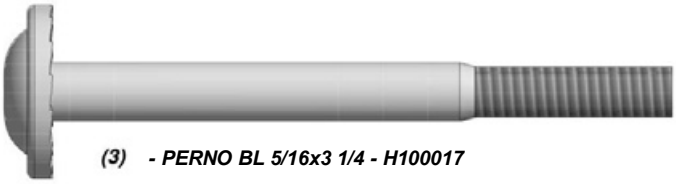

(3) - PERNO BL 5/16x3 1/4 - H100017

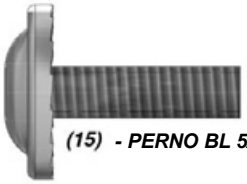

(15) - PERNO BL 5/16x1 - H100008

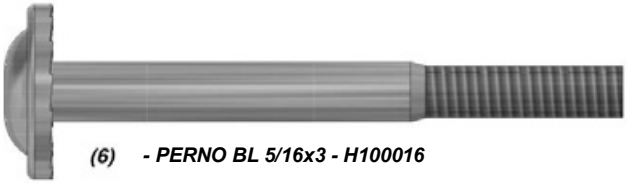

(6) - PERNO BL 5/16x3 - H100016

(6) - PERNO BL 5/16x1 1/4 - H100009

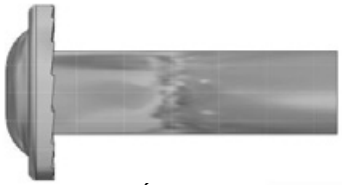

(11) 006 - TUERCA CILÍNDRICA BL 5/16x1 1/2 - H100006

(10) - PERNO BL 5/16x2 3/4 - H100015

(26) - PERNO BL 5/16x1 1/2 - H100010

(6) - PERNO BL 5/16x2 1/2 - H100014

(30) - TUERCA CILÍNDRICA BL 5/16x7/8 - H100005

(15) - PERNO BL 5/16x1 3/4 - H100011

(28) - PERNO BL 5/16x2 1/4 - H100013

(1) - TUERCA CILÍNDRICA BL 5/16x5/8 - H100004

(9) - PERNO BL 5/16x2 - H100012

Identificación de Piezas

Piezas Metálicas

(2) - LLAVE TORX T-40 - A100041

(2) - BROCA TORX T-40 - A100042

(2) - BROCA TORX T-30 - H100147

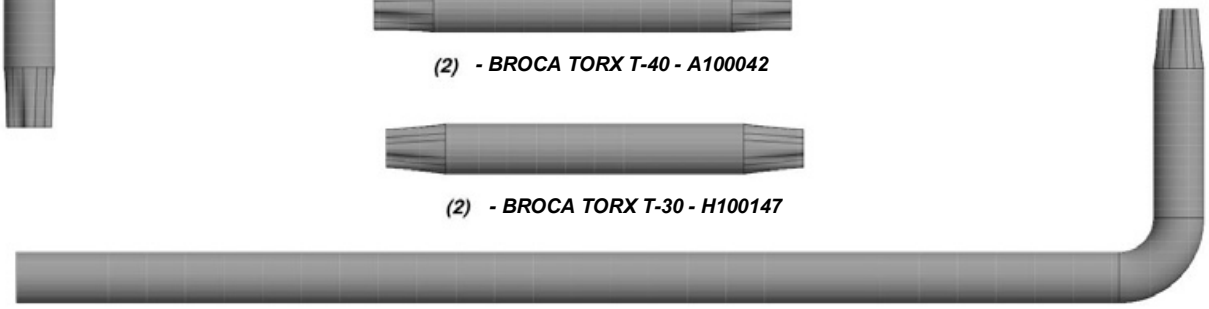

(2) - LLAVE TORX T-30 - H100114

(9) - PERNO HEXAGONAL 3/8x5-1/2 - H100654

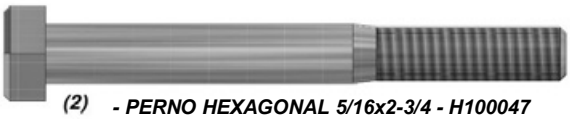

(2) - PERNO HEXAGONAL 5/16x2-3/4 - H100047

(4) - PERNO HEXAGONAL 5/16x2 - H100044

(2) - PERNO HEXAGONAL 5/16x1 3/4 - H100043

(4) - PERNO HEXAGONAL 5/16x1 1/4 - H100042

(2) - TIRAFONDO BL 1/4x2 - H100146

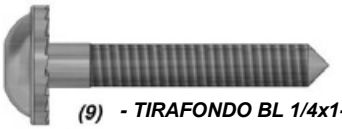

(9) - TIRAFONDO BL 1/4x1-1/2 - H100145

(2) - TIRAFONDO HEXAGONAL 5/16x2-1/2 - H100068

(9) - TIRAFONDO HEXAGONAL 5/16x1-1/2 - H100066

(11) - TIRAFONDO BL 5/16x1 1/2 - H100026

(48) - TIRAFONDO BL 5/16x2 - H100027

(42) - TIRAFONDO BL 5/16x2 1/2 - H100028

(17) - TORNILLO AUTOPERFORANTE 14x1-1/2 - H100109

(1) - TORNILLO AUTOPERFORANTE 14x2-1/2 - H100082

(26) - PERNO PTH 1/4x3/4 - H100063

(9) - TORNILLO PWH 8x3/4 - H100070

(33) - TORNILLO PWH 8x5/8 - H100128

(9) - CONTRATUERCA 5/16 - H100110

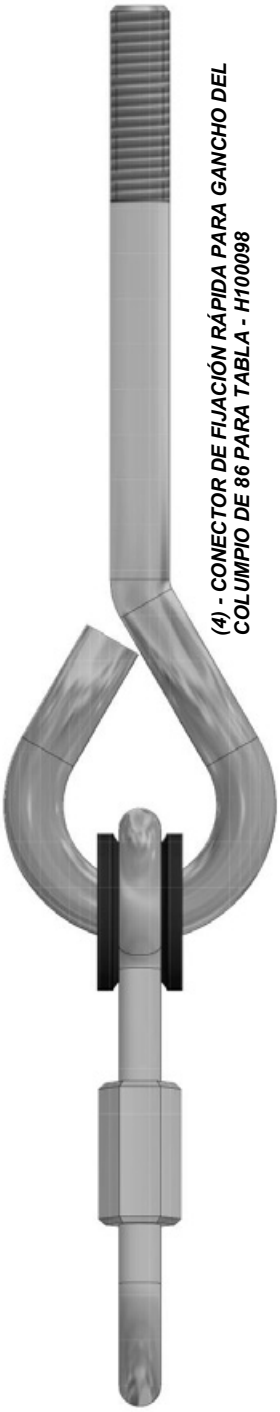

(4) - CONECTOR DE FIJACIÓN RÁPIDA PARA GANCHO DEL COLUMPIO DE 86 PARA TABLA - H100098

Identificación de Piezas

Piezas Metálicas

(58) - TORNILLO PFH 8x2 1/2 - H100090

(37) - TORNILLO PFH (37) 8x2 1/4 - H100091

(88) - TORNILLO PFH 8x2 - H100111

(4) - TORNILLO PFH 8x1-3/4"- H100089

(326) - TORNILLO PFH 8x1-1/2"- H100086

(2) - TORNILLO PFH 8x1-1/4"- H100087

(401) - TORNILLO PFH 8x1-1/8"- H100088

(9) - TORNILLO PFH 8x1 - H100085

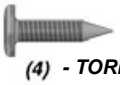

(4) - TORNILLO PPH 4x1/2 WZ - H100360

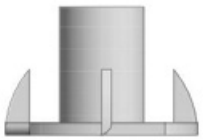

(9) - TUERCA EN T 3/8 - H100073

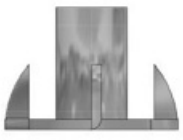

(150) 074 - TUERCA EN T 5/16 - H100074

(26) - TUERCA EN T 1/4 - H100072

(206) - ARANDELA DE FIJACIÓN EXT. 8x19 - H100030

(28) - ARANDELA DE FIJACIÓN EXT. 12x19 - H100031

(28) - ARANDELA DE FIJACIÓN INT. 8x15 - H100108

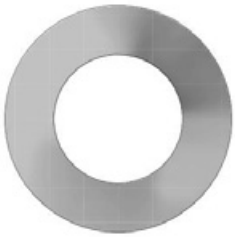

(4) - ARANDELA DE SEGURIDAD 17x30 - H100103

(30) - ARANDELA PLANA 8x27 - H100105

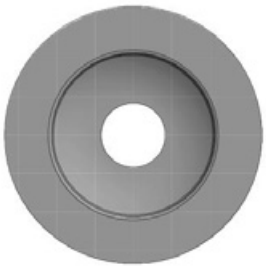

(1) - ARANDELA ACOPADA - H100225

(2) - ARANDELA DE FIJACIÓN EXT. 6x15 - H100138

(22) - ARANDELA DE PRESIÓN 5/16 - H100095

(9) - ARANDELA DE FIJACIÓN INT. 10x18 - H100107

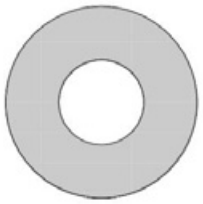

(9) - ARANDELA PLANA 11x25 - H100102

(11) - ARANDELA PLANA 9x18 - H100106

Identificación de Piezas

Accesorios

(NO A ESCALA)

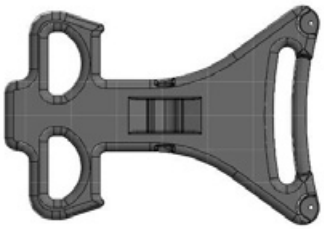

(2) DJ - APOYABRAZOS DEL COLUMPIO PARA NIÑOS PEQUEÑOS COLOR VERDE CLARO - A100021

(1) DN - ASIENTO DEL COLUMPIO PARA NIÑOS PEQUEÑOS COLOR VERDE OSCURO - A100025

(2) DP - ASIENTO DEL COLUMPIO COLOR VERDE - A100027

(1) DR - GUÍA INFERIOR IZQUIERDA DE 10' DEL TOBOGÁN COLOR VERDE - A100030

(1) DT - GUÍA SUPERIOR IZQUIERDA DEL TOBOGÁN DE 10' COLOR VERDE - A100032

(1) TR - GUÍA SUPERIOR DERECHA DE 10' DEL TOBOGÁN COLOR VERDE - A100033

(1) DS - GUÍA INFERIOR DERECHA DEL TOBOGÁN DE 10' COLOR VERDE - A100031

(6) - ROCA HC VERDE #1 - A6P00036

(6) - ROCA HC VERDE #2 - A6P00037

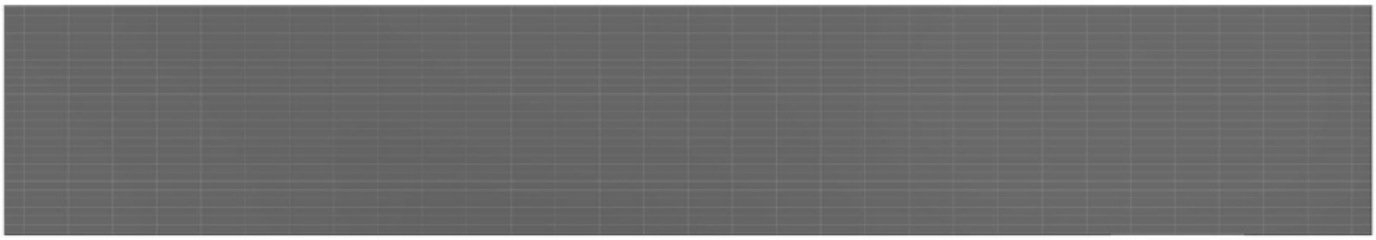

(1) 035 - BASE DEL TOBOGÁN DE 10' VERDE CLARO - A100035

(8) EC - PELDAÑO DE METAL 559 VERDE - A100045

(4) 034 - TUBO DE SOPORTE DEL TOBOGÁN - A100034
21.34 OD x 2.77 W x 505

(1) - PLACA DE IDENTIFICACIÓN VERTICAL - A4M00520

(1) HC - ETIQUETA DE IDENTIFICACIÓN BYD (GRANDE) EDADES 3-10 - A100164

Identificación de Piezas

Accesorios

(NO A ESCALA)

(4) ZM - CADENA DE CUERDA DE 57"
COLOR VERDE - A100183

(4) ZN - CADENA DE CUERDA DE 45"
COLOR VERDE - A100095

(2) - MANIJA VERDE 816 C/C- A100134

(2) - PELDAÑO DE ESCALERA 629 VERDE - A100324

(6) - MANIJA DE METAL VERDE 381 c/c - A100118

(8) FA - CONECTOR DE FIJACIÓN RÁPIDA - A100069

(1) - SOPORTE DE EXTENSIÓN DE VIGA DEL COLUMPIO- IZQUIERDA - A100325

(1) SS - ETIQUETA DE REVISIÓN "C" - A100316

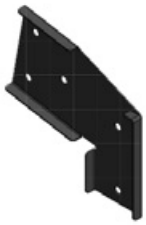

(1) - SOPORTE DE EXTENSIÓN DE VIGA DEL COLUMPIO- DERECHA - A100326

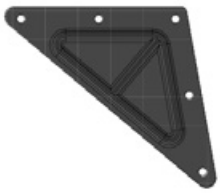

(2) - PLACA TRIANGULAR DE 100° DE 5 AGUJEROS - A100294

(2) - VENTANA 216x267 VERDE - A100146

(4) GANCHO DEL COLUMPIO - A4M00505

(5) - SOPORTE EN ESCUADRA 51x32x82x3.175 - A100396

(8) KC - ESTACA DE METAL MARRÓN - A100178

(1) TELESCOPIO - A100104

(2) - ESTACA DE REFUERZO - A4M00527

(15) - SOPORTE EN ESCUADRA 2.5x38x50x55 - A100340

(1) ***E77 - MONTANTE INZQUIERDO - W4L11769***
1 3/8"x3 3/8"x64 3/8" (36x86x1634)

(5) ***H76 - PELDAÑO DE ESCALERA - W4L11770***
1"x3 3/8"x18 1/8" (24x86x460)

MONTAJE DE LA ESCALERA DE 5 PIES
PASO 1

(10) ***TORNILLO PFH 8x2 H100111***

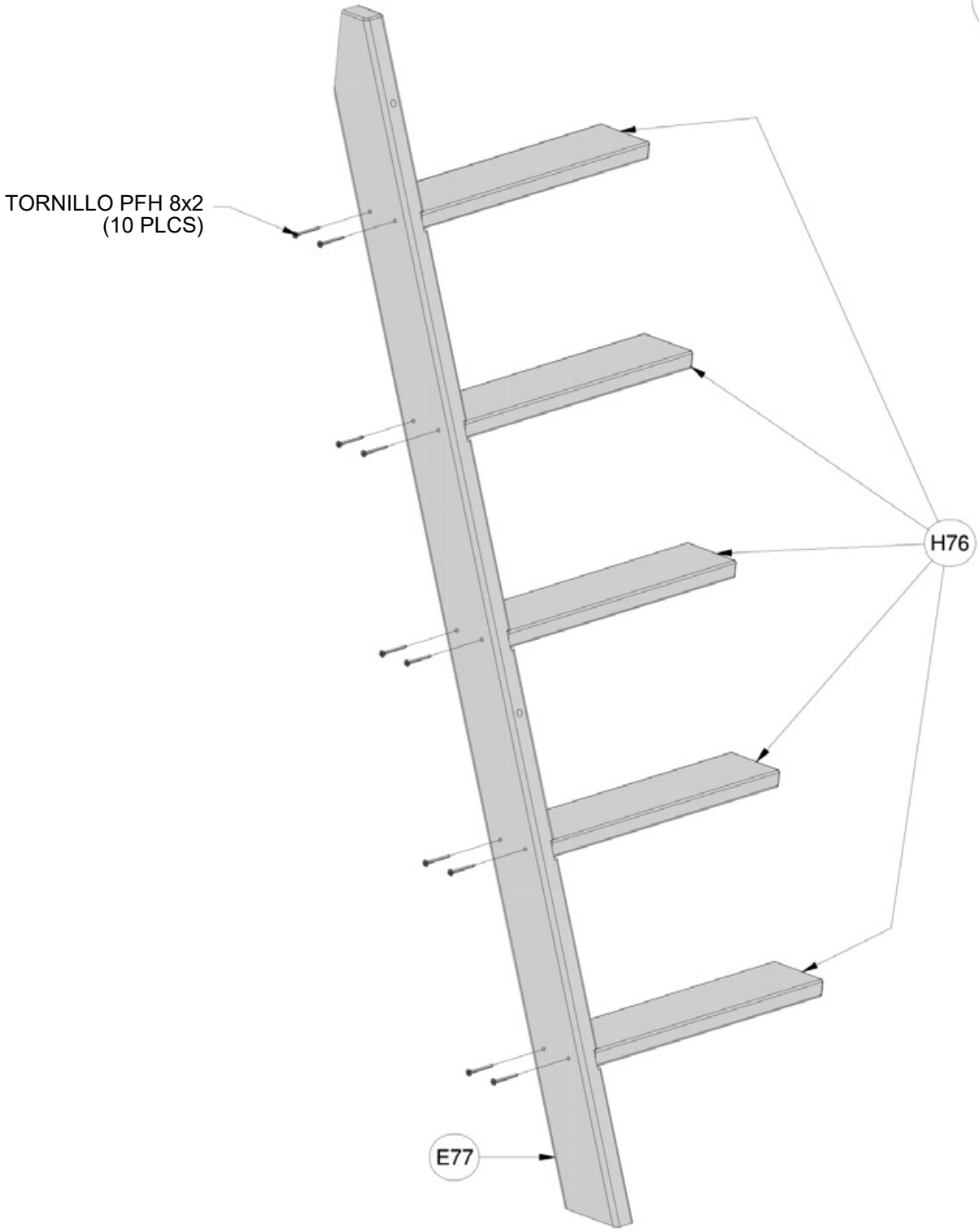

(1) ***E78 - MONTANTE DERECHO - W4L11768***
1 3/8"x3 3/8"x64 3/8" (36x86x1634)

MONTAJE DE LA ESCALERA DE 5 PIES
PASO 2

(10) ***TORNILLO PFH 8x2***
H100111

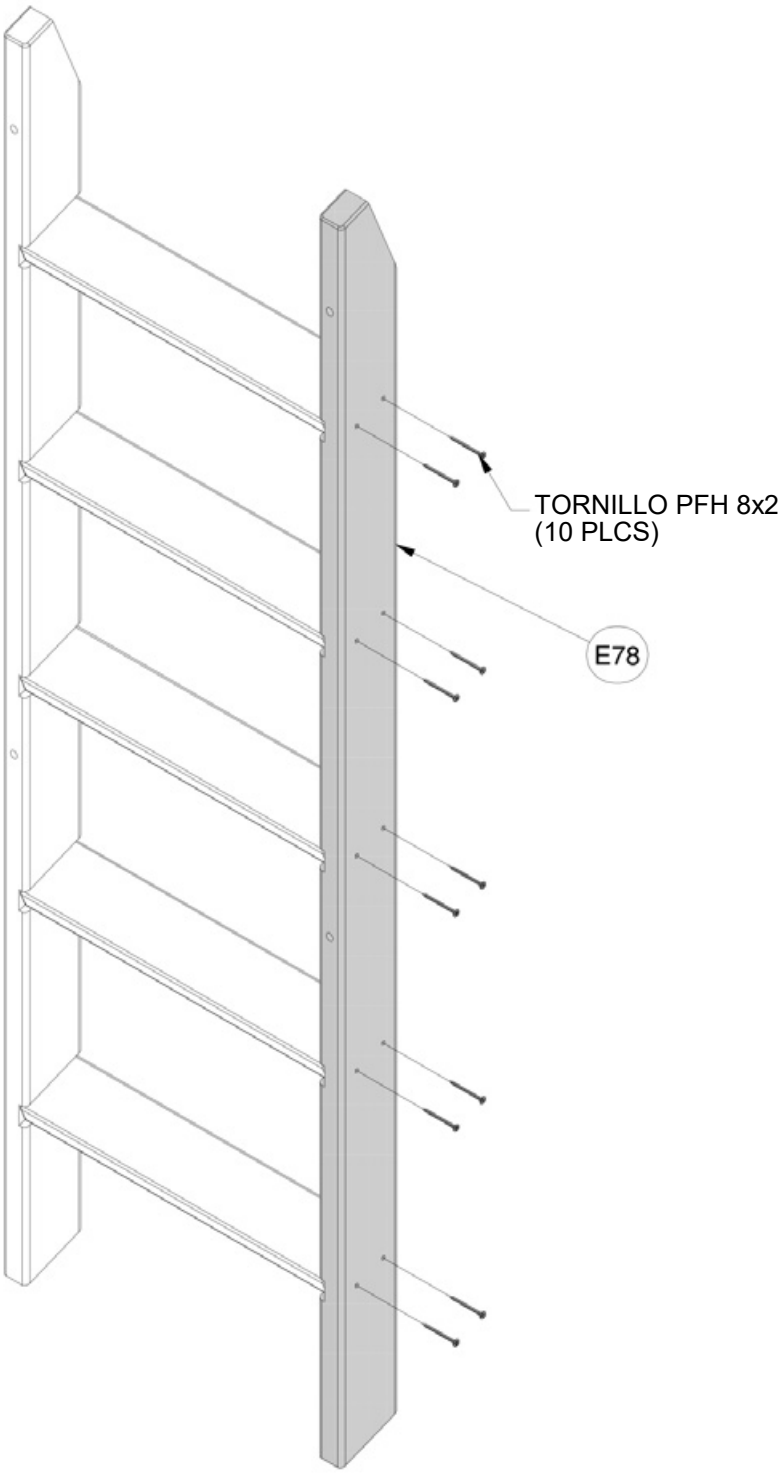

(1) ***M73 - SOPORTE TRASERO - W4L11767***
5/8"x3 3/8"x20 1/8" (16x86x512)

(1) ***H77 - TABLA DE FIJACIÓN - W4L11766***
1"x3 3/8"x20 1/8" (24x86x512)

MONTAJE DE LA ESCALERA DE 5 PIES
PASO 3

(8) ***TORNILLO PFH 8x2***
H100111

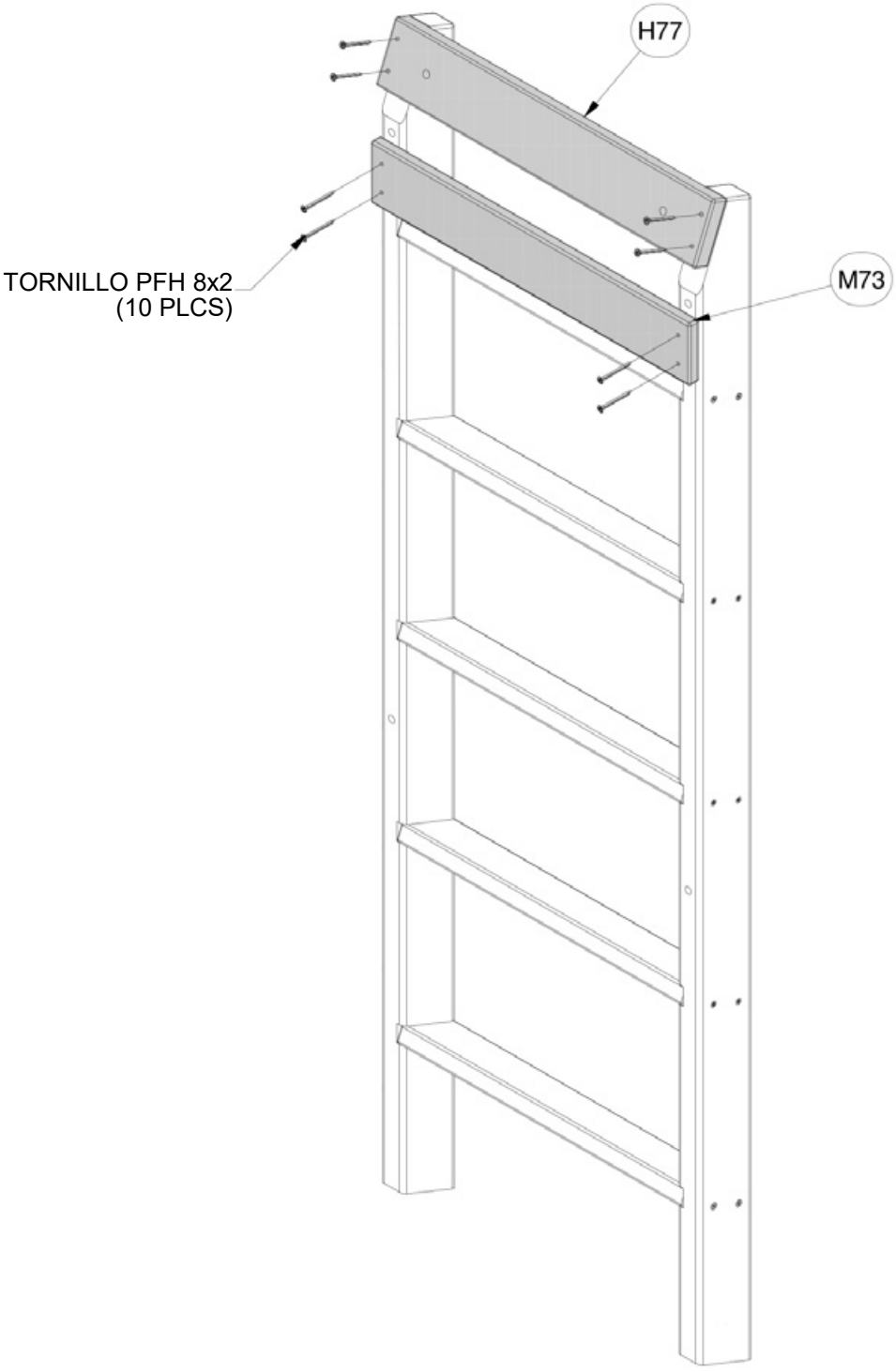

(2) JV - MANIJA VERDE 816 C/C - A100134

MONTAJE DE LA ESCALERA DE 5 PIES
PASO 4

(4) PERNO BL 5/16x3 1/2 H100018

(4) TUERCA EN T 5/16 H100074

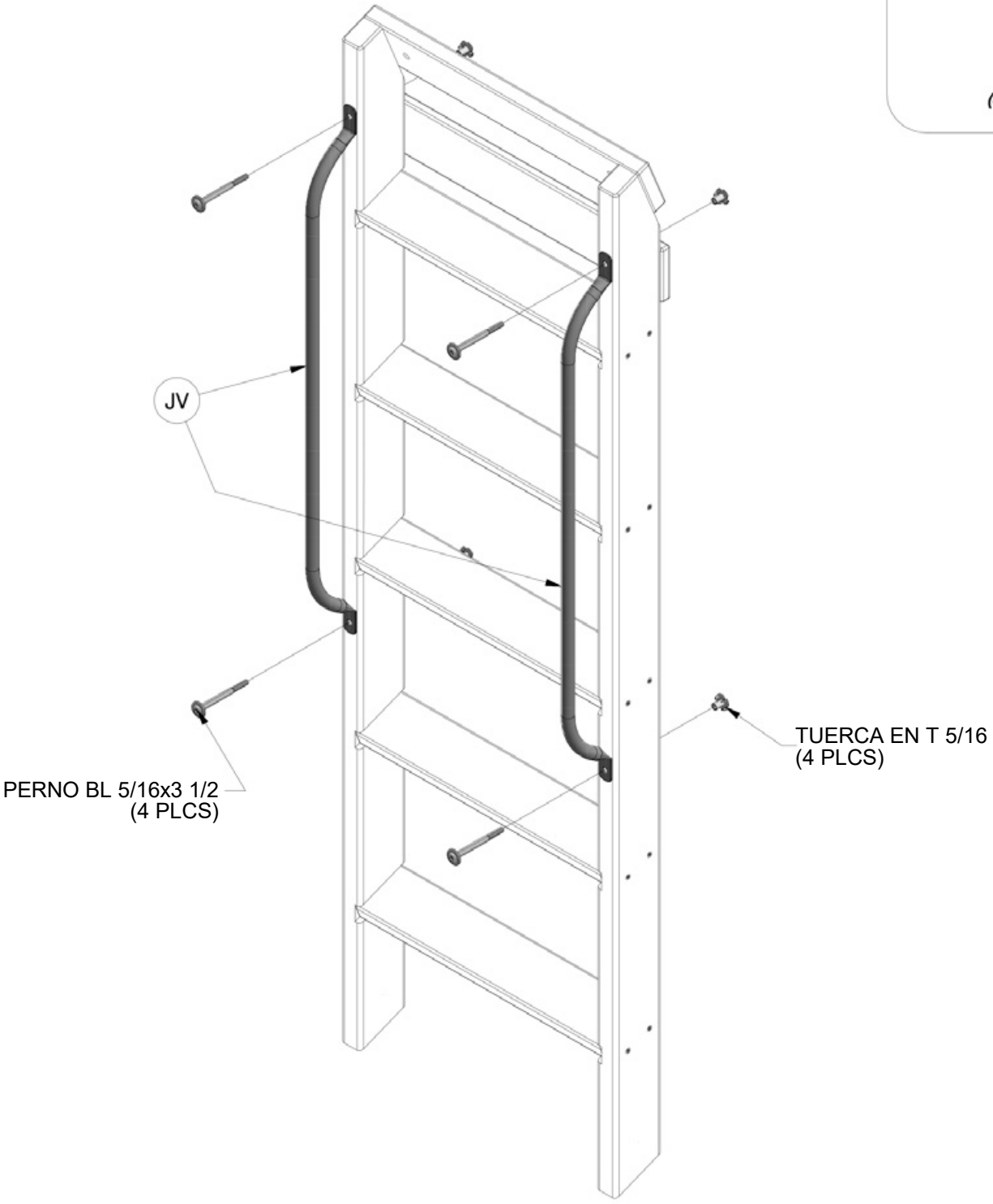

(4) ***M76 - TABLA DEL MURO DE ESCALADA - W4L04830***
5/8"x3 3/8"x22 7/8" (16x86x580)

(4) ***M75 - TABLA DEL MURO DE ESCALADA - W4L04829***
5/8"x3 3/8"x22 7/8" (16x86x580)

MONTAJE DEL MURO DE ESCALADA
PASO 1

(24) ***TUERCA EN T 1/4***
H100072

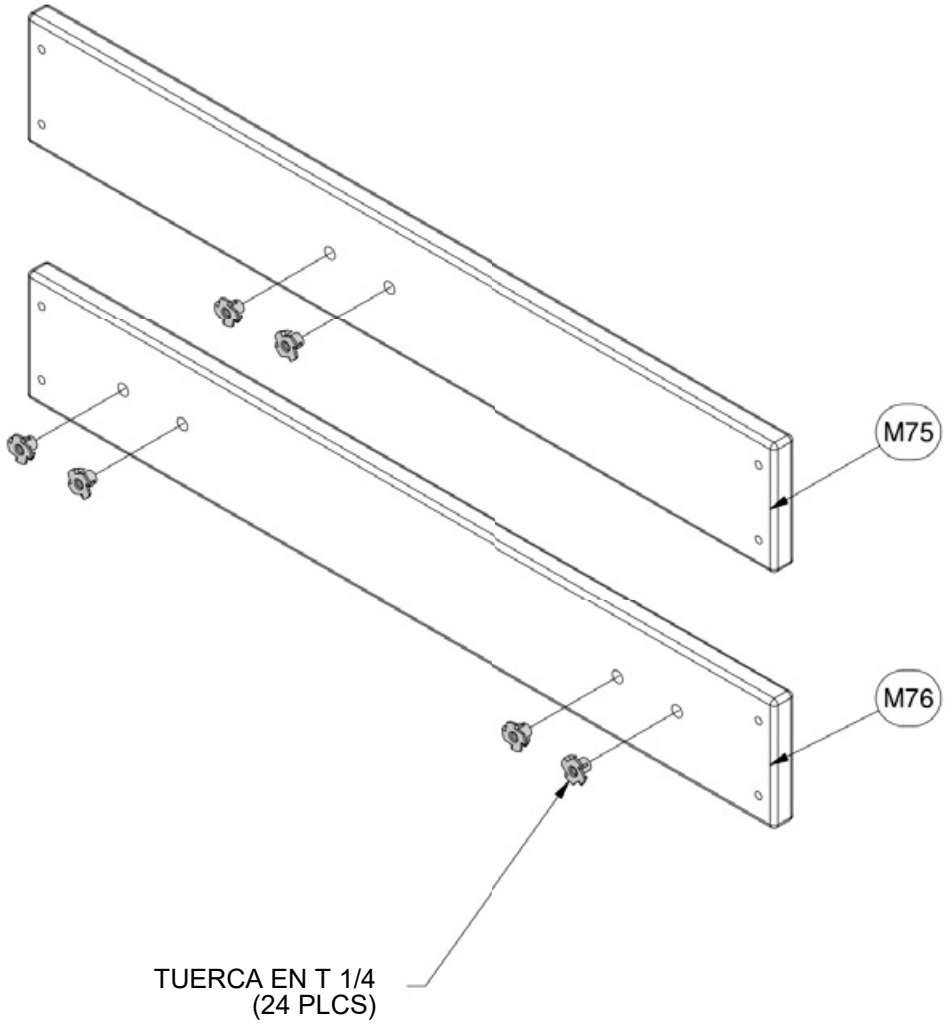

(10) ***M74 - TABLA DEL MURO DE ESCALADA - W4L04678***
5/8"x3 3/8"x22 7/8" (16x86x580)

(4) ***M76 - TABLA DEL MURO DE ESCALADA - W4L04830***
5/8"x3 3/8"x22 7/8" (16x86x580)

(4) ***M75 - TABLA DEL MURO DE ESCALADA - W4L04829***
5/8"x3 3/8"x22 7/8" (16x86x580)

(2) ***H72 - GUÍA DEL MURO DE ESCALADA - W4L04677***
1"x3 3/8"x61 3/4" (24x86x1570)

MONTAJE DEL MURO DE ESCALADA
PASO 2

(72) ***TORNILLO PFH 8x1-1/2" H100086***

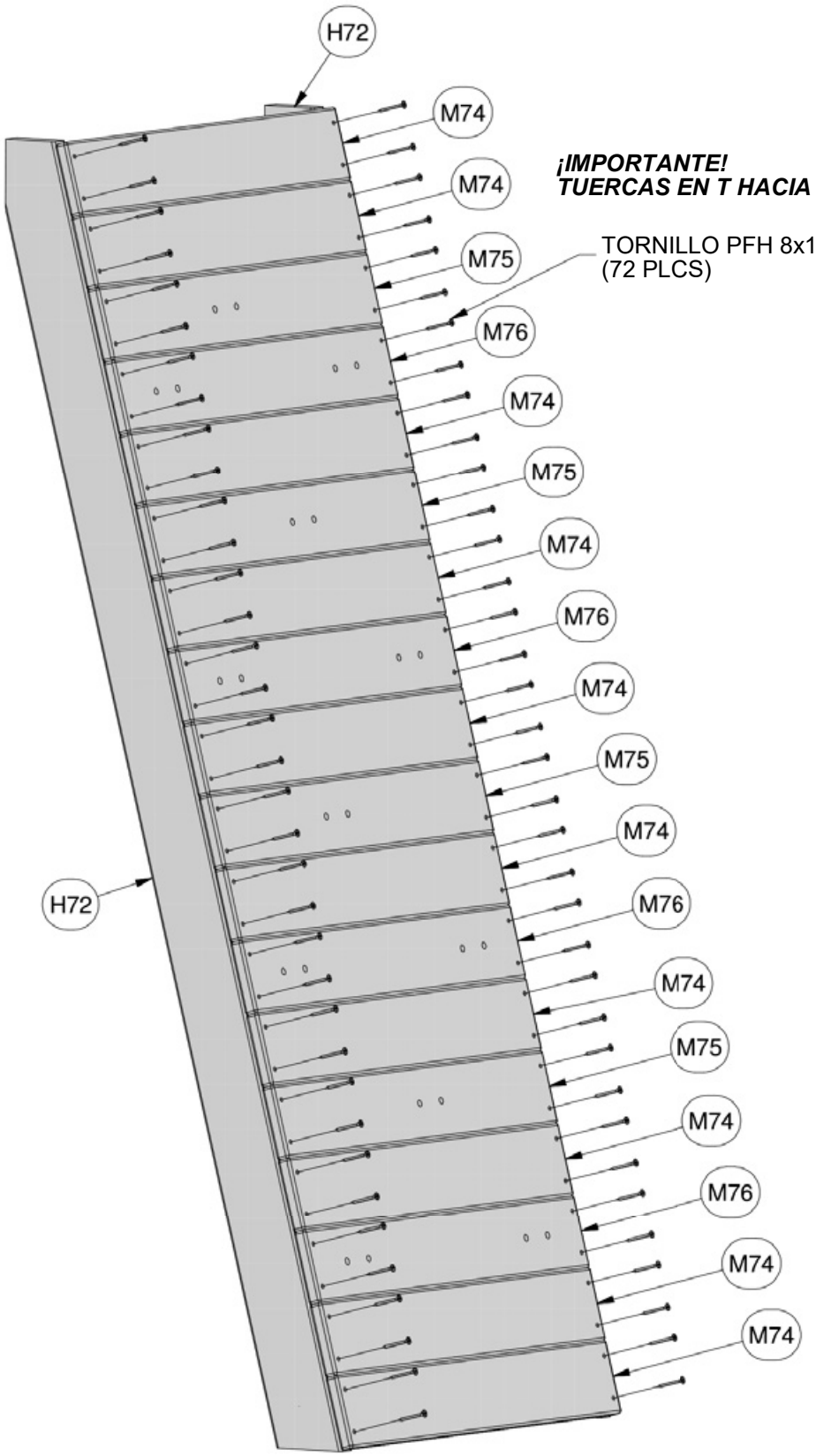

¡IMPORTANTE!
TUERCAS EN T HACIA EL INTERIOR

TORNILLO PFH 8x1-1/2"
(72 PLCS)

DISPOSICIÓN RECOMENDADA PARA COLOCAR LAS TABLAS

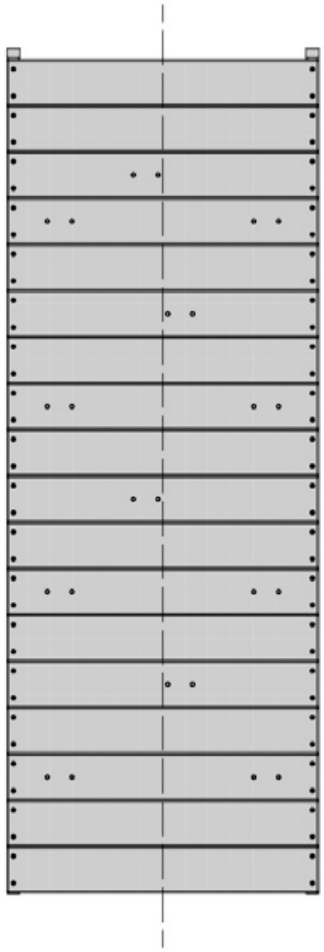

(1) ***Y3 - TABLA DEL EXTREMO DEL MURO DE ESCALADA - W4L04682 5/8"x4"x22 7/8" (16x102x580)***

MONTAJE DEL MURO DE ESCALADA
PASO 3

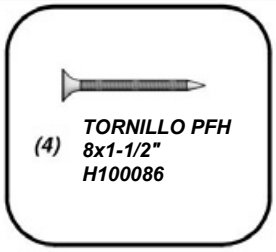

(4) ***TORNILLO PFH 8x1-1/2" H100086***

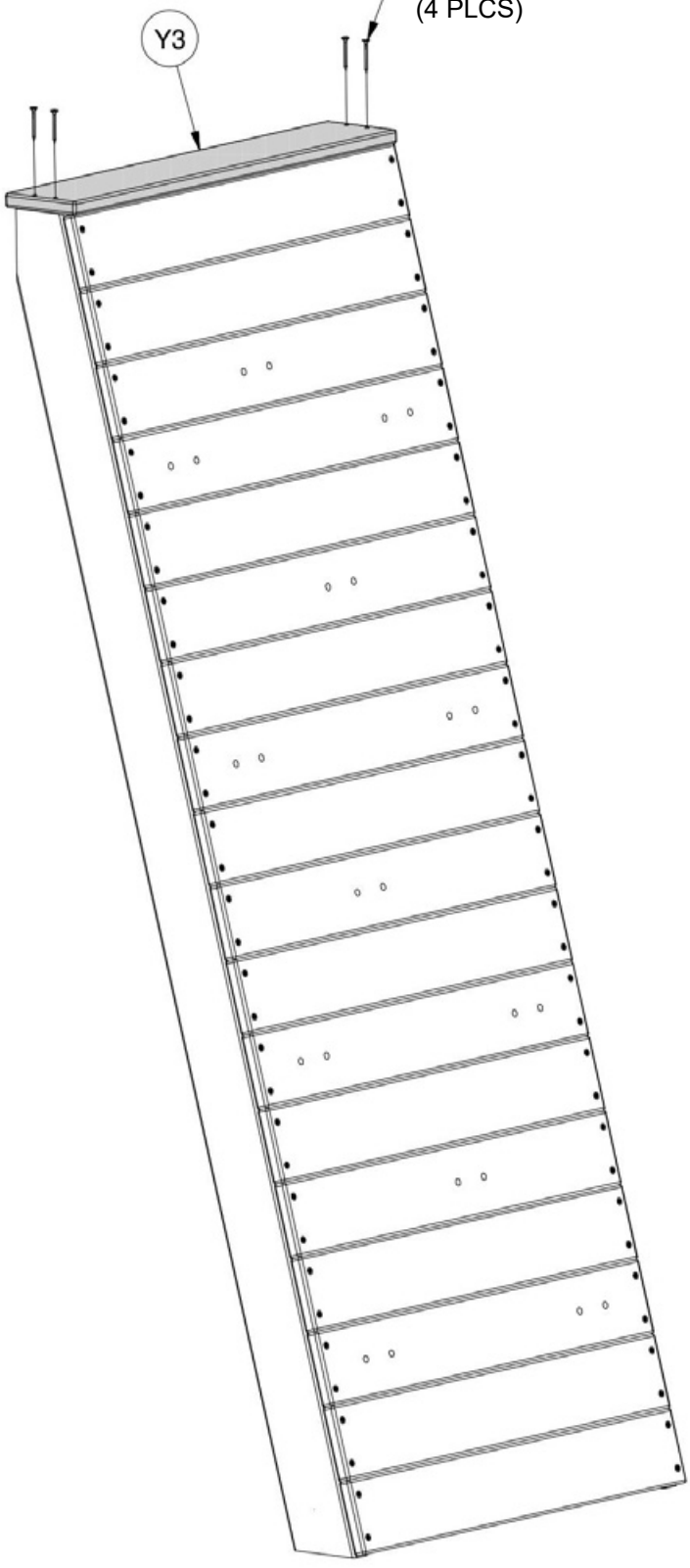

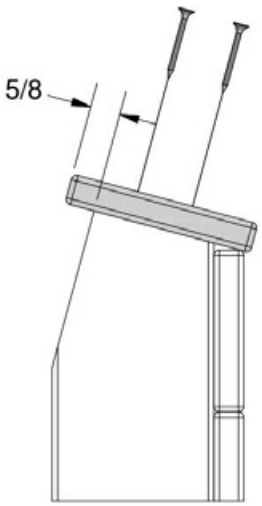

(1) ***M61 - TABLA DE FIJACIÓN - W4L04681***
5/8"x3 3/8"x22 7/8" (16x86x580)

MONTAJE DEL MURO DE ESCALADA
PASO 4

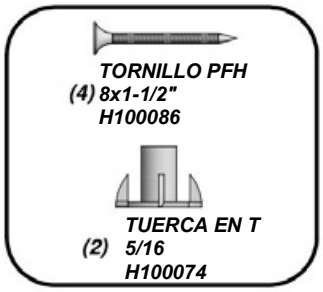

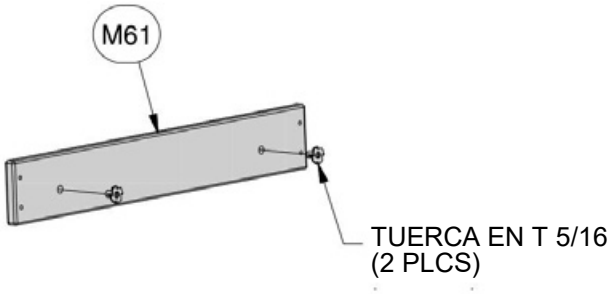

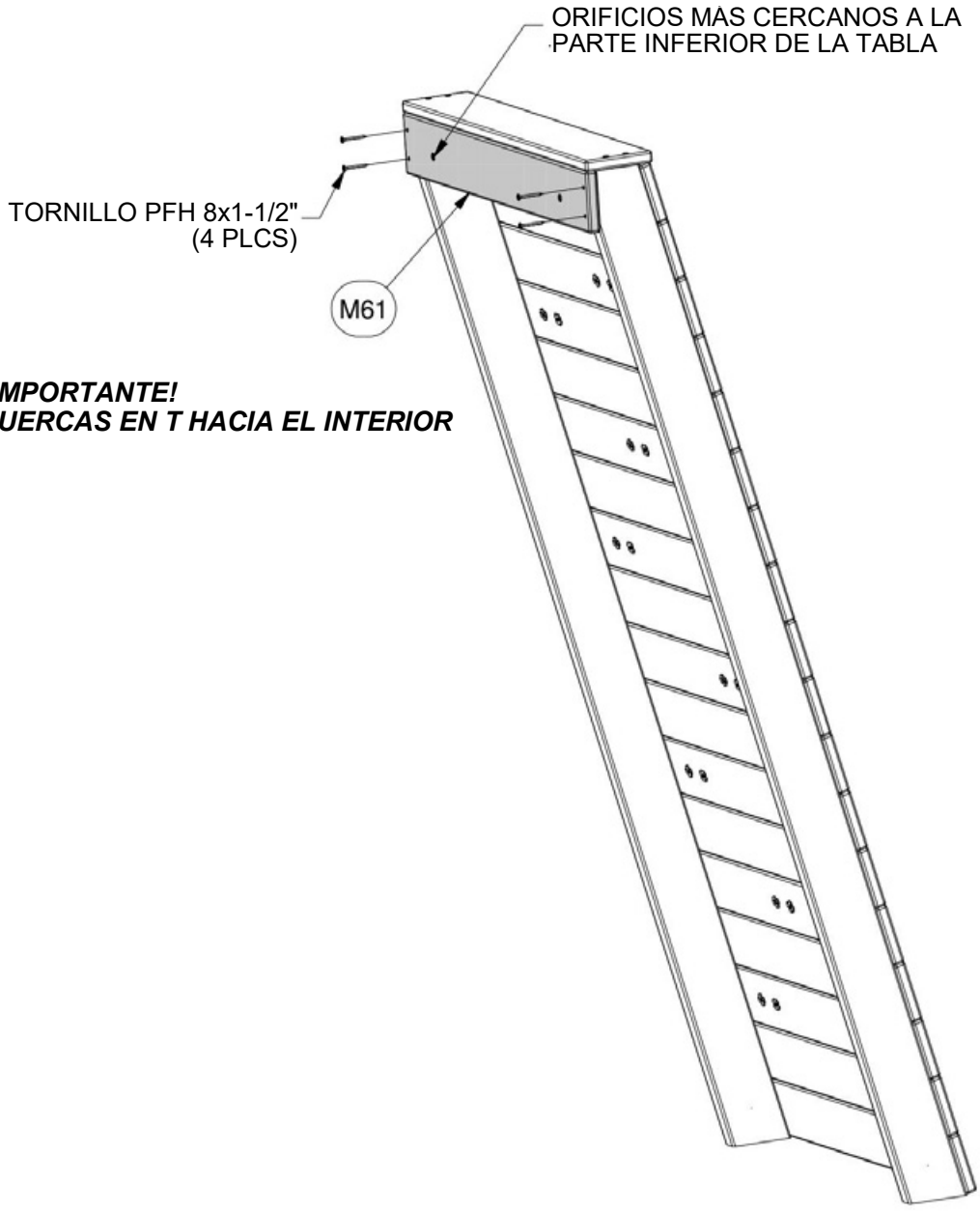

¡IMPORTANTE!
TUERCAS EN T HACIA EL INTERIOR

(6) - ROCA HC VERDE #1 - A6P00036

(6) - ROCA HC VERDE #2 - A6P00037

MONTAJE DEL MURO DE ESCALADA
PASO 5

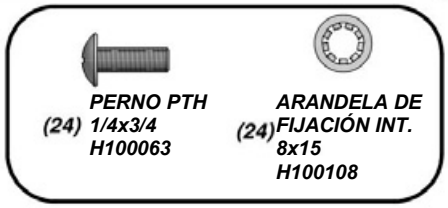

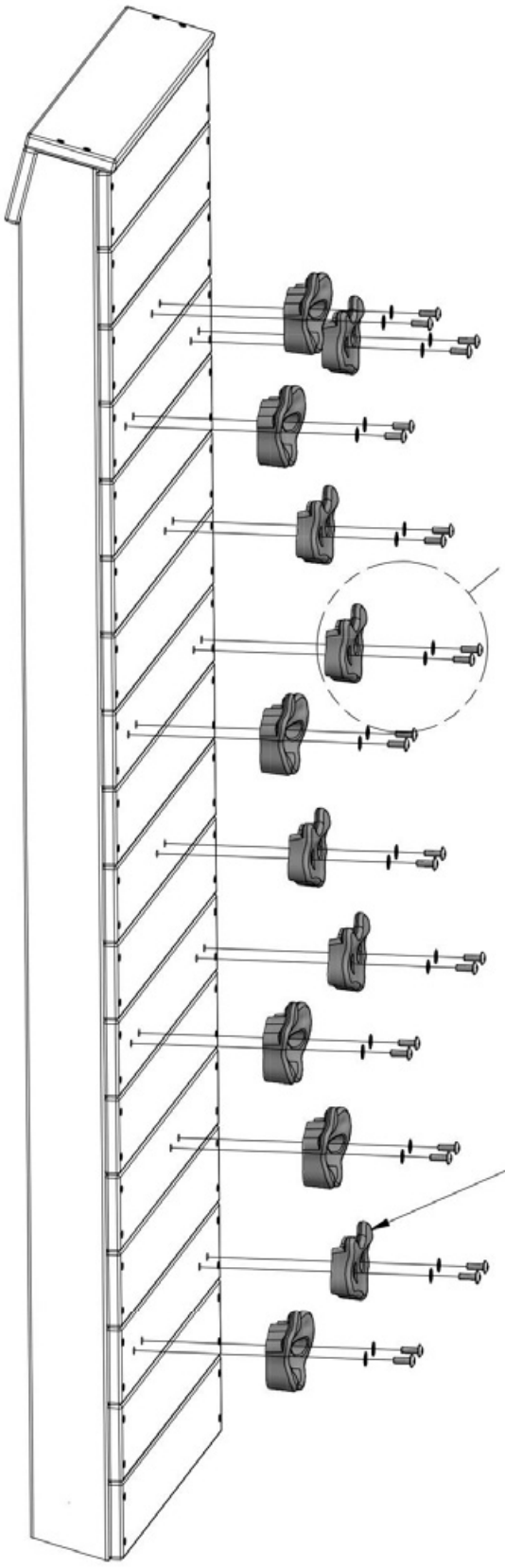

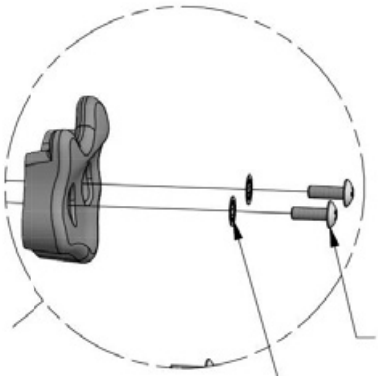

PERNO PTH 1/4x3/4
(24 PLCS)

ARANDELA DE FIJACIÓN
INT. 8x15
(24 PLCS)

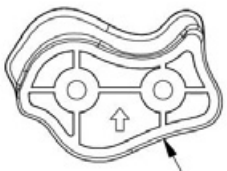

NOTA:
LA FLECHA EN LA PARTE POSTERIOR DE LA ROCA APUNTA HACIA ARRIBA.

COLQUE LAS 12
ROCAS EN LA PARED
DE ESCALADA
ALEATORIAMENTE.

(2) QZ - PLACA TRIANGULAR DE 100° DE 5 AGUJEROS - A100294

(4) TZ - SOPORTE EN ESCUADRA 2.5x38x50x55 - A100340

(2) E74 - GUÍA DE LAS BARRAS TREPADORAS - W102918
1 3/8"x3 3/8"x77 1/8" (36x86x1959)

(4) EC - PELDAÑO DE METAL 559 VERDE - A100045

MONTAJE DE BARRAS TREPADORAS
PASO 1

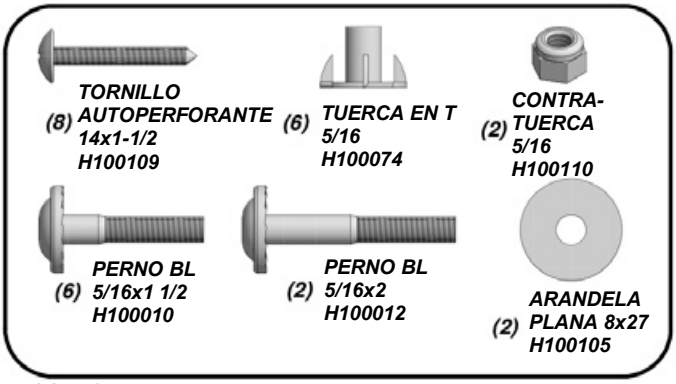

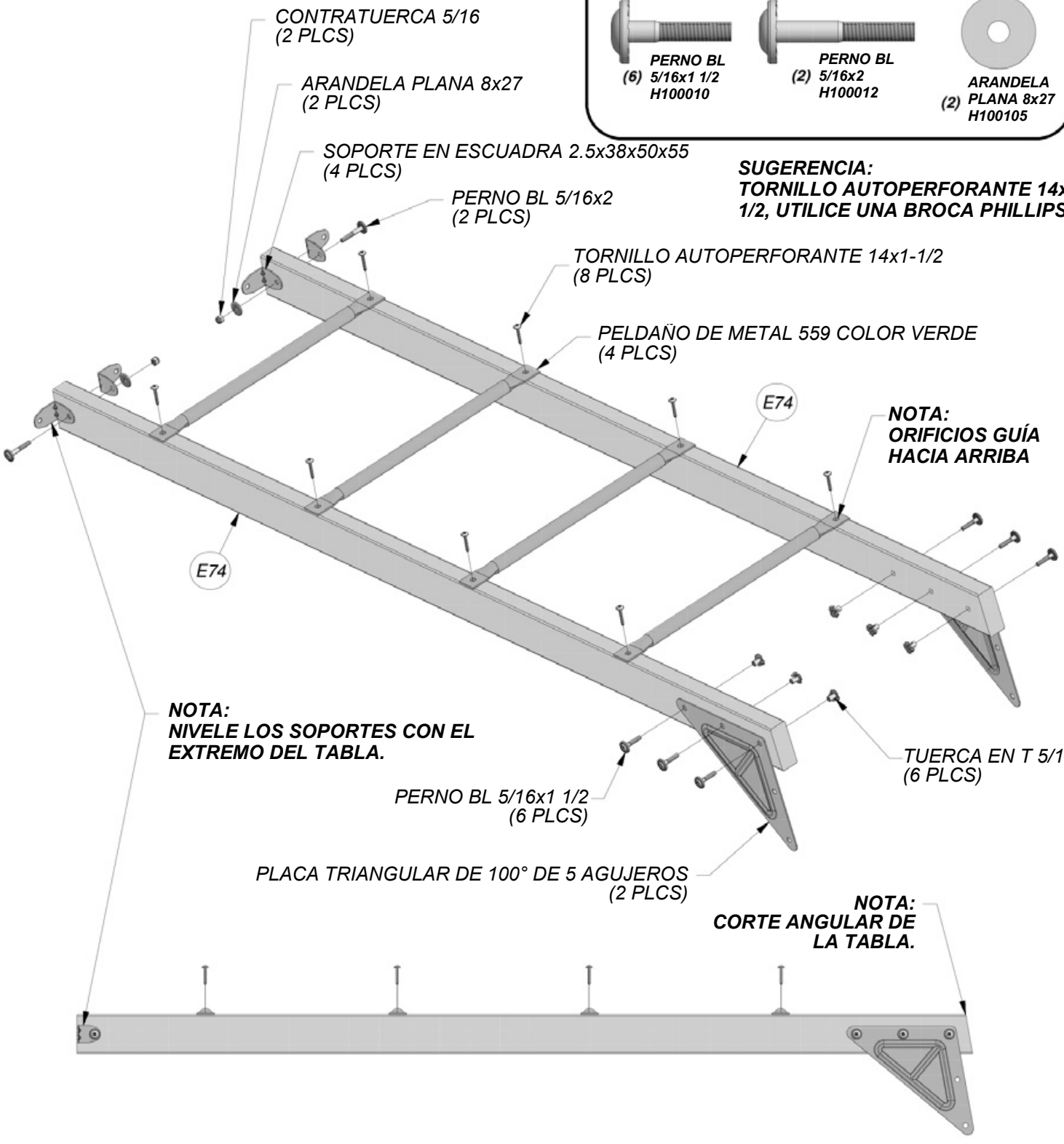

SUGERENCIA:
TORNILLO AUTOPERFORANTE 14x1-1/2, UTILICE UNA BROCA PHILLIPS #3.

(2) **E79 - MONTANTE DE LAS BARRAS TREPADORAS - W100995**
1 3/8"x3 3/8"x88 1/8" (36x86x2237)

(2) **FX - MANIJA DE METAL VERDE 381 c/c - A100118**

(4) **EC - PELDAÑO DE METAL 559 VERDE - A100045**

MONTAJE DE BARRAS TREPADORAS
PASO 2

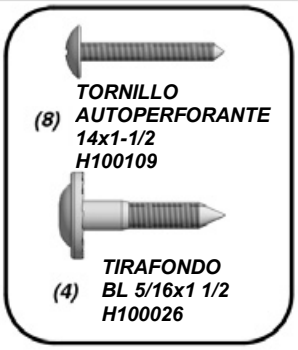

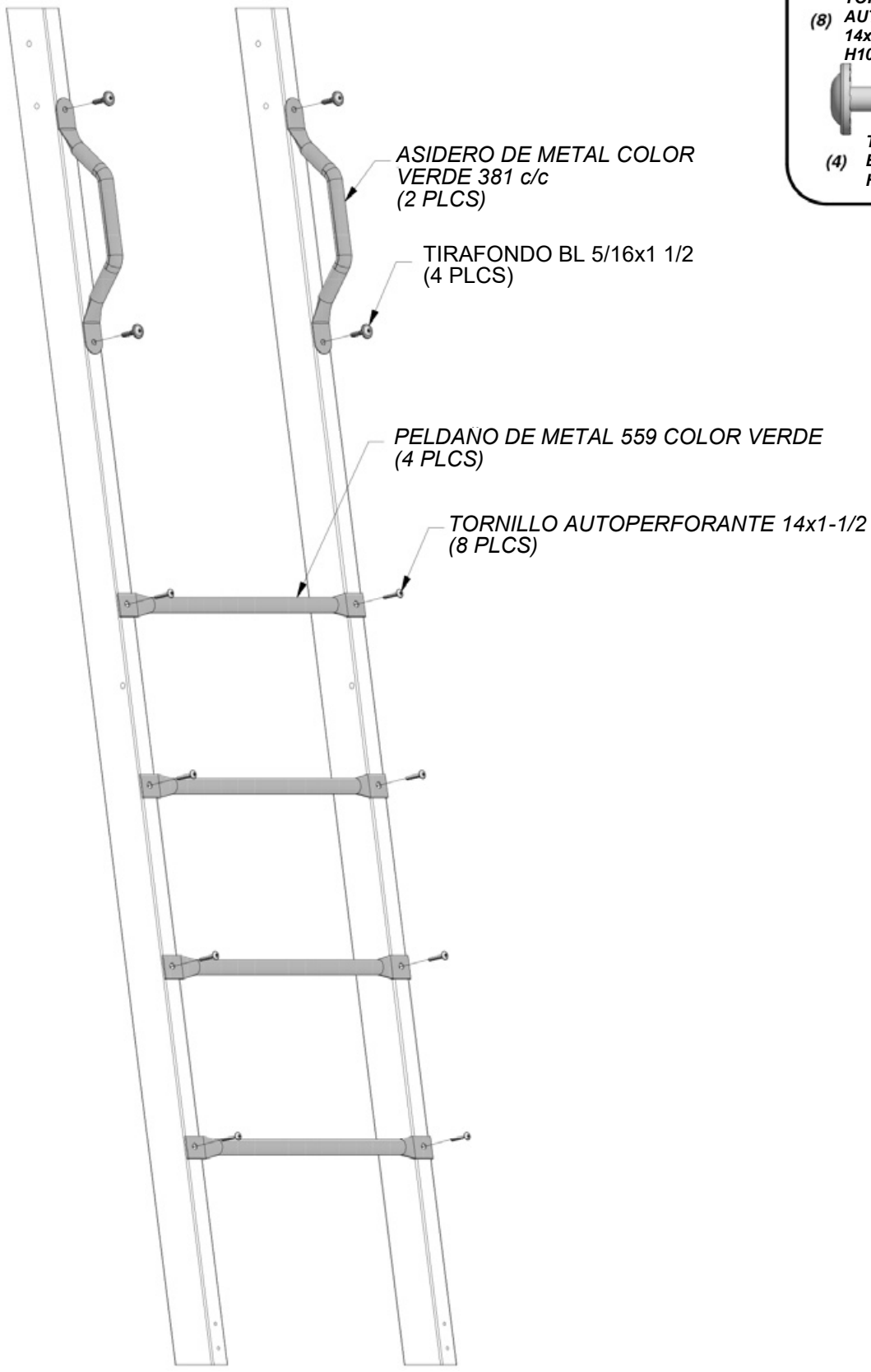

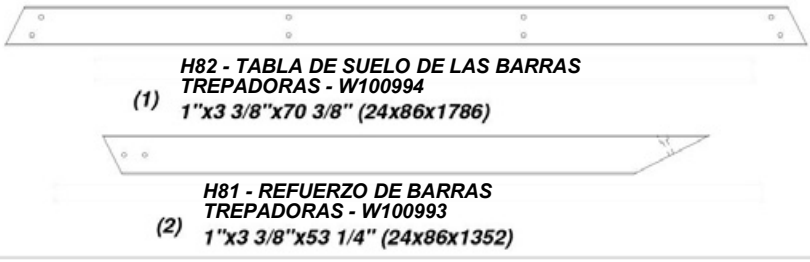

(1) **H82 - TABLA DE SUELO DE LAS BARRAS TREPADORAS - W100994**
1"x3 3/8"x70 3/8" (24x86x1786)

(2) **H81 - REFUERZO DE BARRAS TREPADORAS - W100993**
1"x3 3/8"x53 1/4" (24x86x1352)

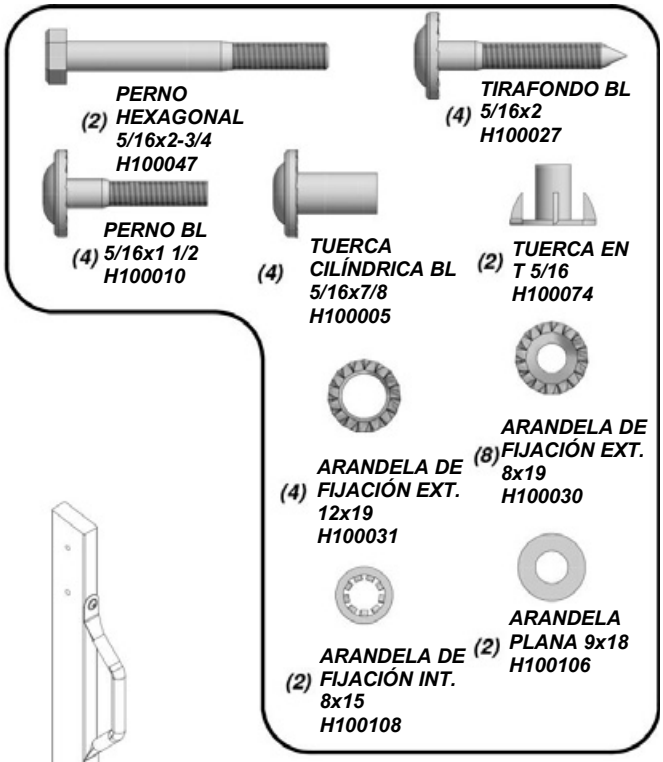

(2) **PERNO HEXAGONAL 5/16x2-3/4 H100047**

(4) **TIRAFONDO BL 5/16x2 H100027**

(4) **PERNO BL 5/16x1 1/2 H100010**

(4) **TUERCA CILÍNDRICA BL 5/16x7/8 H100005**

(2) **TUERCA EN T 5/16 H100074**

(4) **ARANDELA DE FIJACIÓN EXT. 12x19 H100031**

(8) **ARANDELA DE FIJACIÓN EXT. 8x19 H100030**

(2) **ARANDELA DE FIJACIÓN INT. 8x15 H100108**

(2) **ARANDELA PLANA 9x18 H100106**

MONTAJE DE BARRAS TREPADORAS
PASO 3

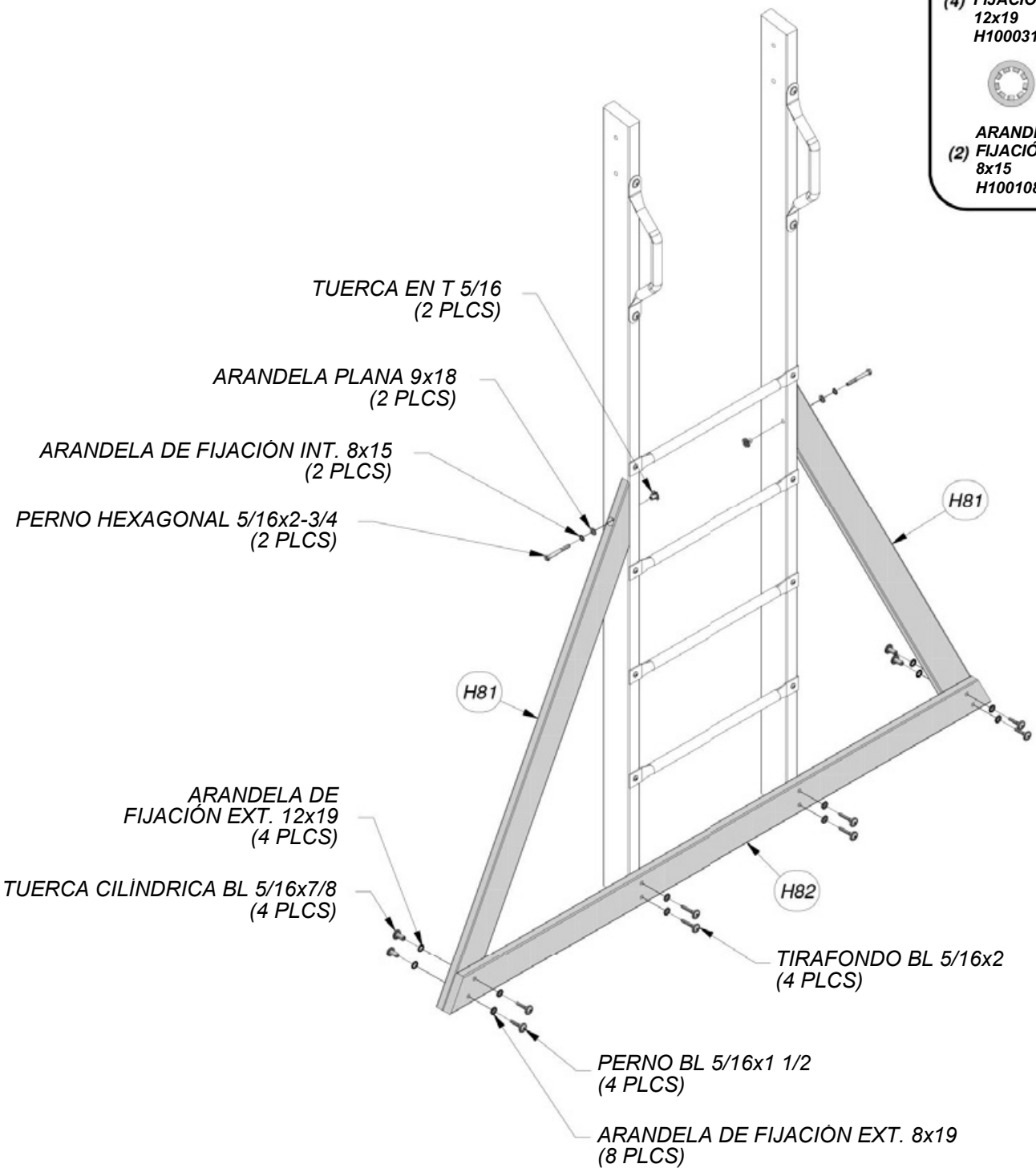

MONTAJE DE BARRAS TREPADORAS
PASO 4

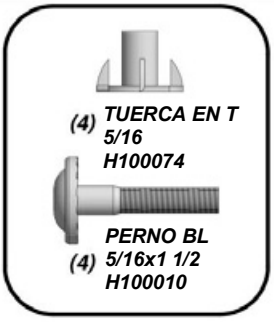

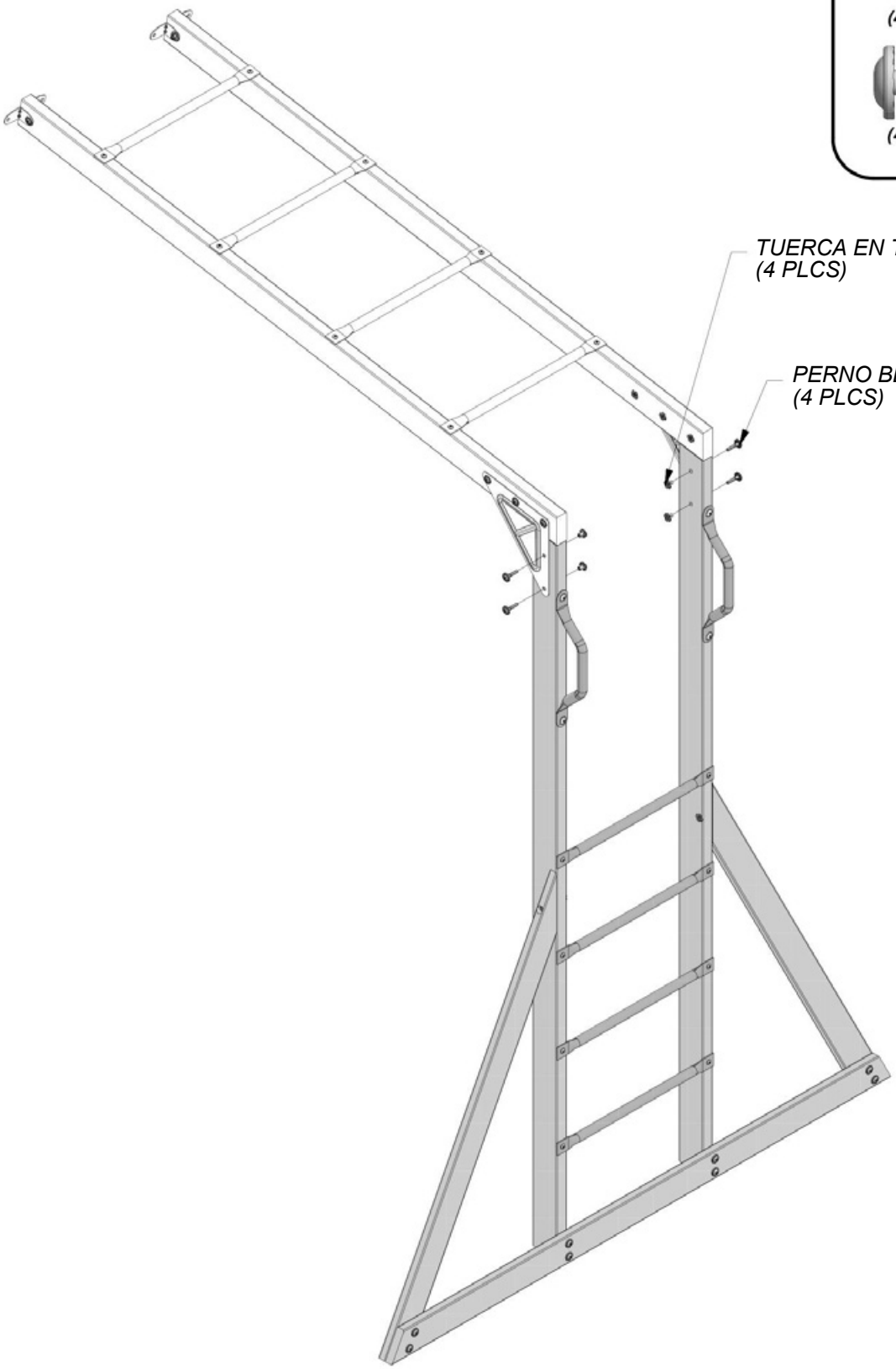

(1) ***DX - BASE DEL TOBOGÁN DE 10' COLOR VERDE CLARO (1) - A100035***

(1) ***M70 - SOPORTE DE LA BASE DEL TOBOGÁN - W100935 5/8"x3 3/8"x19 7/8" (16x86x505)***

MONTAJE DEL TOBOGÁN DE 10 PIES

PASO 1

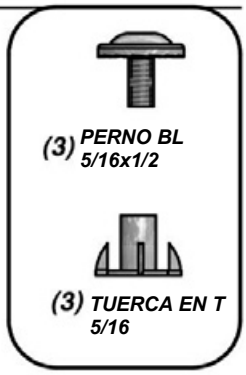

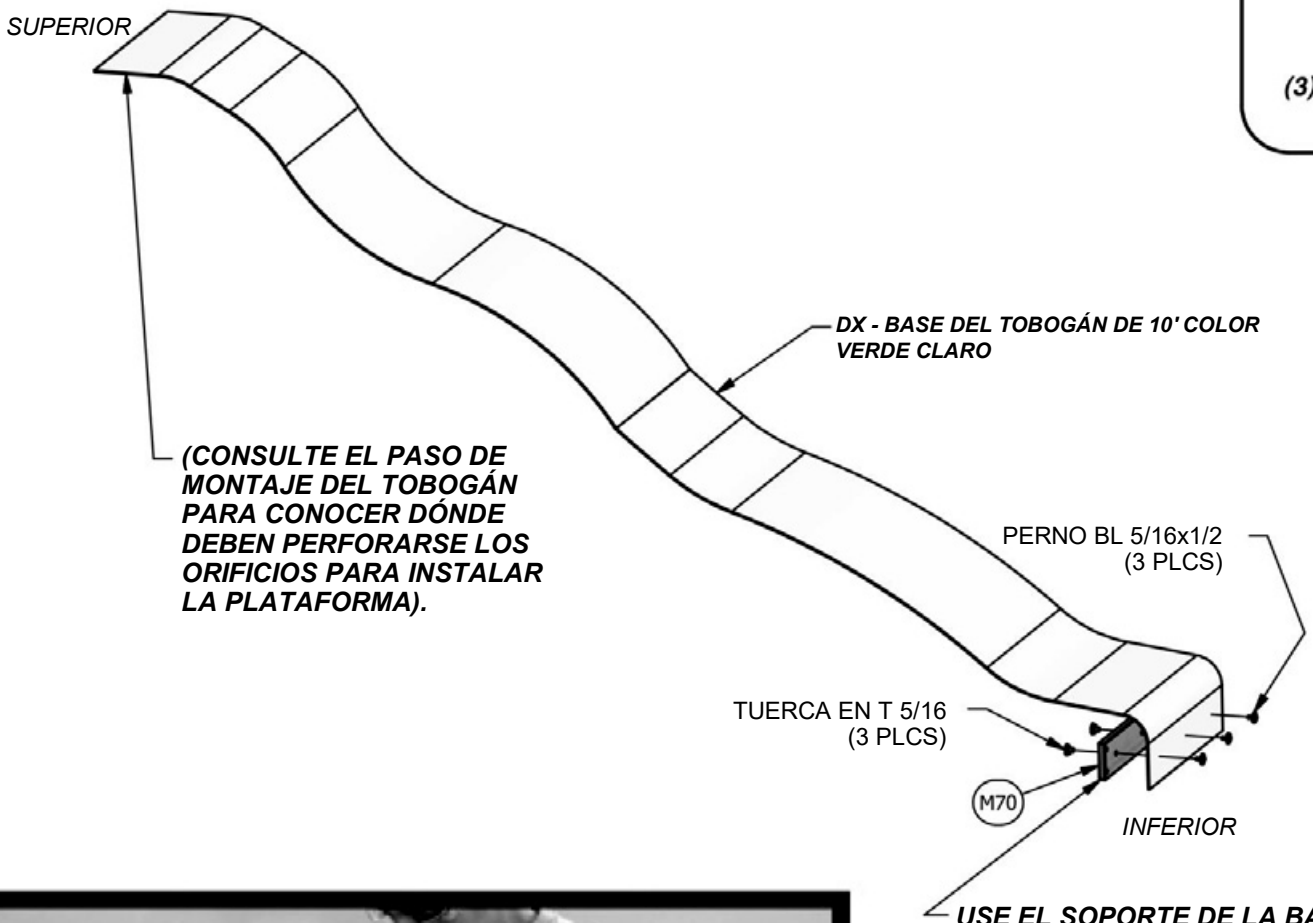

USE EL SOPORTE DE LA BASE DEL TOBOGÁN M70 COMO PLANTILLA PARA LA DISPOSICIÓN DE LOS ORIFICIOS INFERIORES EN LA BASE DEL TOBOGÁN. ASEGÚRESE DE COLOCAR EL SOPORTE DEL TOBOGÁN 1/2" POR ENCIMA DEL BORDE INFERIOR DE LA BASE DEL TOBOGÁN ANTES DE MARCAR LA DISPOSICIÓN DE LOS ORIFICIOS. USE UNA BROCA DE 3/8" PARA PERFORAR LA DISPOSICIÓN DE LOS ORIFICIOS.

SUGERENCIA: DOBLAR PREVIAMENTE LOS EXTREMOS FACILITARÁ EL MONTAJE.

(1) ***DS - GUÍA INFERIOR DERECHA DEL TOBOGÁN DE 10' COLOR VERDE - A100031***

(1) ***TR - GUÍA SUPERIOR DERECHA DE 10' DEL TOBOGÁN COLOR VERDE - A100033***

(1) ***DR - GUÍA INFERIOR IZQUIERDA DE 10' DEL TOBOGÁN COLOR VERDE - A100030***

(1) ***DT - GUÍA SUPERIOR IZQUIERDA DEL TOBOGÁN DE 10' COLOR VERDE - A100032***

MONTAJE DEL TOBOGÁN DE 10 PIES

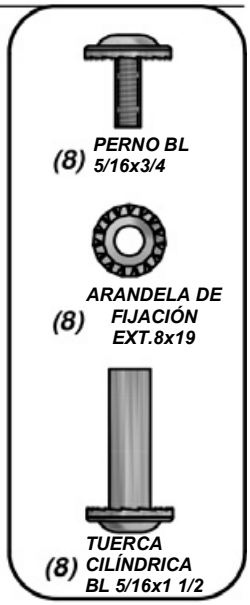

PASO 2

• ARME 2 GUÍAS LATERALES, UNA IZQUIERDA Y UNA DERECHA.

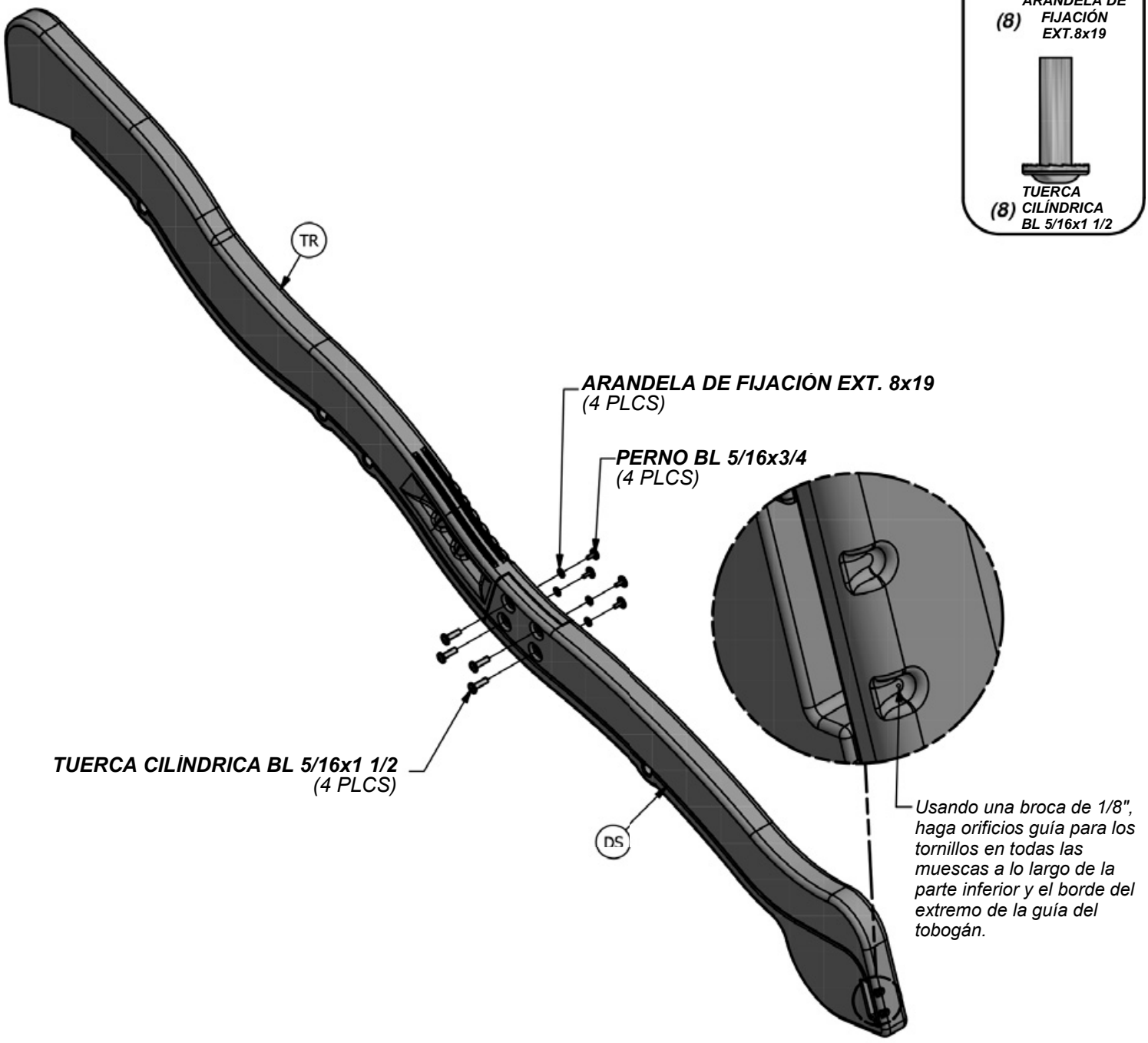

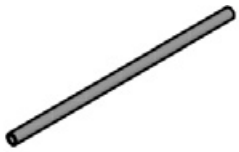

(4) ***DW - TUBO DE SOPORTE DEL TOBOGÁN 21.34x2.77x505 - A100034***
21.34 OD x 2.77 W x 505

MONTAJE DEL TOBOGÁN DE 10 PIES

PASO 3

• COLOQUE (1) MONTAJE DE GUÍA DE TOBOGÁN EN UNA SUPERFICIE PLANA Y COMIENCE A COLOCAR LA BASE DEL TOBOGÁN EN LA PARTE INFERIOR DE LA GUÍA (FIG. 1). PÍDALE A UN AYUDANTE QUE DOBLE LA BASE DEL TOBOGÁN HACIA LA PARTE SUPERIOR DE ESTE Y QUE INSERTE LA BASE EN LA CAVIDAD DEL TOBOGÁN. ASEGÚRESE DE QUE LA BASE DEL TOBOGÁN QUEDE COMPLETAMENTE DENTRO DE LA CAVIDAD.

• INSERTE LOS (4) TUBOS DE SOPORTE DEL TOBOGÁN EN SUS RESPECTIVAS UBICACIONES PILOTO (FIG. 2).

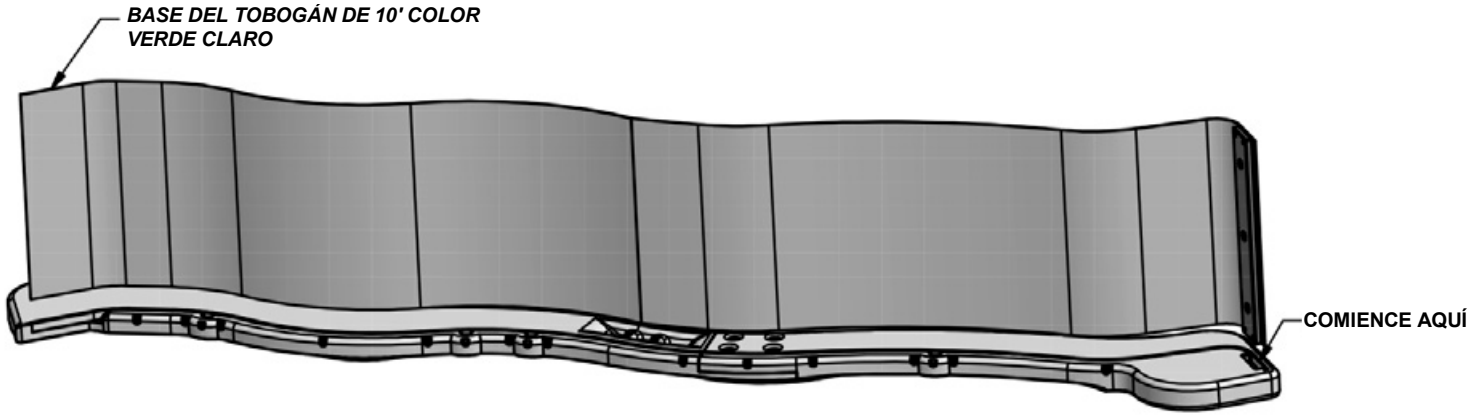

(FIG. 1)

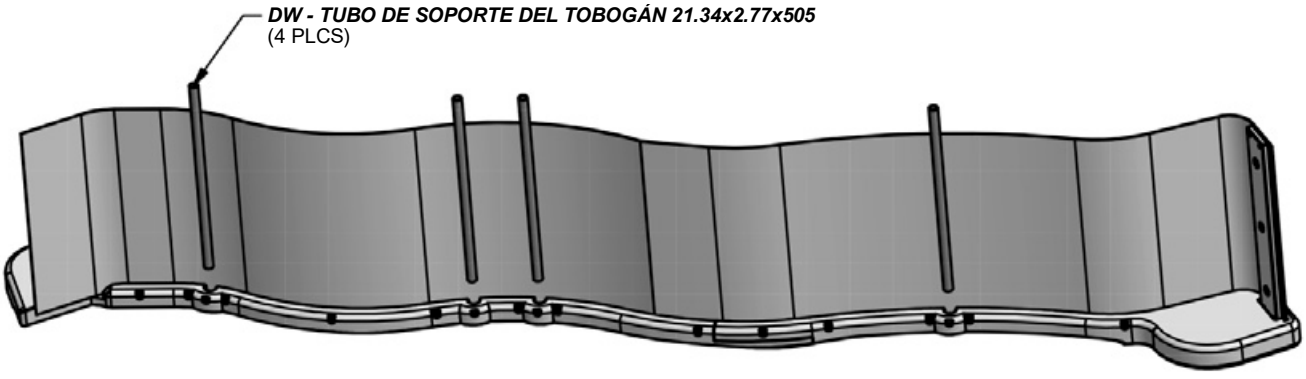

(FIG. 2)

MONTAJE DEL TOBOGÁN DE 10 PIES

PASO 4

• UNA VEZ QUE LA BASE DEL TOBOGÁN, LOS TUBOS DE SOPORTE Y LA TABLA DE SOPORTE ESTÁN COMPLETAMENTE FIJOS EN LA CAVIDAD Y EL ORIFICIO DE SOPORTE, ASEGÚRELOS CON TORNILLOS DE 2-1/2" EN CADA UNA DE LAS UBICACIONES DE AGUJEROS PILOTO COMO SE MUESTRA.

• REPITA EL PROCESO CON LA GUÍA DEL LADO OPUESTO.

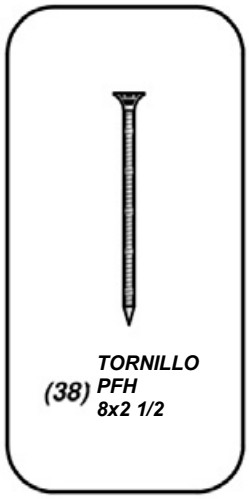

(38) ***TORNILLO PFH 8x2 1/2***

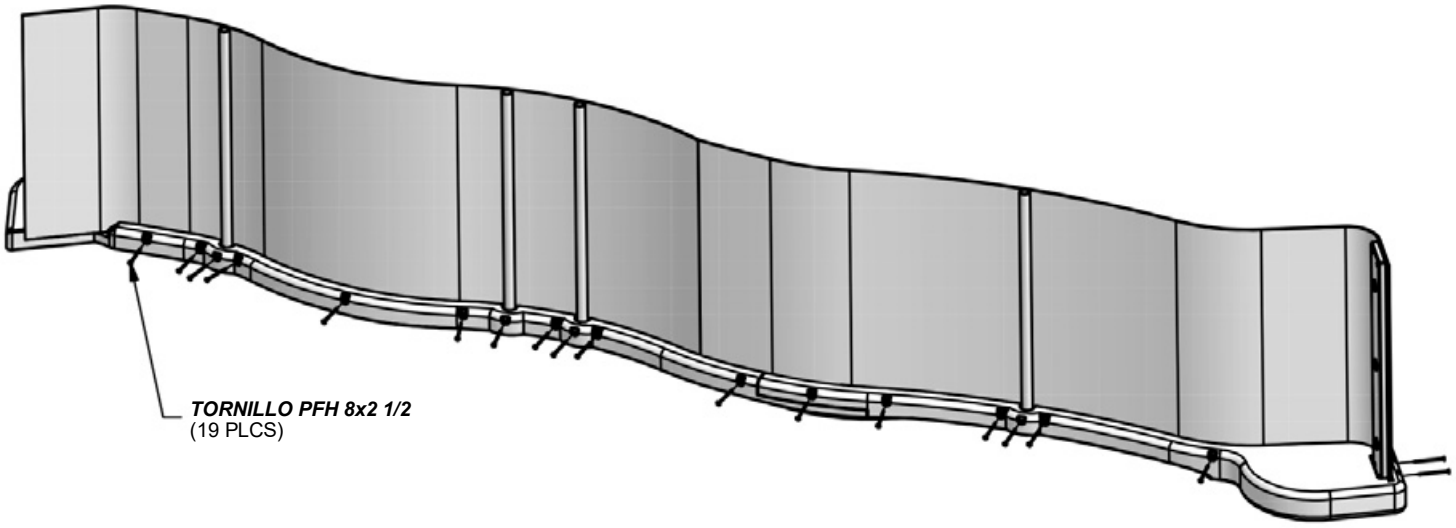

TORNILLO PFH 8x2 1/2
(19 PLCS)

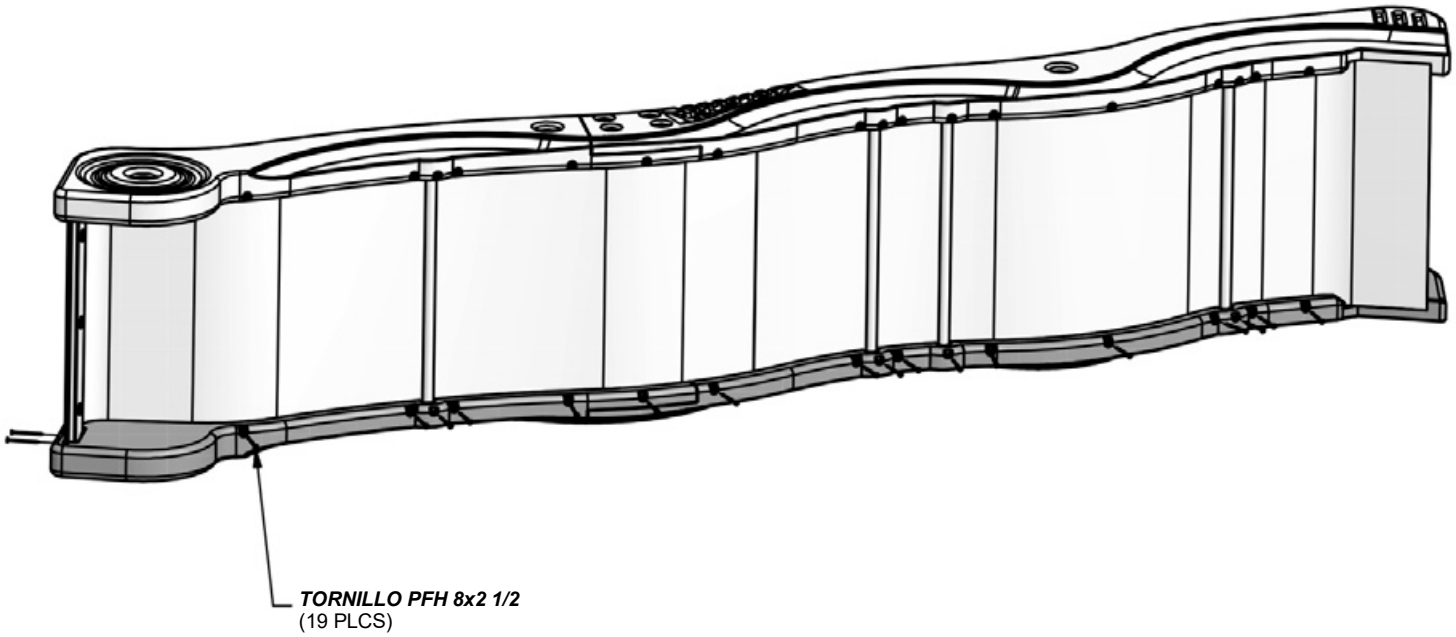

TORNILLO PFH 8x2 1/2
(19 PLCS)

(1) DN - ASIENTO DEL COLUMPIO PARA NIÑOS PEQUEÑOS COLOR VERDE OSCURO - A100025

(2) DJ - LADO DEL COLUMPIO PARA NIÑOS PEQUEÑOS (2) COLOR VERDE CLARO - A100021

Columpio para Niños Pequeños Color Verde Claro y Verde Oscuro

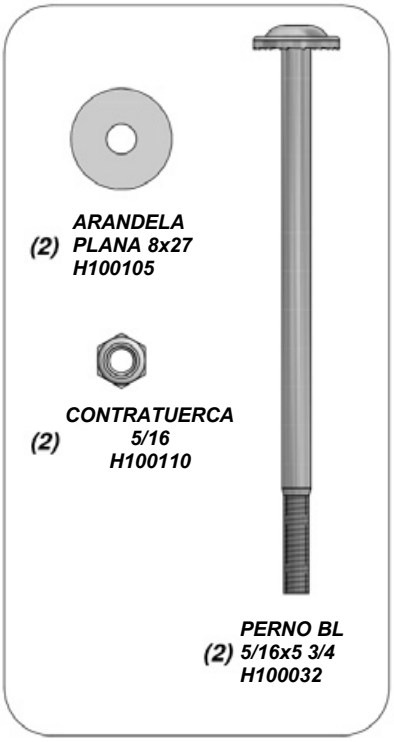

(2) ARANDELA PLANA 8x27 H100105

(2) CONTRATUERCA 5/16 H100110

(2) PERNO BL 5/16x5 3/4 H100032

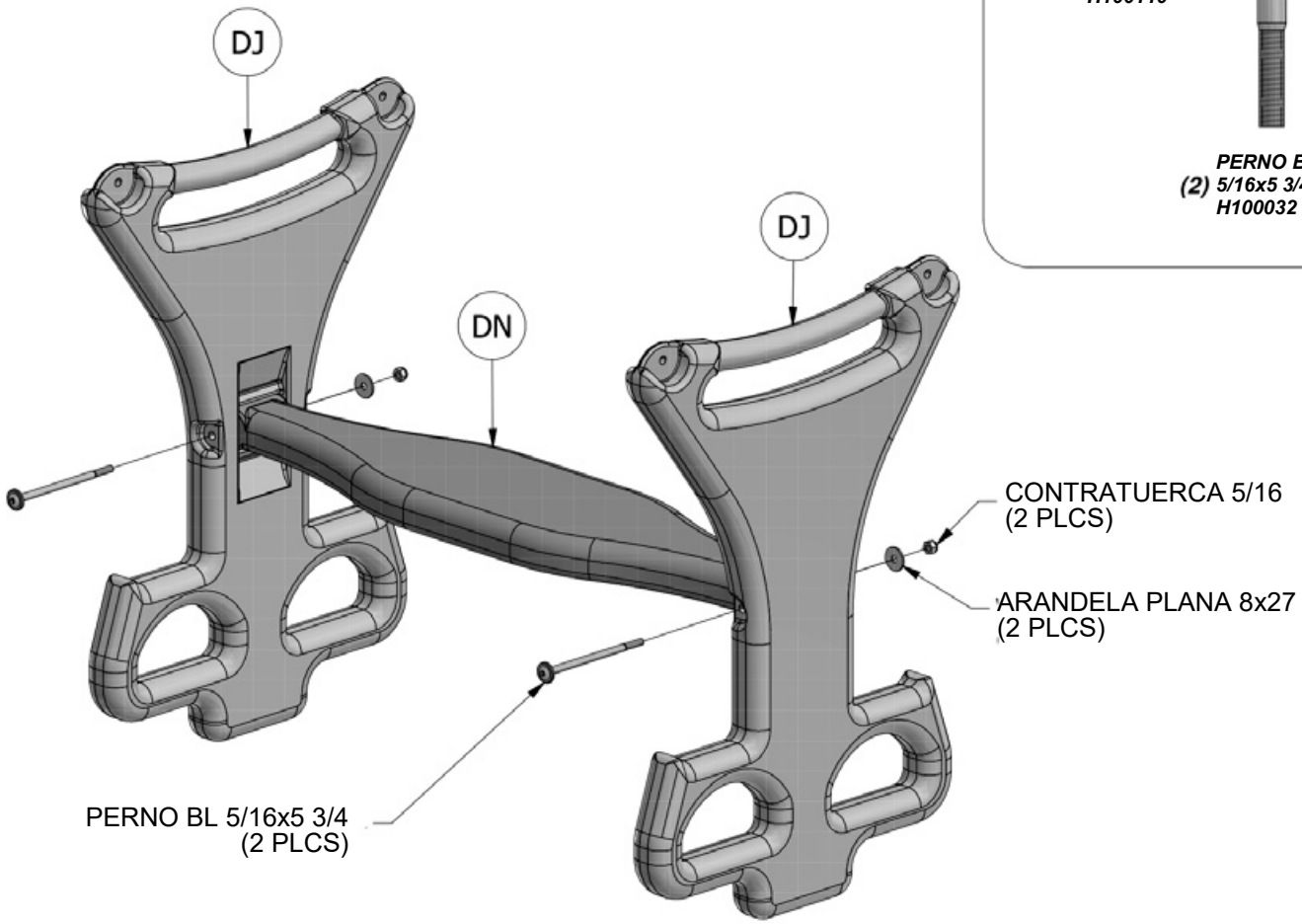

(4) ***G5 - DINTEL DE LA VENTANA EN VOLADIZO - W4L04659***
1"x5 1/4"x45 1/4" (24x134x1150)

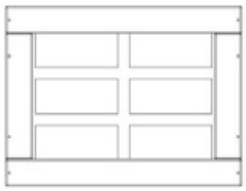

(6) WP1- PANEL DE LA VENTANA EN VOLADIZO - W2A01496

MONTAJE DE VENTANA EN VOLADIZO

HAGA 2 MONTAJES DE VENTANA

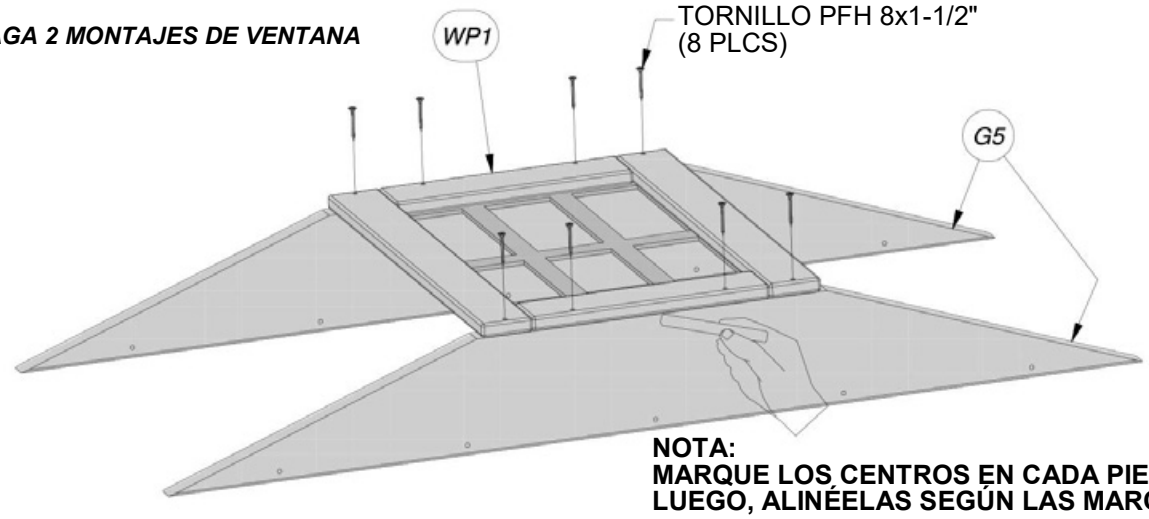

(40) TORNILLO PFH 8x1-1/2" H100086

(8) TORNILLO PFH 8x1 H100085

NOTA:
MARQUE LOS CENTROS EN CADA PIEZA Y, LUEGO, ALINÉELAS SEGÚN LAS MARCAS.

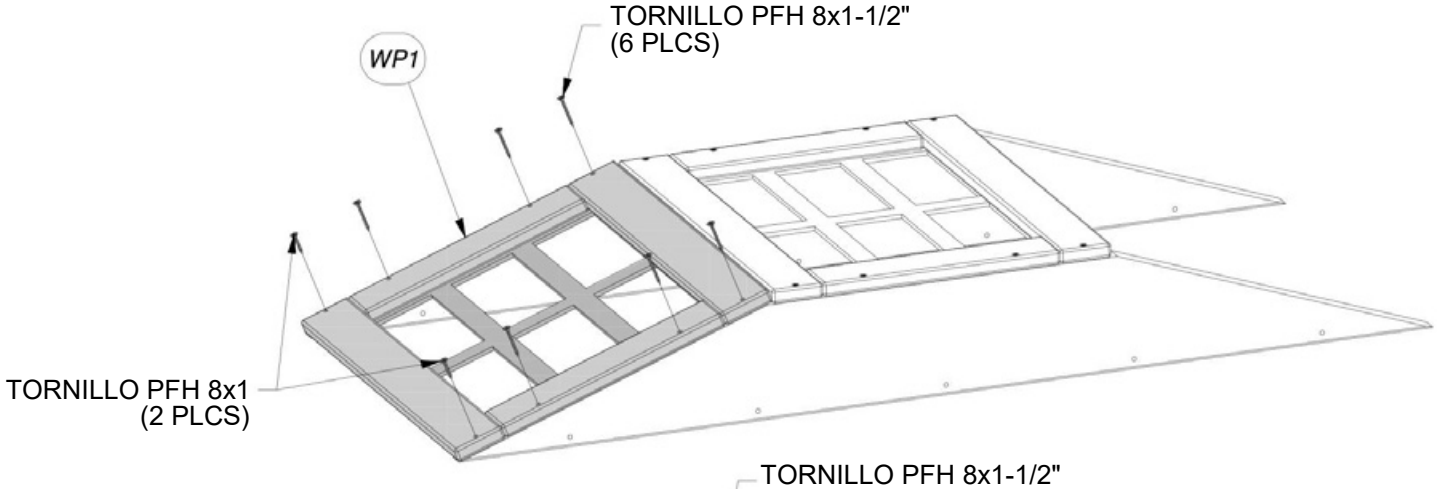

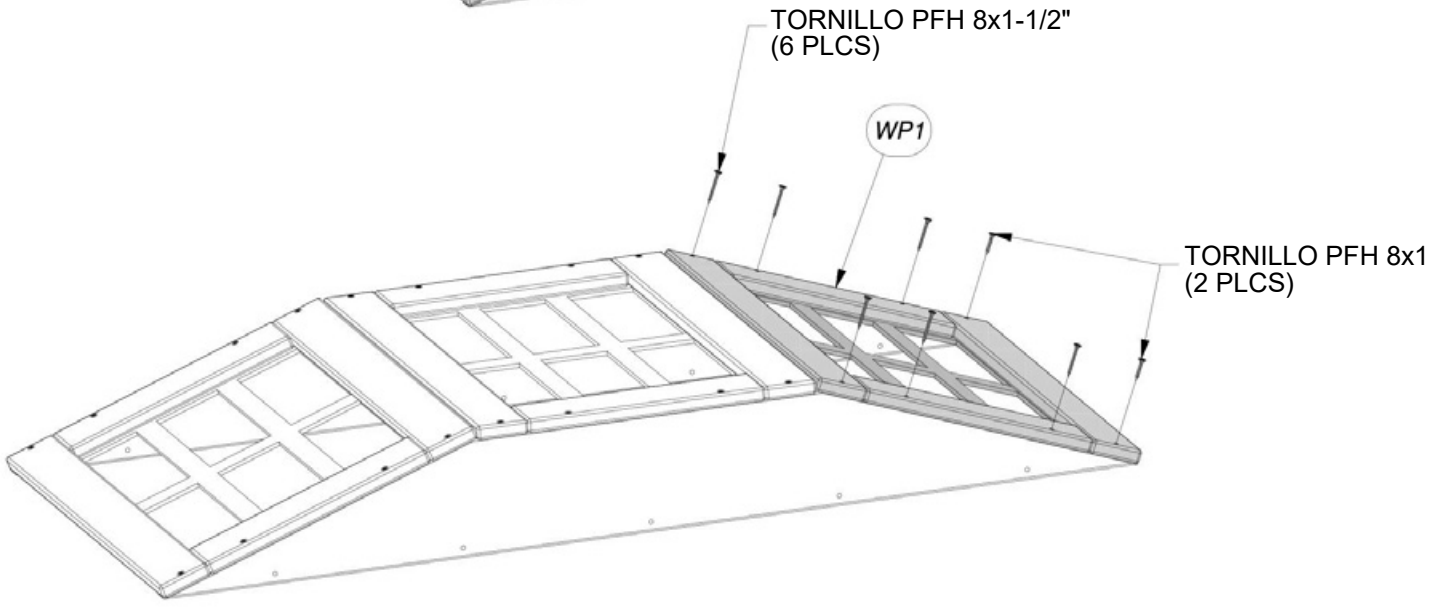

(4) ***H20 - CABIO DE TECHO DEL PÓRTICO - W4L04655***
1"x3 3/8"x24 1/2" (24x86x622)

MONTAJE DEL TECHO DEL PÓRTICO
PASO 1

(2) ***TORNILLO PFH***
8x2 1/4
H100091

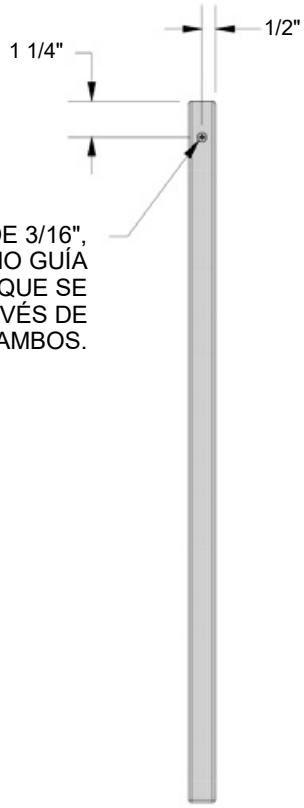

UTILIZANDO UNA BROCA DE 3/16", MARQUE Y PERFORE UN ORIFICIO GUÍA EN LA VIGA 'H20' PARA PREVENIR QUE SE QUIEBRE. SOLO PERFORE A TRAVÉS DE UN CABIO, NO AMBOS.

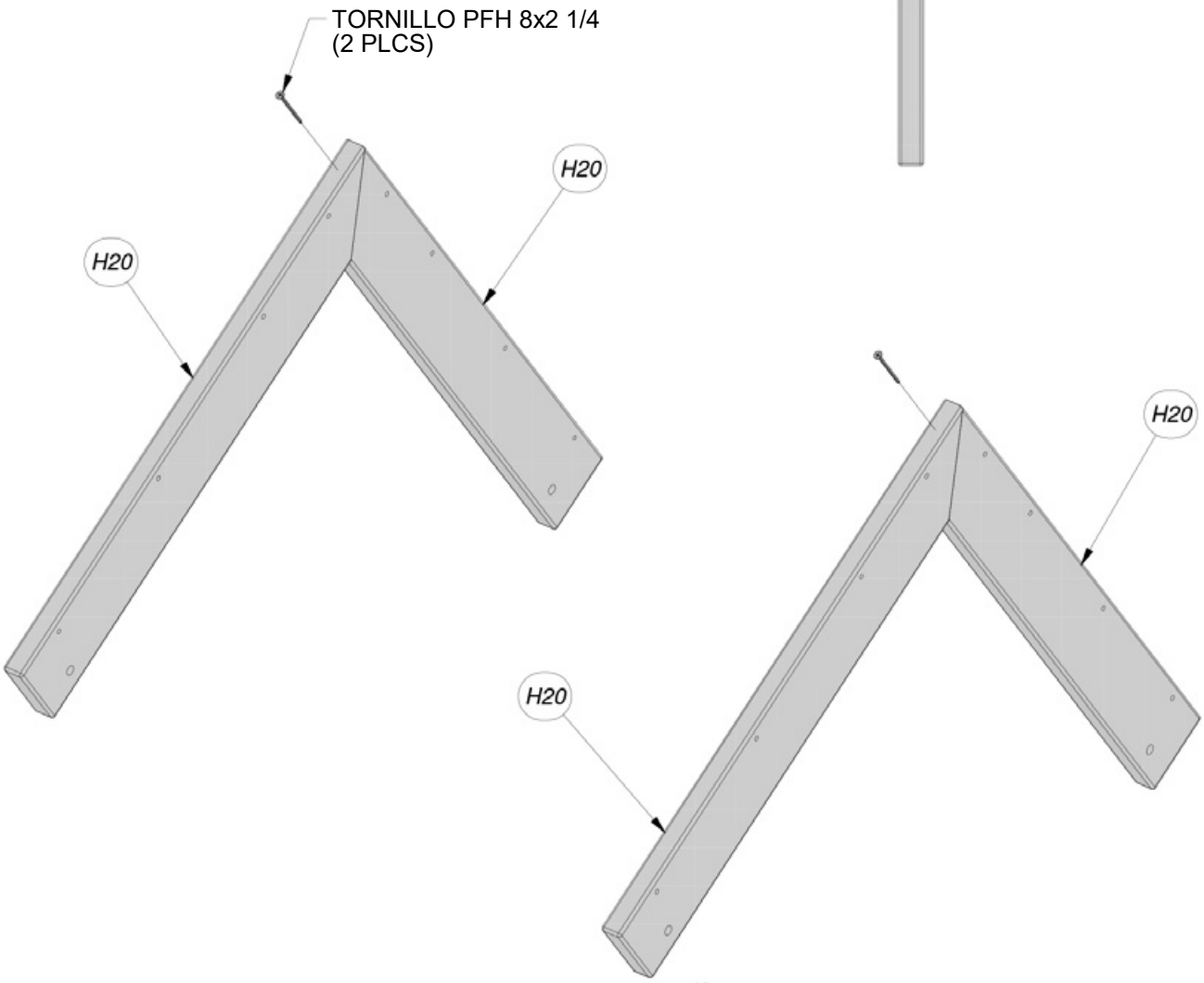

(1) *M19 - SOPORTE DE TECHO DEL PORTICO DELANTERO - W4L04658*
5/8"x3 3/8"x30 5/8" (16x86x779)

(2) *N8 - PERFIL DE CONTORNO DEL GABLETE DELANTERO DEL PÓRTICO - W4L04657*
5/8"x2 3/8"x9 1/2" (16x60x241)

(1) *HC - ETIQUETA DE IDENTIFICACIÓN BYD (GRANDE) (1) EDADES 3 A 10 - A100164*

(1) *N5 - PERFIL DE CONTORNO DEL GABLETE DELANTERO DEL PÓRTICO - W4L04656*
5/8"x2 3/8"x15" (16x60x381)

MONTAJE DEL TECHO DEL PÓRTICO
PASO 2

(6) *TORNILLO PFH 8x1-1/8" H100088*

(4) *TORNILLO PWH 8x5/8 H100128*

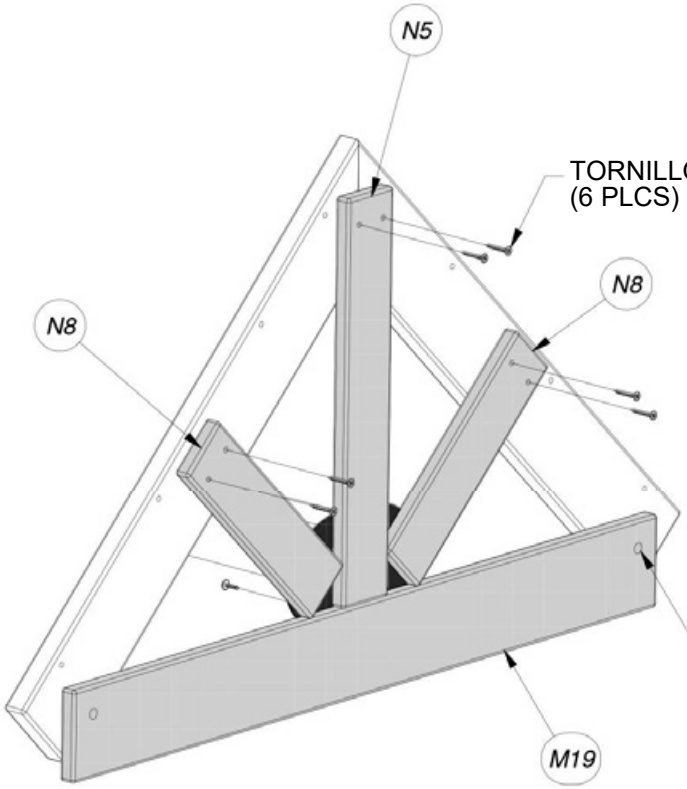

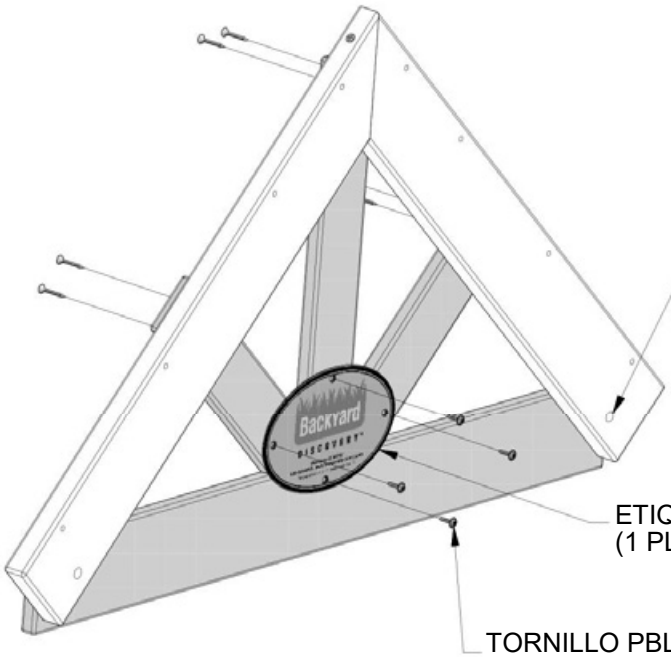

(1) *RP1 - PANEL SUPERIOR IZQUIERDO DEL TECHO DEL PÓRTICO - W2A02630*
1 5/8"x10 1/2"x32 7/8" (42x268x834)

(1) *RP4 - PANEL SUPERIOR DERECHO DEL TECHO DEL PÓRTICO - W2A02631*
1 5/8"x10 1/2"x32 7/8" (42x268x834)

MONTAJE DEL TECHO DEL PÓRTICO
PASO 3

(8) *TORNILLO PFH 8x2*
H100111

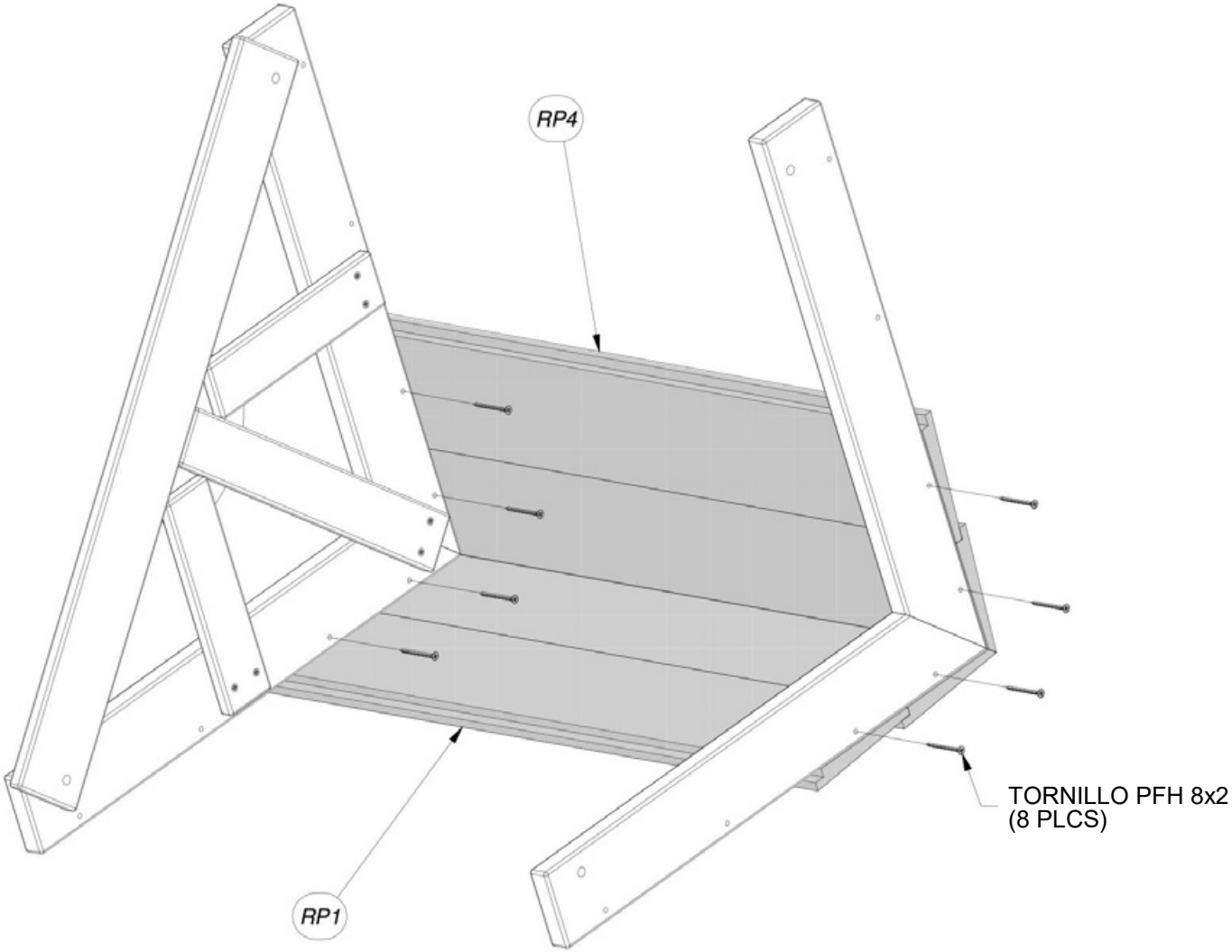

(1) ***RP2 - PANEL IZQUIERDO DEL TECHO DEL PÓRTICO - W2A02628***
1 5/8"x15 5/8"x32 7/8" (42x396x834)

(1) ***RP5 - PANEL DERECHO DEL TECHO DEL PÓRTICO- W2A02629***
1 5/8"x15 5/8"x32 7/8" (42x396x834)

MONTAJE DEL TECHO DEL PÓRTICO
PASO 4

(8) ***TORNILLO PFH***
8x2
H100111

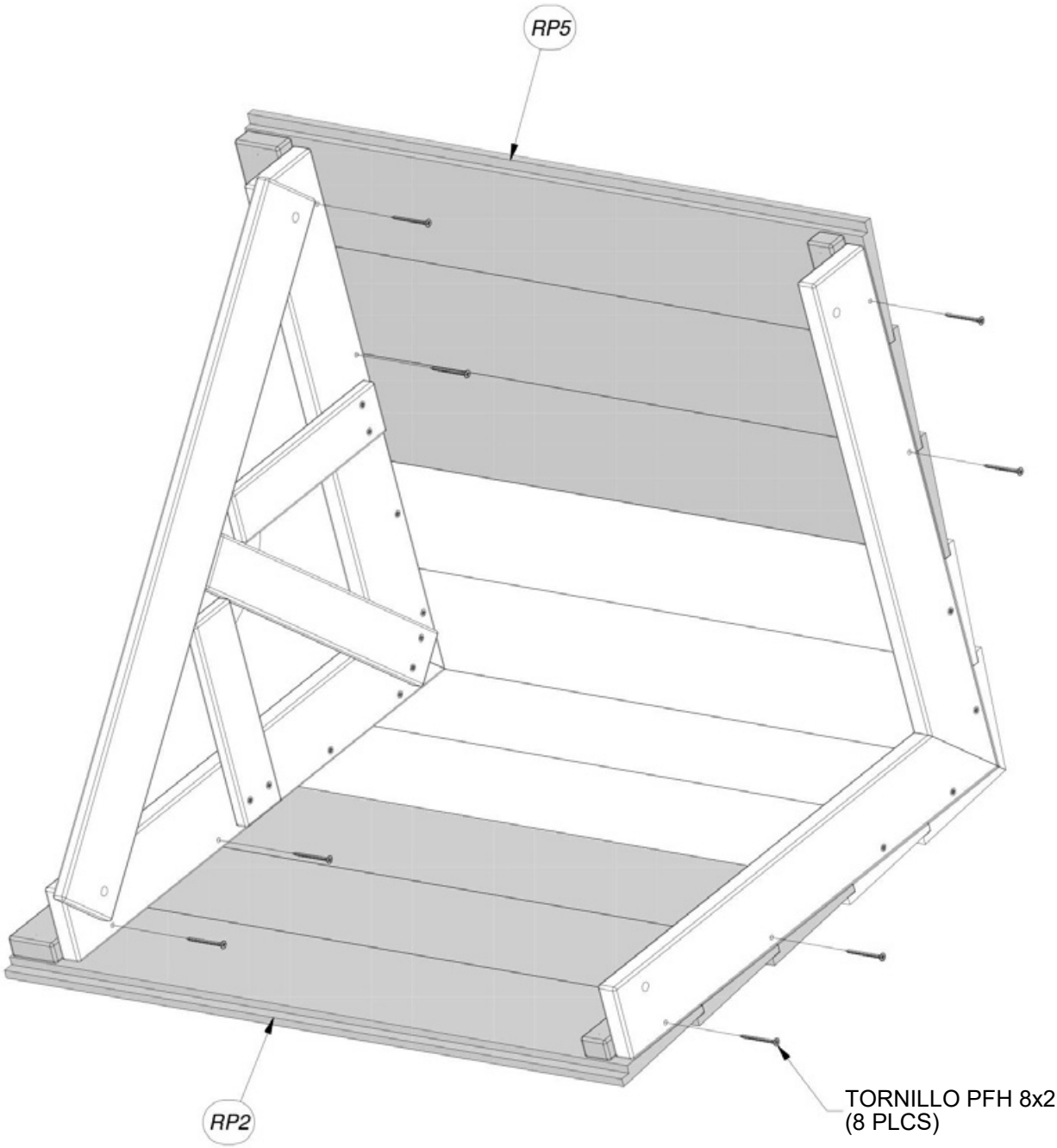

(1) A50 - VIGA DEL COLUMPIO - W4L04660
3 3/8"x5 1/4"x89 1/2" (86x134x2274)

(4) GANCHO DEL COLUMPIO - A4M00505

(1) - SOPORTE DE EXTENSIÓN DE VIGA DEL COLUMPIO- IZQUIERDA - A100325

(1) - SOPORTE DE EXTENSIÓN DE VIGA DEL COLUMPIO- DERECHA - A100326

MONTAJE DE VIGA DEL COLUMPIO
PASO 1

(8) PERNO HEXAGONAL 3/8x5-1/2 H100654

(3) TORNILLO PFH 8x2 H100111

(3) TUERCA CILÍNDRICA BL 5/16x7/8 H100005

(8) ARANDELA DE FIJACIÓN INT. 10x18 H100107

(8) ARANDELA PLANA 11x25 H100102

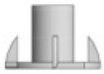

(8) TUERCA EN T 3/8 H100073

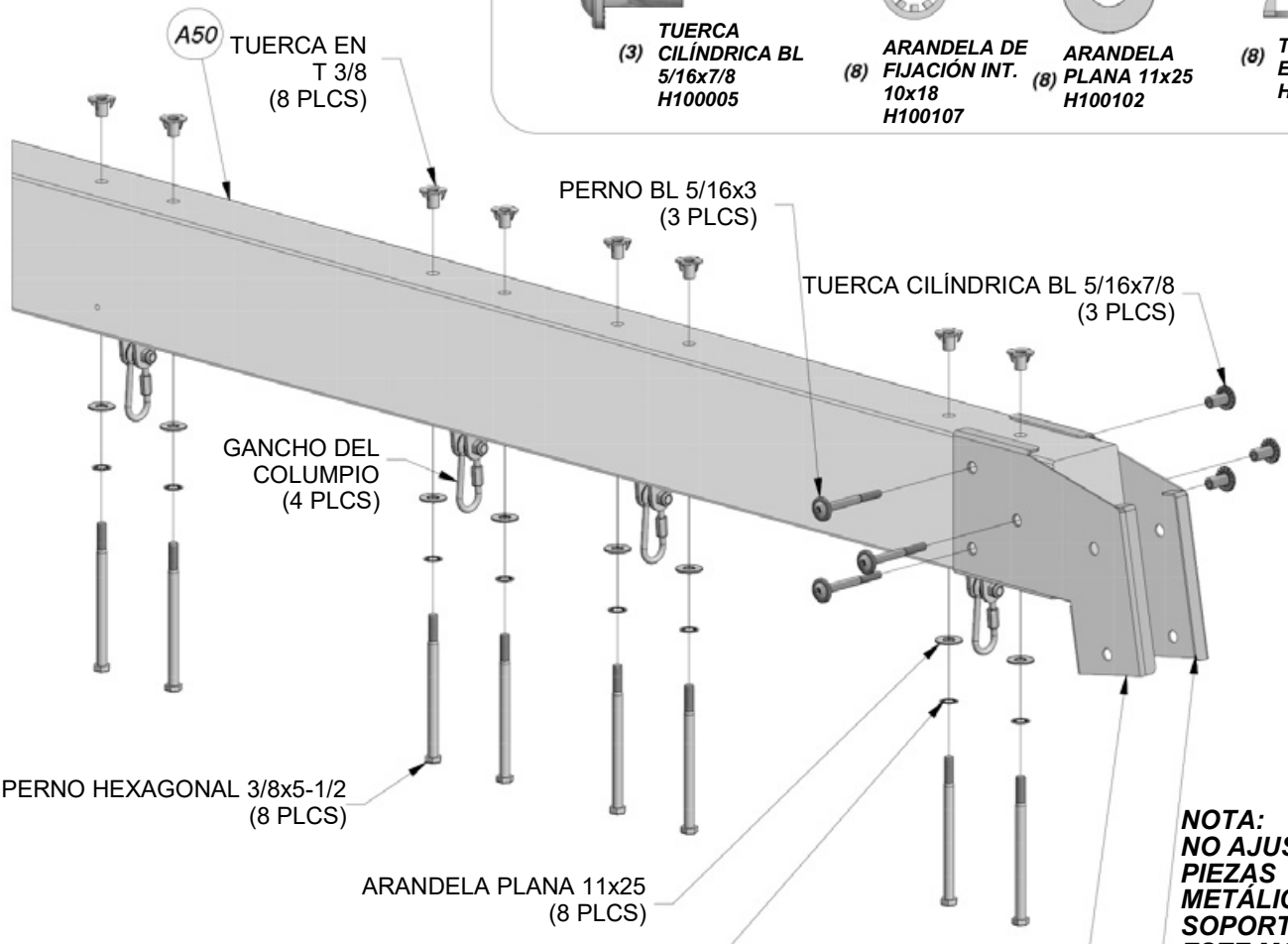

NOTA: NO AJUSTE LAS PIEZAS METÁLICAS DEL SOPORTE EN ESTE MOMENTO.

TENGA EN CUENTA QUE ESTE BORDE VA HACIA ARRIBA

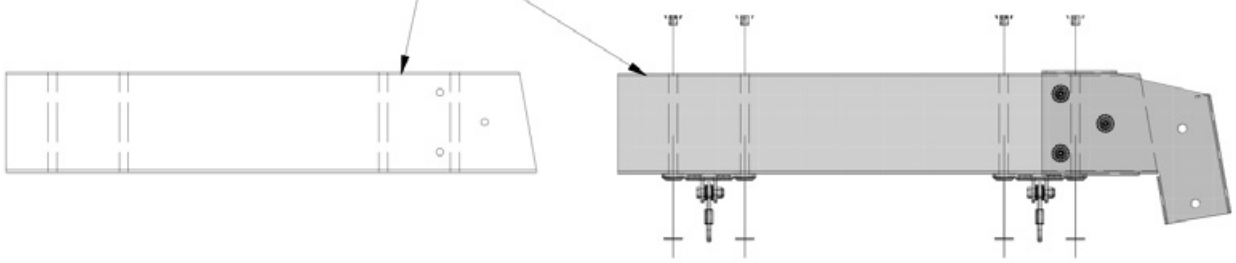

(1) **G50 - TABLA DE PISO - W100947**
1"x5 1/4"x86 3/4" (24x134x2202)

(1) **SP50 - SOPORTE DE VIGA DEL COLUMPIO - W100945**
3/8"x48 3/8" (86x86x1228)

(2) **E51 - SOPORTE ANGULAR - W100948**
1 3/8"x3 3/8"x88 3/4" (36x86x2254)

(1) **E50 - SOPORTE DEL EXTREMO - W100949**
1 3/8"x3 3/8"x44 1/8" (36x86x1120)

MONTAJE DE VIGA DEL COLUMPIO
PASO 2

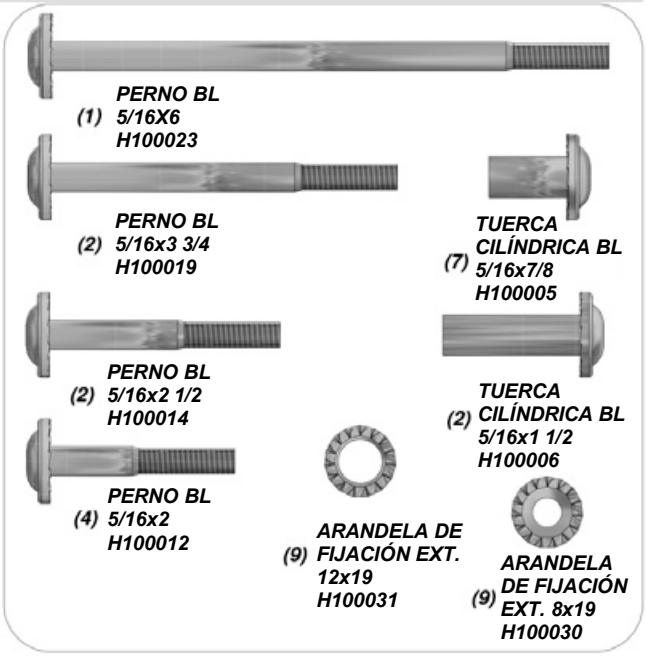

(1) **PERNO BL 5/16X6 H100023**

(2) **PERNO BL 5/16x3 3/4 H100019**

(7) **TUERCA CILÍNDRICA BL 5/16x7/8 H100005**

(2) **PERNO BL 5/16x2 1/2 H100014**

(2) **TUERCA CILÍNDRICA BL 5/16x1 1/2 H100006**

(4) **PERNO BL 5/16x2 H100012**

(9) **ARANDELA DE FIJACIÓN EXT. 12x19 H100031**

(9) **ARANDELA DE FIJACIÓN EXT. 8x19 H100030**

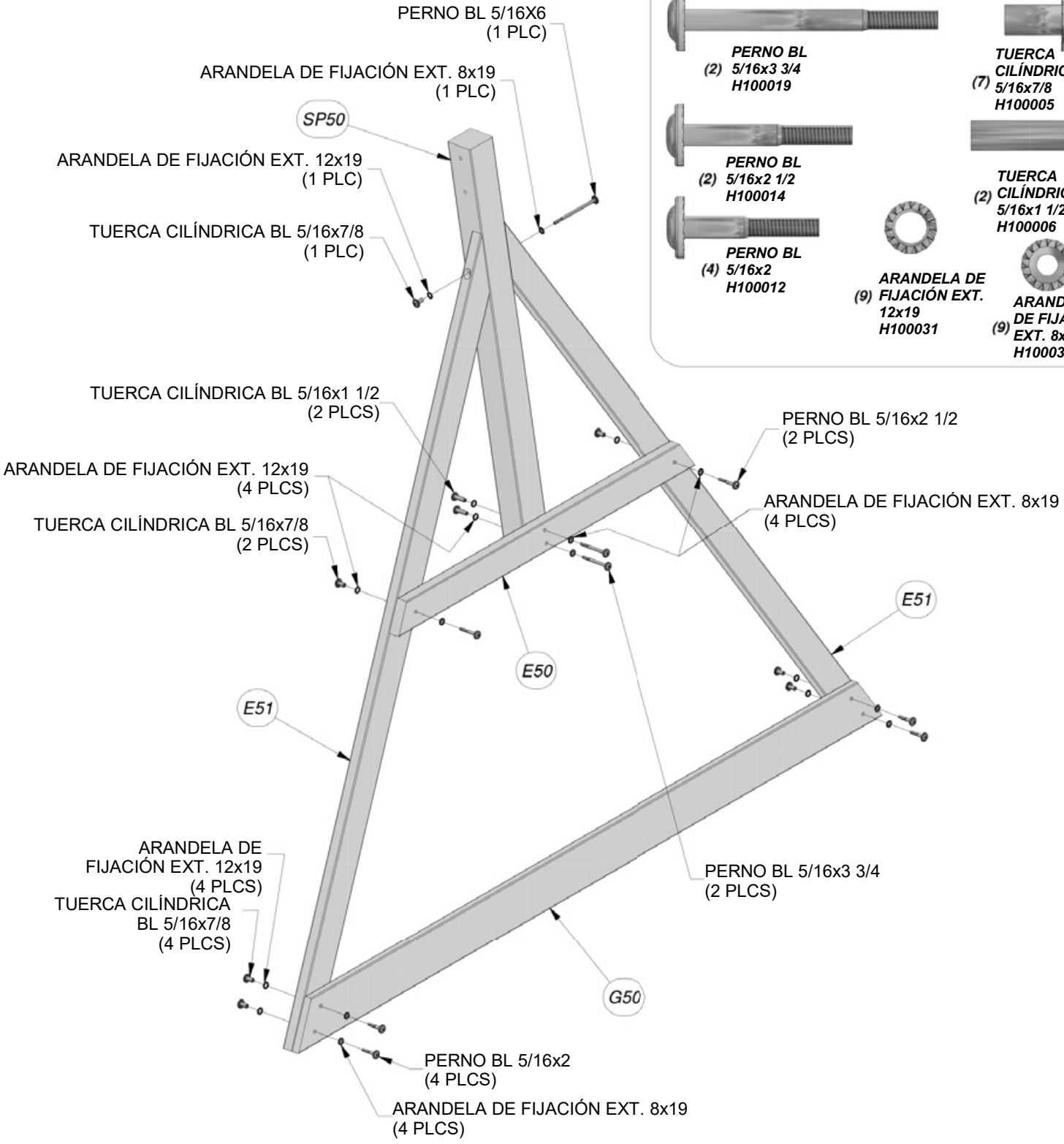

MONTAJE DE VIGA DEL COLUMPIO
PASO 3

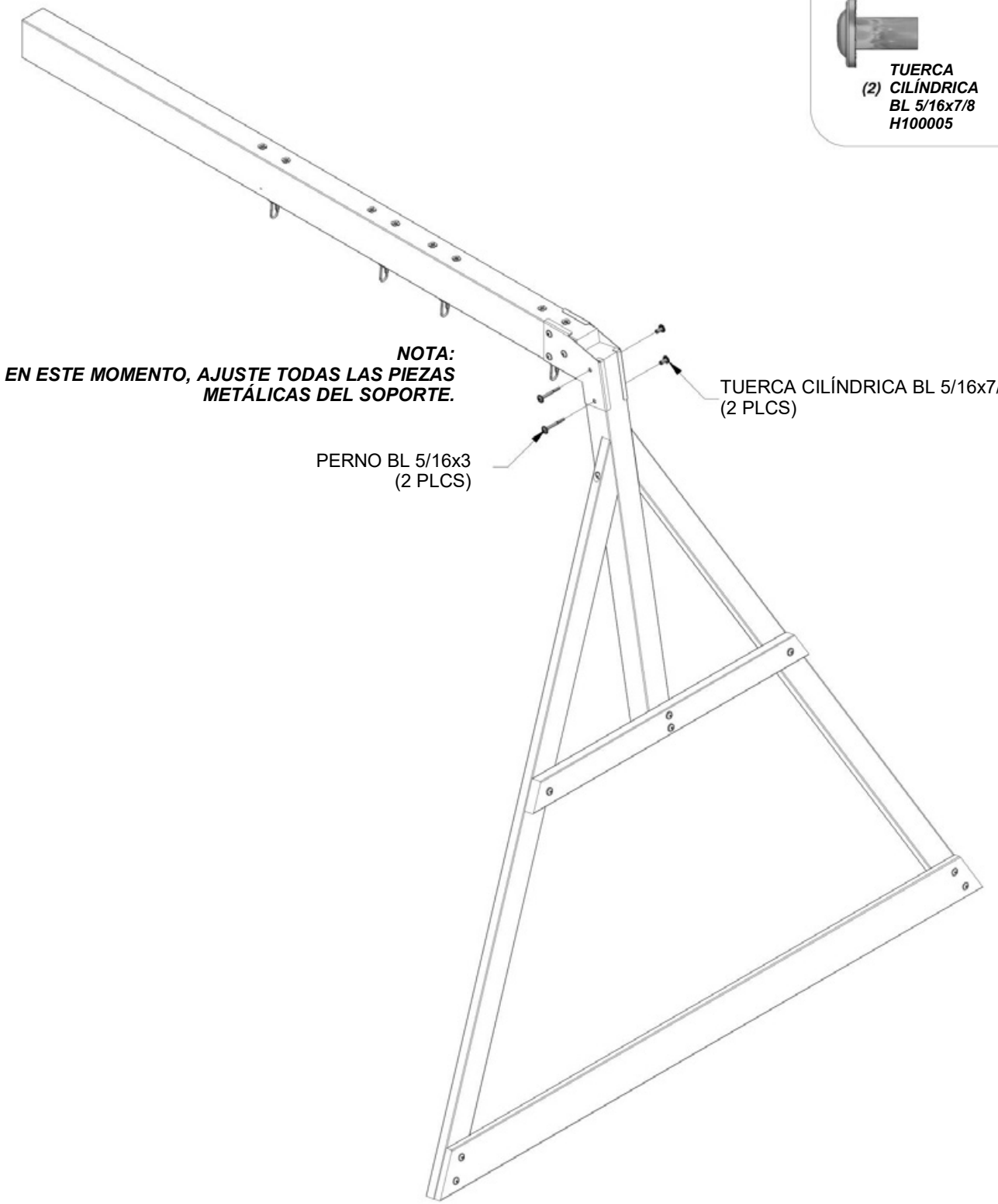

(2) *E3 - GUÍA DE PISO DEL MIRADOR - W4L11785*
1 3/8"x3 3/8"x38" (36x86x964)

(1) *H19 - GUÍA DE PISO DEL MIRADOR - W4L04663*
1"x3 3/8"x27" (24x86x686)

MONTAJE DE LA PLATAFORMA DEL MIRADOR
PASO 1

(4) *TORNILLO PFH 8x2 1/2 H100090*

(4) *TUERCA EN T 5/16 H100074*

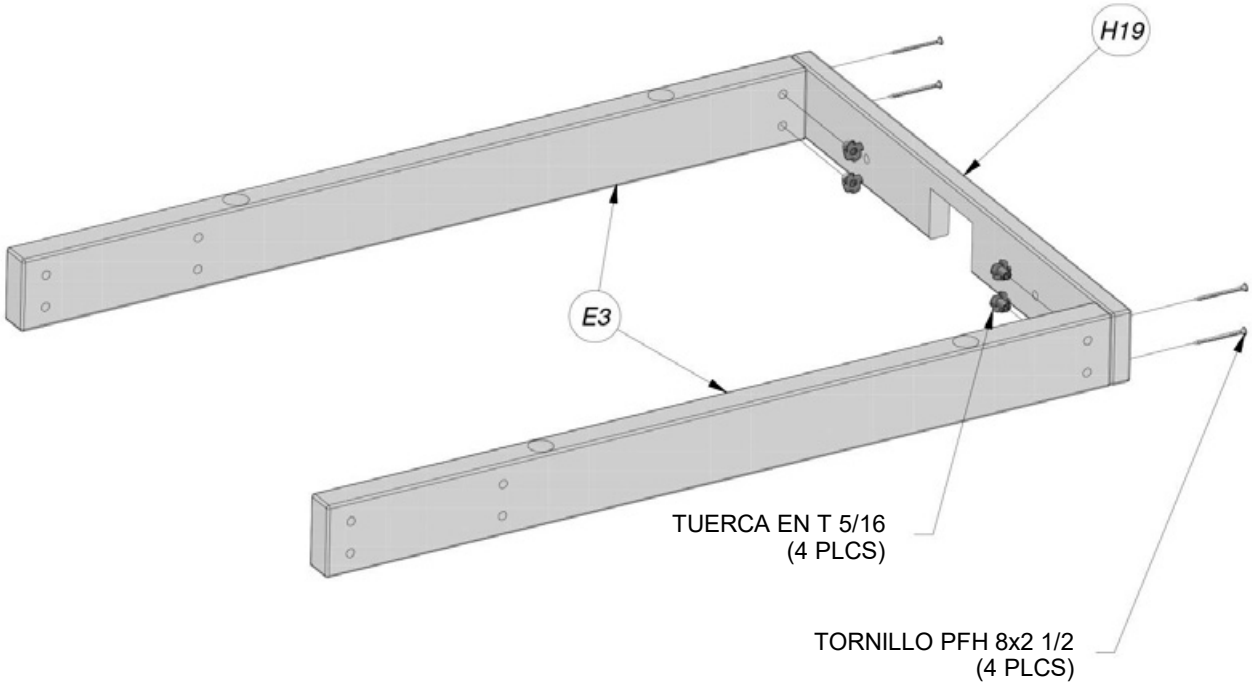

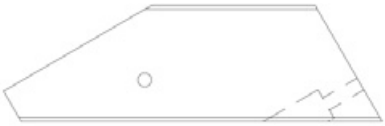

(2) ***E4 - REFUERZO DE PLATAFORMA DEL MIRADOR - W4L04662 1 3/8"x3 3/8"x11" (36x86x280)***

(4) ***- CONECTOR DE FIJACIÓN RÁPIDA PARA GANCHO DEL COLUMPIO DE 86 PARA TABLA - H100098***

MONTAJE DE LA PLATAFORMA DEL MIRADOR PASO 2

(2) ***PERNO BL 5/16x2 1/4 H100013***

(2) ***ARANDELA DE FIJACIÓN EXT. 8x19 H100030***

(2) ***TUERCA EN T 5/16 H100074***

(4) ***ARANDELA DE SEGURIDAD 17x30 H100103***

(4) ***ARANDELA PLANA 8x27 H100105***

(4) ***CONTRA-TUERCA 5/16 H100110***

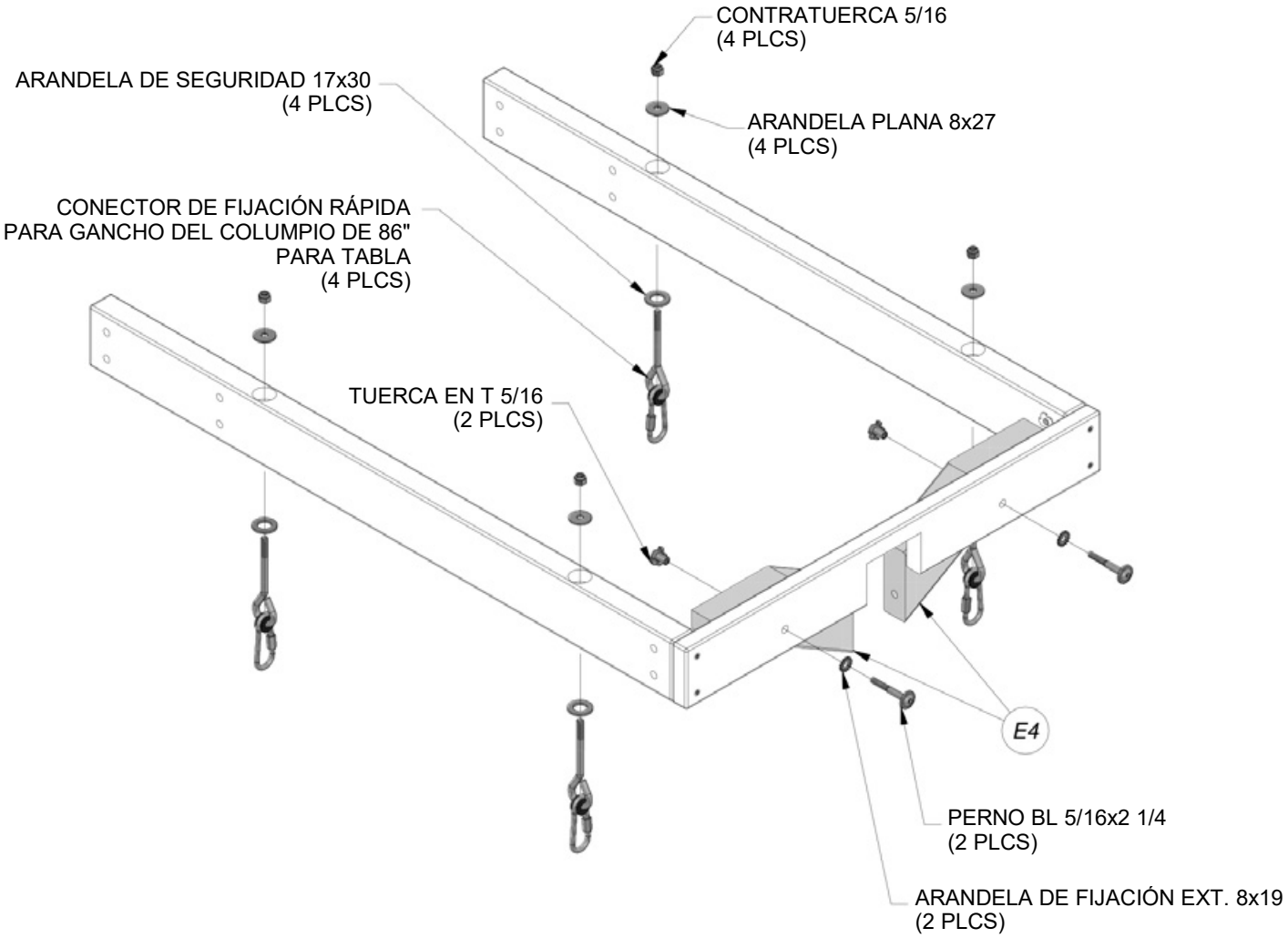

(9) L1 - TABLA DE PISO DEL MIRADOR - W4L04664
5/8"x4 3/8"x27" (16x112x686)

MONTAJE DE LA PLATAFORMA DEL MIRADOR
PASO 3

(34) TORNILLO PFH 8x1-1/2" H100086

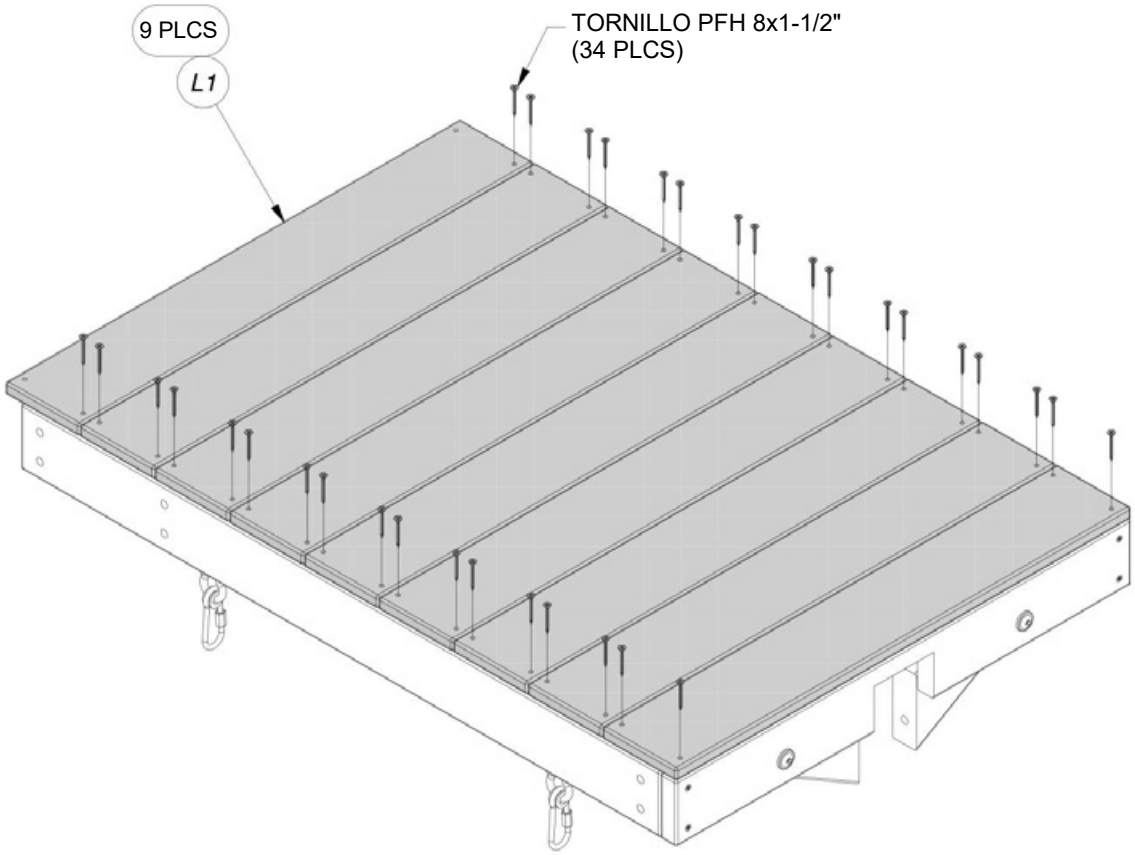

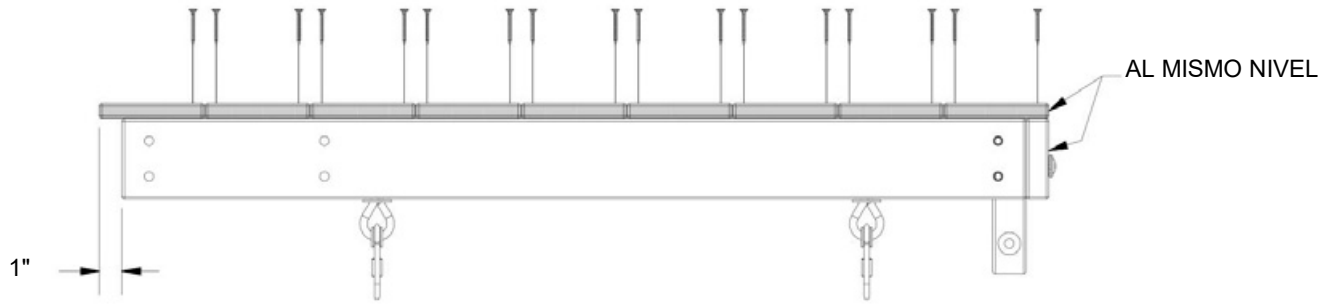

(1) ***H21 - SOPORTE DE PISO DEL MIRADOR - W4L04665***
1"x3 3/8"x24 1/8" (24x86x614)

MONTAJE DE LA PLATAFORMA DEL MIRADOR
PASO 4

(2) ***TORNILLO PFH 8x1-1/4" H100087***

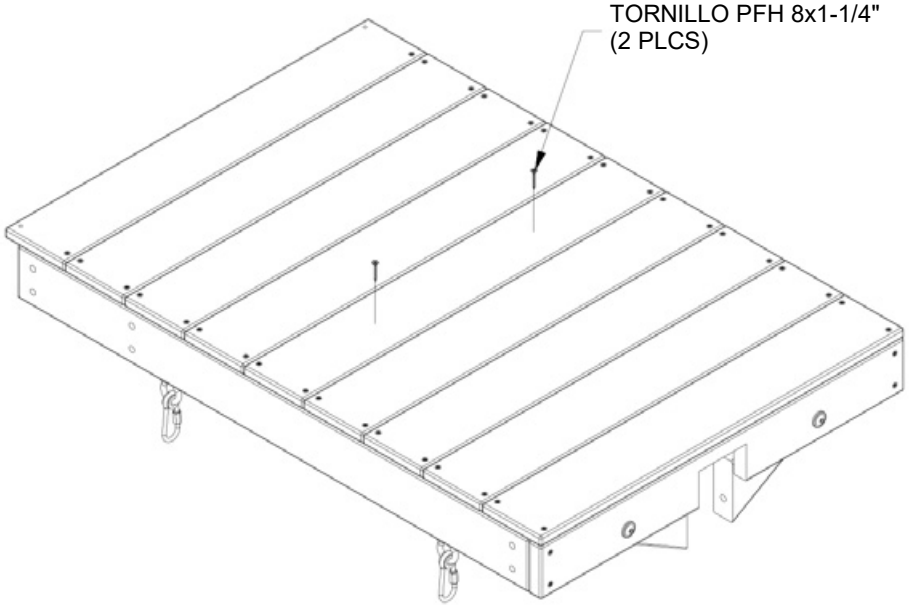

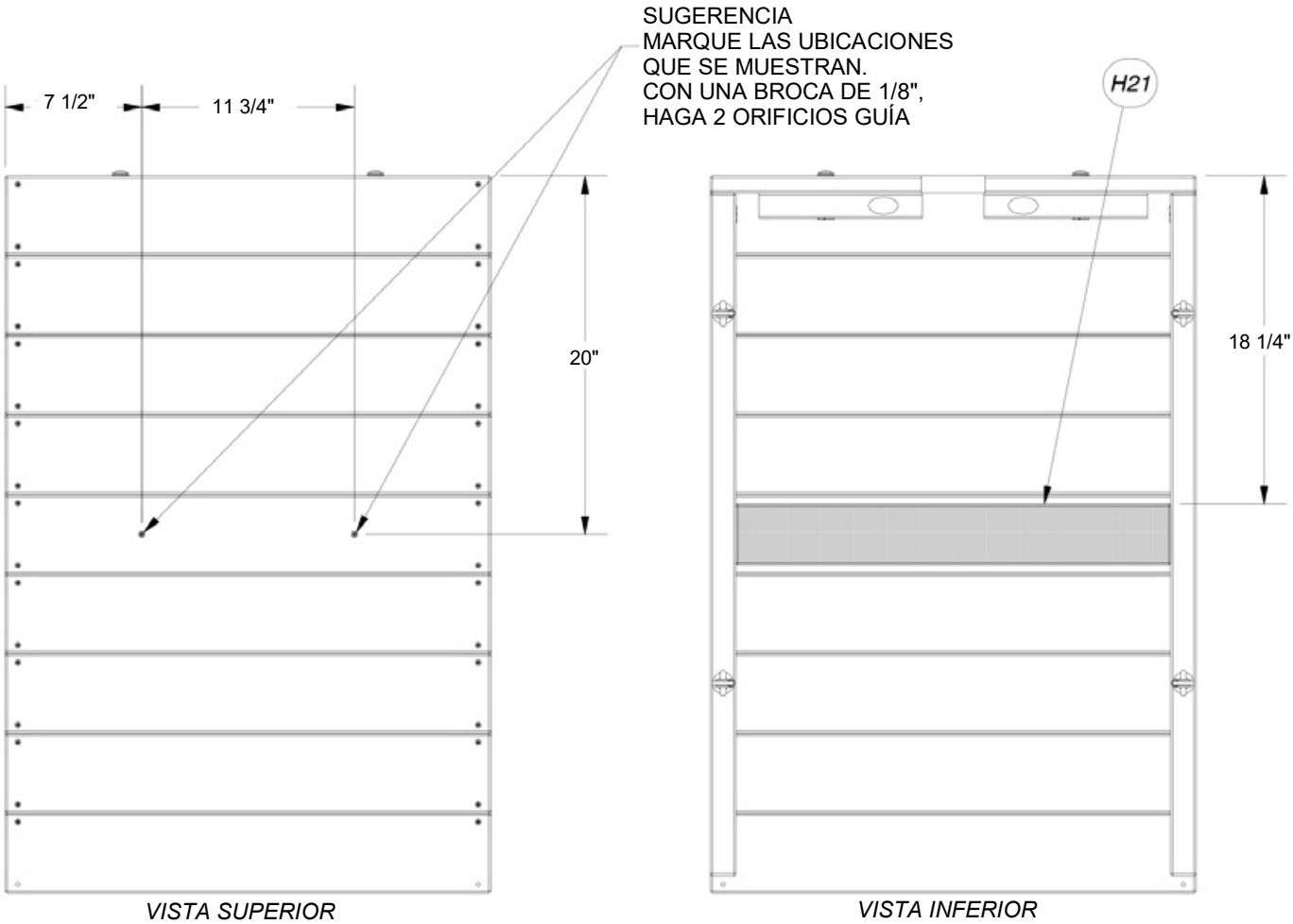

VISTA SUPERIOR *VISTA INFERIOR*

(1) **B1 - PATA DE LA TORRE - W4L04562**
3"x3"x89 1/2" (76x76x2274)

(1) **- PLACA DE IDENTIFICACIÓN VERTICAL (1) - A4M00520**

(1) **E1 - PATA DE LA TORRE - W4L04563**
1 3/8"x3 3/8"x59" (36x86x1500)

(1) **B3 - PATA DE LA TORRE - W4L04564**
3"x3"x59" (76x76x1500)

(1) **G7 - GUÍA DE PISO INFERIOR - W4L11775**
1"x5 1/4"x80" (24x134x2032)

(1) **G1 - GUÍA DE PISO SUPERIOR - W4L04566**
1"x5 1/4"x80" (24x134x2032)

MONTAJE DEL FUERTE
PASO 1

(4) **PERNO BL 5/16x2 1/4 H100013**

(8) **PERNO BL 5/16x3 3/4 H100019**

(4) **TORNILLO PPH 4x1/2 WZ H100360**

(12) **TUERCA EN T 5/16 H100074**

(12) **ARANDELA DE FIJACIÓN EXT. 8x19 H100030**

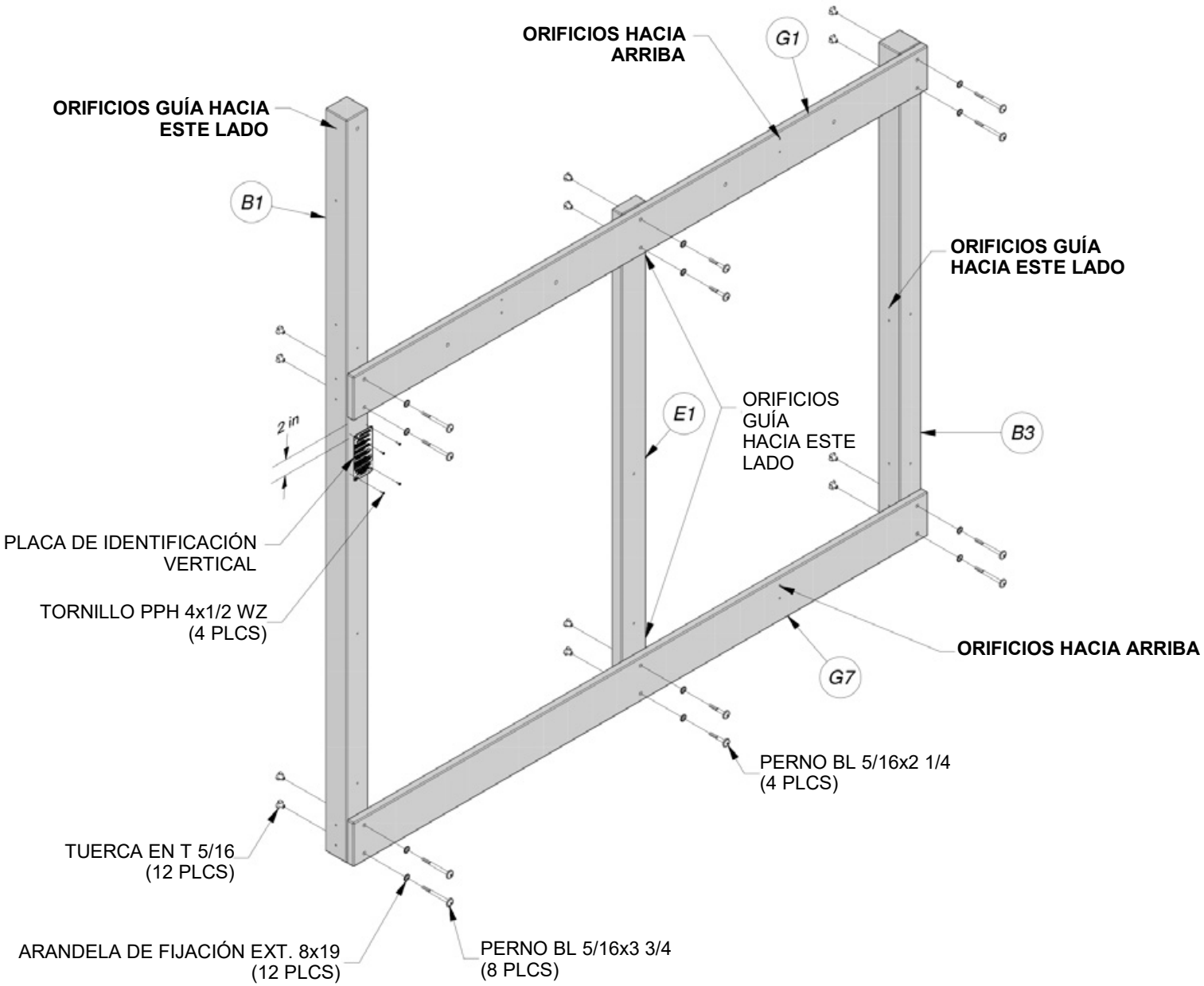

(1) **B2 - PATA DE LA TORRE - W4L04561**
3"x3"x89 1/2" (76x76x2274)

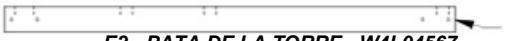

(1) **E2 - PATA DE LA TORRE - W4L04567**
1 3/8"x3 3/8"x59" (36x86x1500)

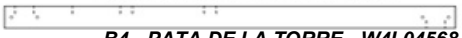

(1) **B4 - PATA DE LA TORRE - W4L04568**
3"x3"x59" (76x76x1500)

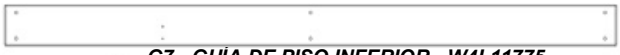

(1) **G7 - GUÍA DE PISO INFERIOR - W4L11775**
1"x5 1/4"x80" (24x134x2032)

(1) **G2 - GUÍA DE PISO SUPERIOR - W4L04569**
1"x5 1/4"x80" (24x134x2032)

MONTAJE DEL FUERTE
PASO 2

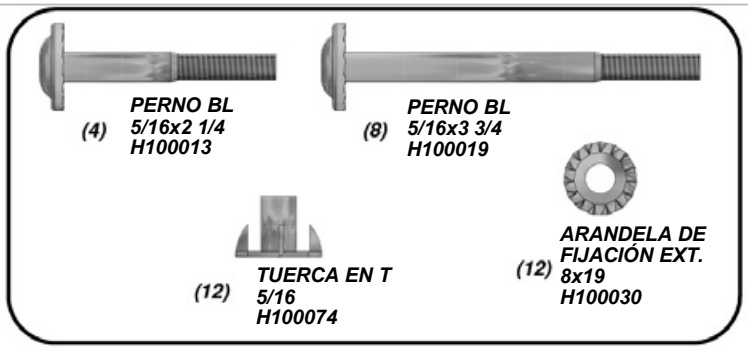

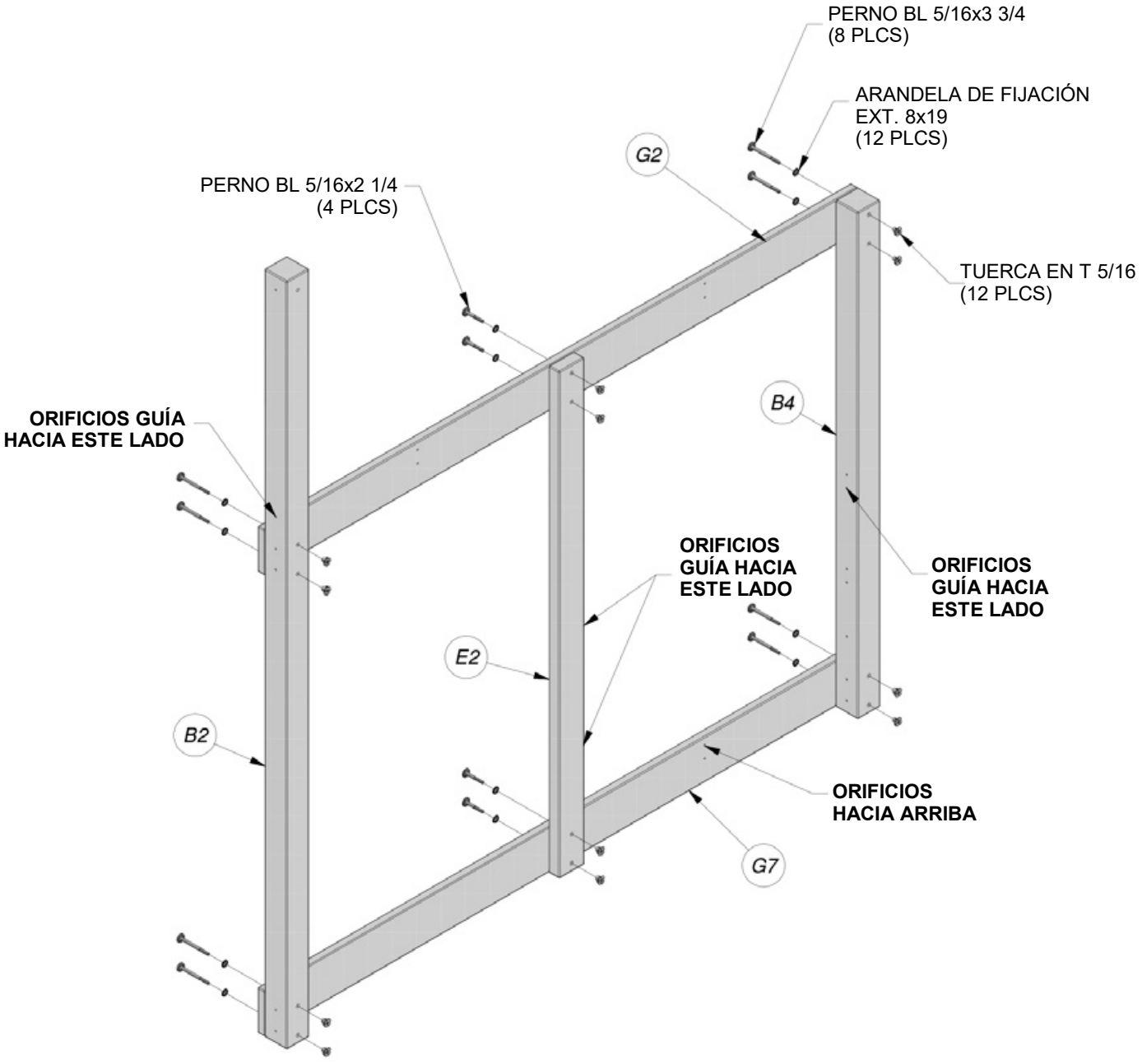

(1) ***H28 - GUÍA DE PARED FRONTAL - W4L11774***
1"x3 3/8"x60 1/2" (24x86x1537)

(1) ***G6 - GUÍA DE PISO - W4L11777***
1"x5 1/4"x60 1/2" (24x134x1537)

(1) ***G3 - GUÍA DE PISO - W4L04571***
1"x5 1/4"x60 1/2" (24x134x1537)

MONTAJE DEL FUERTE
PASO 3

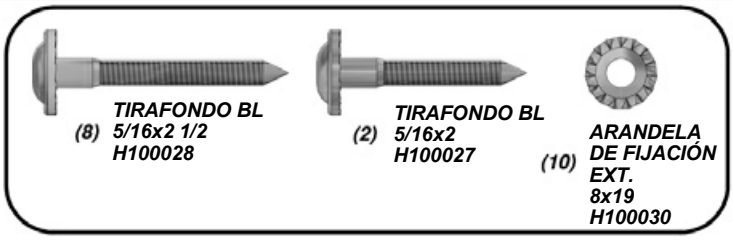

(8) ***TIRAFONDO BL 5/16x2 1/2 H100028***

(2) ***TIRAFONDO BL 5/16x2 H100027***

(10) ***ARANDELA DE FIJACIÓN EXT. 8x19 H100030***

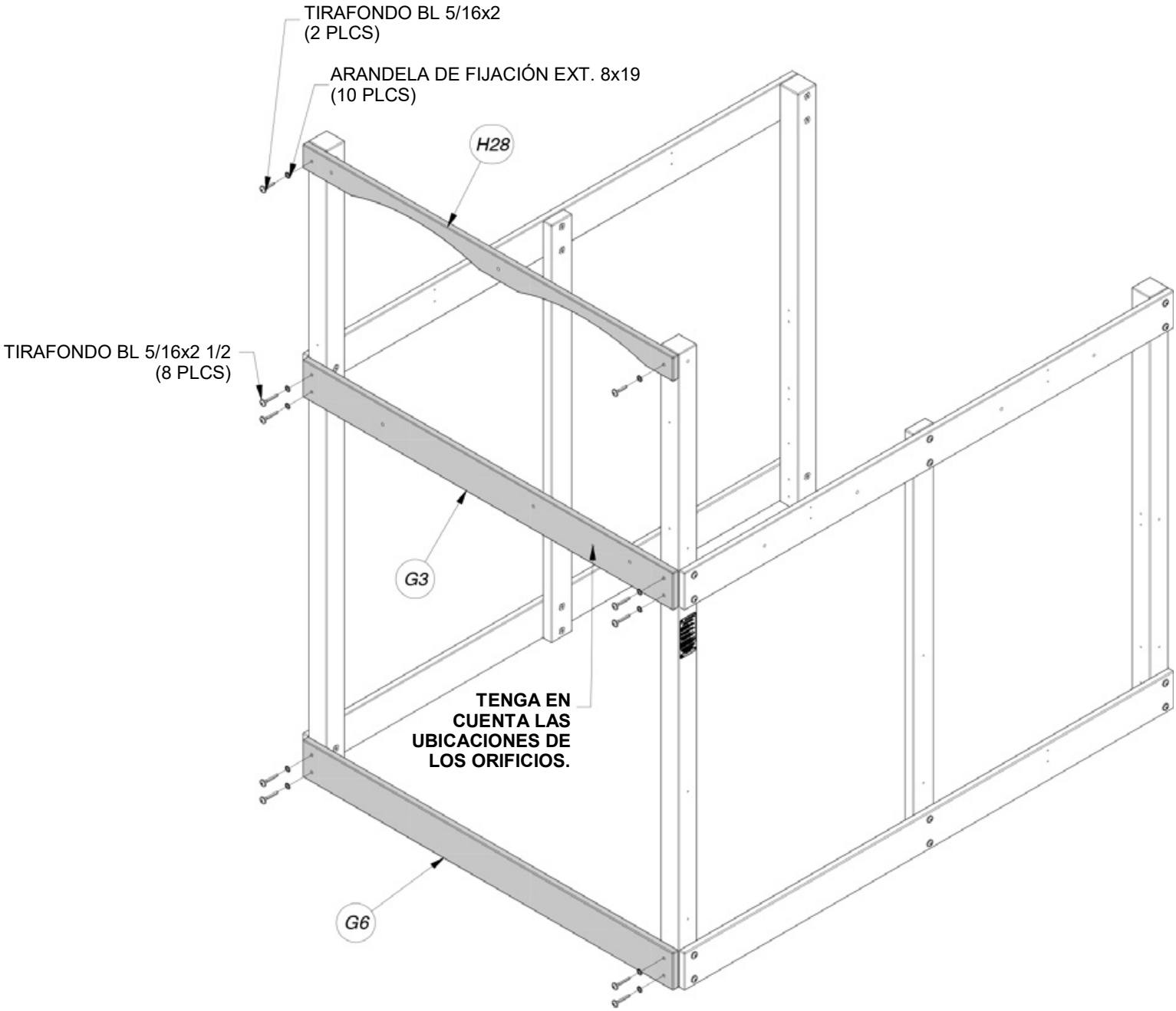

(1) ***G4 - GUÍA DE PISO - W4L04675***
1"x5 1/4"x60 1/2" (24x134x1537)

(1) ***K2 - GUÍA DE PISO - W4L04570***
5/8"x5 1/4"x60 1/2" (16x134x1537)

MONTAJE DEL FUERTE
PASO 4

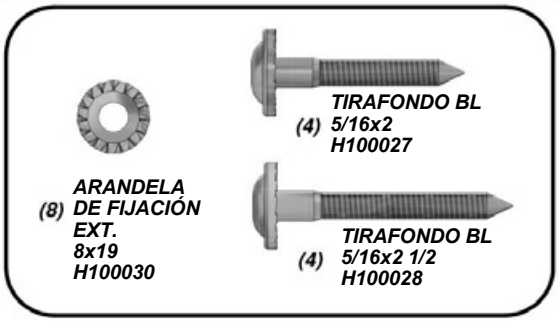

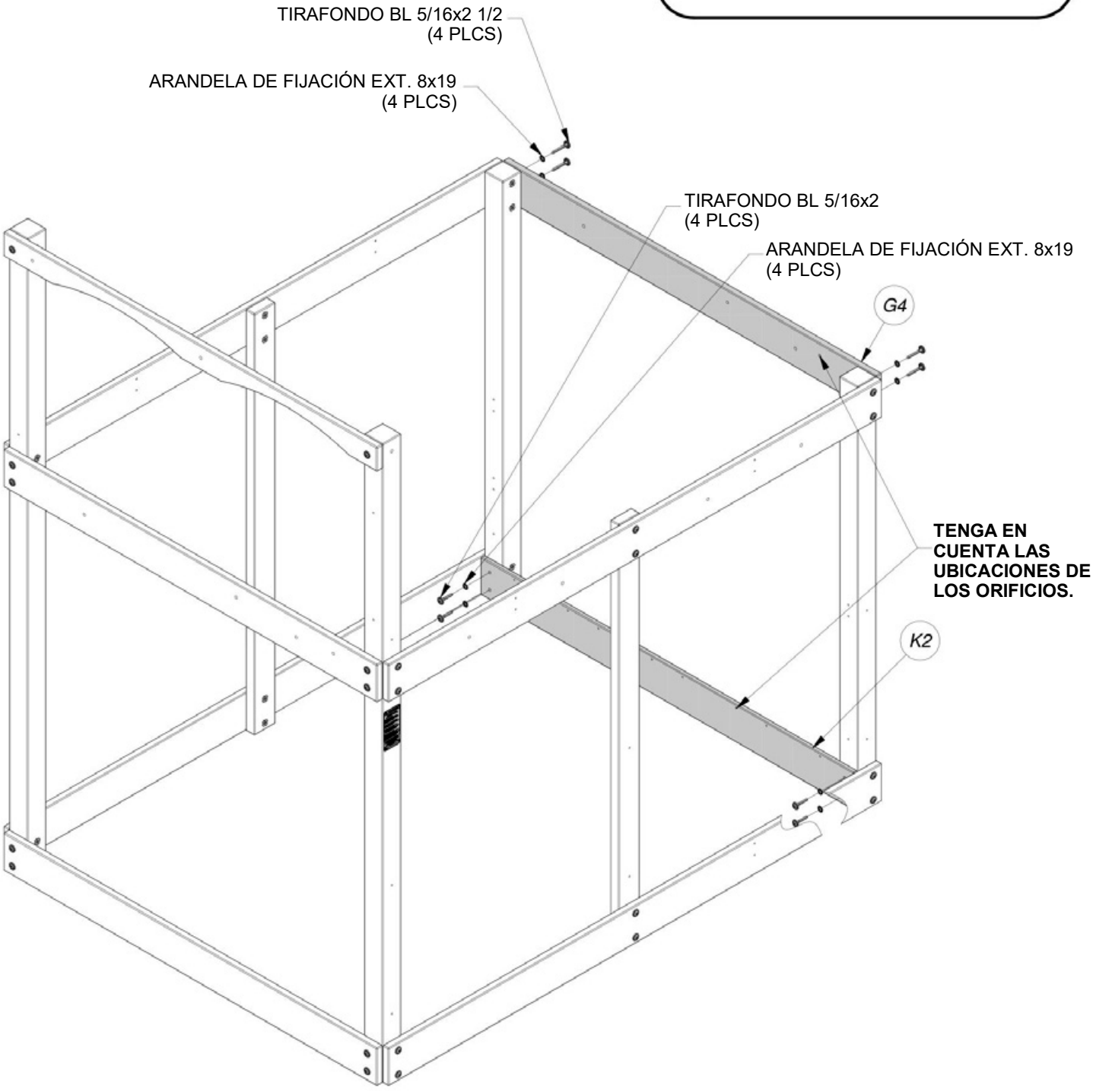

(1) K3 - GUÍA DE PISO - W4L04572
5/8"x5 1/4"x60 1/2" (16x134x1537)

(1) H26 - VIGUETA DE PISO - W4L04573
1"x3 3/8"x60 1/2" (24x86x1537)

MONTAJE DEL FUERTE
PASO 5

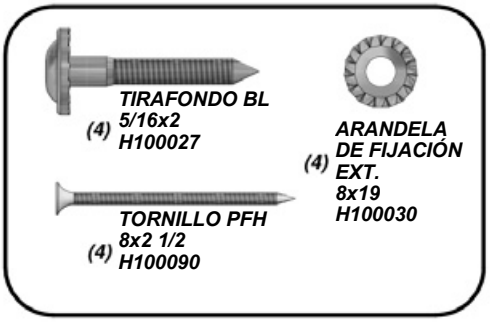

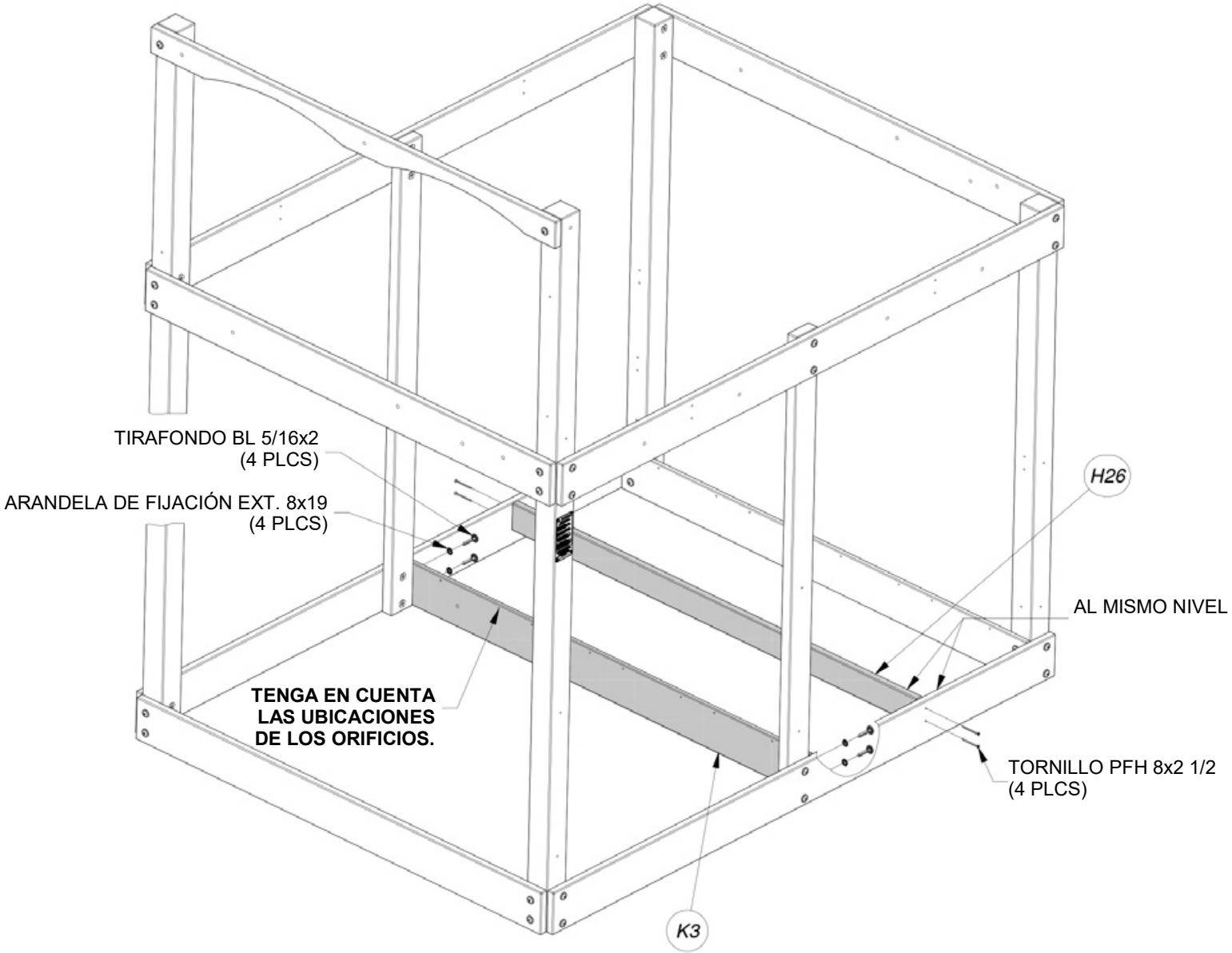

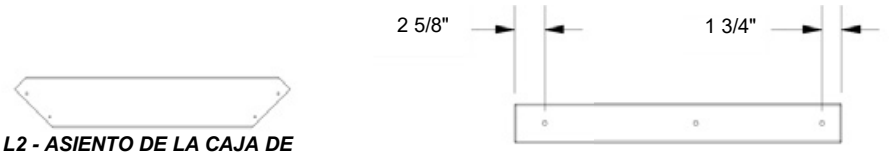

(2) ***L2 - ASIENTO DE LA CAJA DE ARENA - W4L11776***
5/8"x4 3/8"x24" (16x112x610)

(1) ***H27- SOPORTE DE LA MESA DE PICNIC - W4L04574***
1"x3 3/8"x28 5/8" (24x86x728)

MONTAJE DEL FUERTE
PASO 6

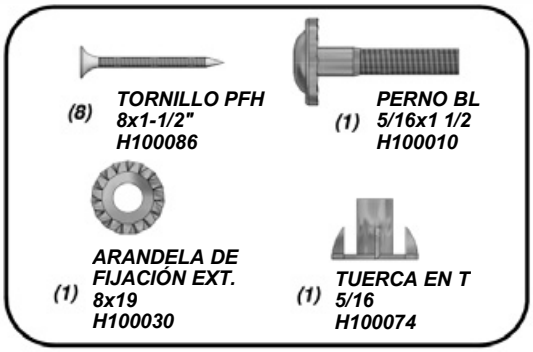

(8) ***TORNILLO PFH 8x1-1/2" H100086***

(1) ***PERNO BL 5/16x1 1/2 H100010***

(1) ***ARANDELA DE FIJACIÓN EXT. 8x19 H100030***

(1) ***TUERCA EN T 5/16 H100074***

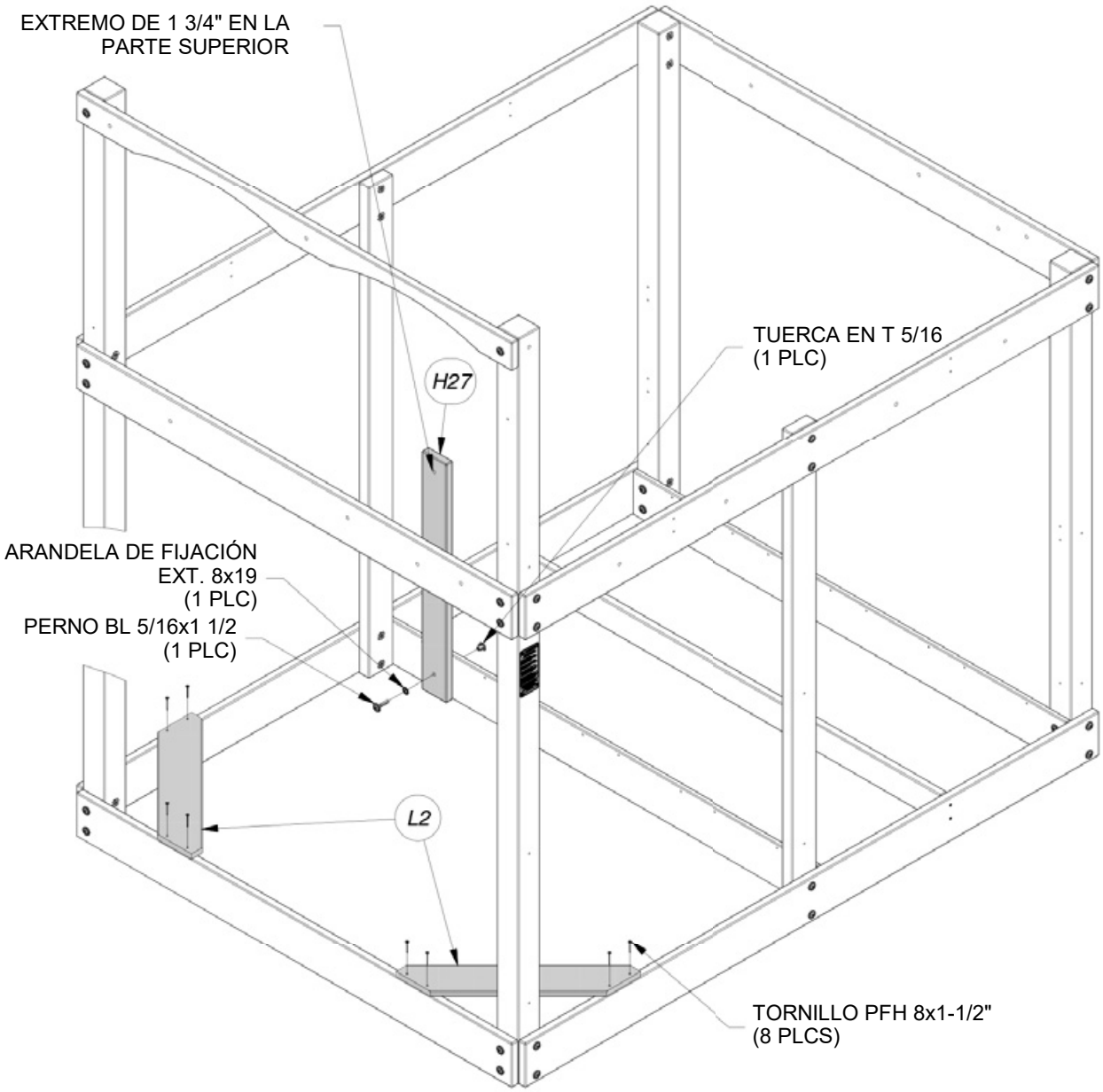

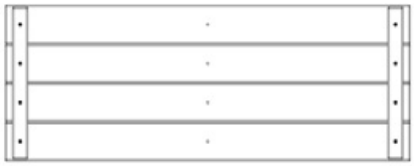

(4) ***FP1 - PANEL DE PISO INFERIOR - W2A01485***
1 5/8"x13 1/2'x35 3/8" (40x344x897)

(2) ***Y2 - TABLA DE PISO INFERIOR - W4L04577***
5/8"x4"x35 1/4" (16x102x895)

MONTAJE DEL FUERTE
PASO 7

(38) ***TORNILLO PFH***
8x1-1/2"
H100086

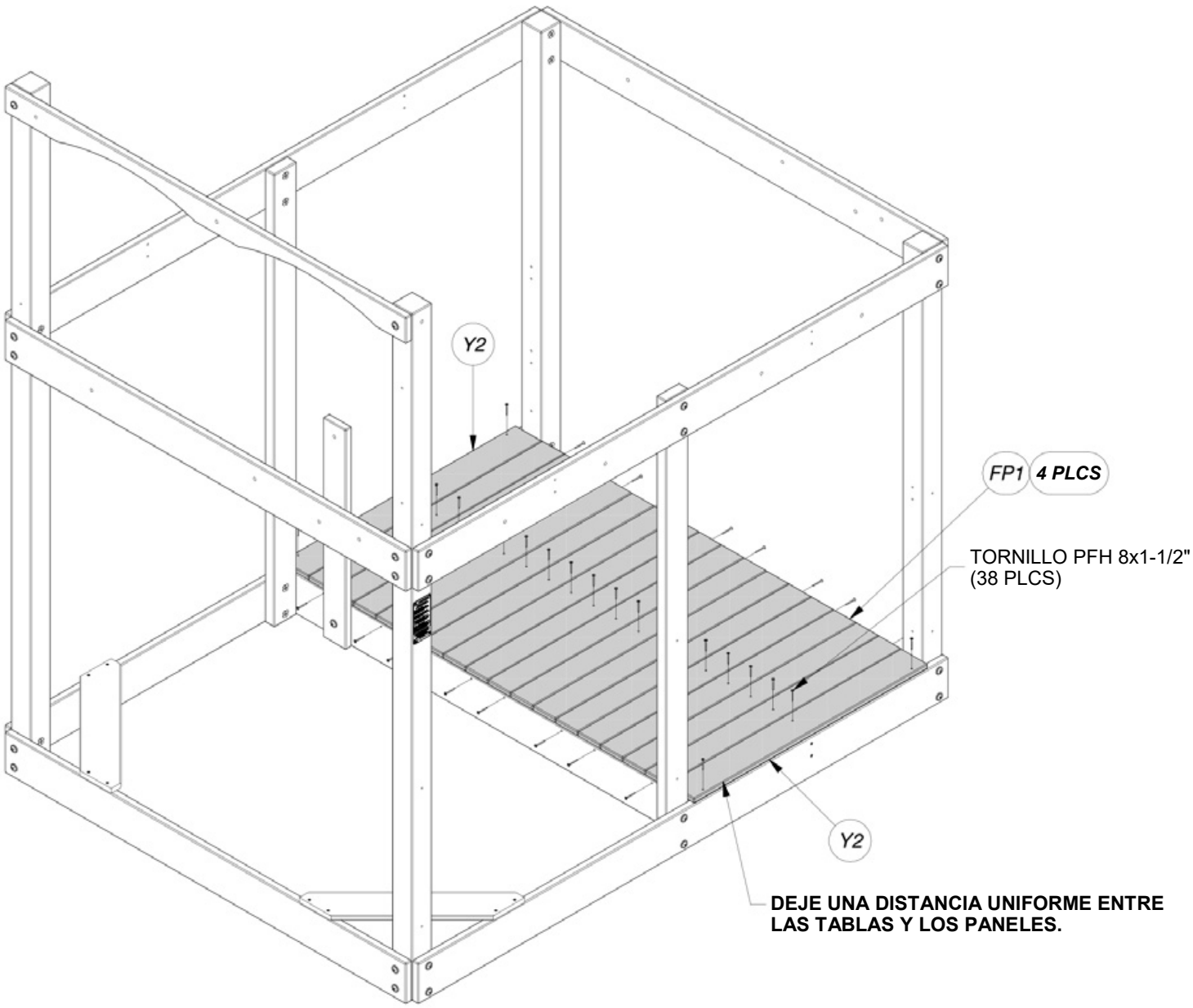

(1) *M3 - GUÍA DE PARED INFERIOR - W4L04579*
5/8"x3 3/8"x60 1/2" (16x86x1537)

(1) *H3 - GUÍA DE MESA DE PICNIC - W4L04578*
1"x3 3/8"x67 1/4" (24x86x1708)

MONTAJE DEL FUERTE
PASO 8

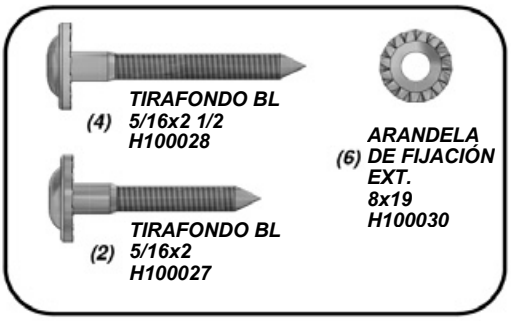

TENGA EN CUENTA QUE EL CORTE ANGULAR APUNTA HACIA ABAJO

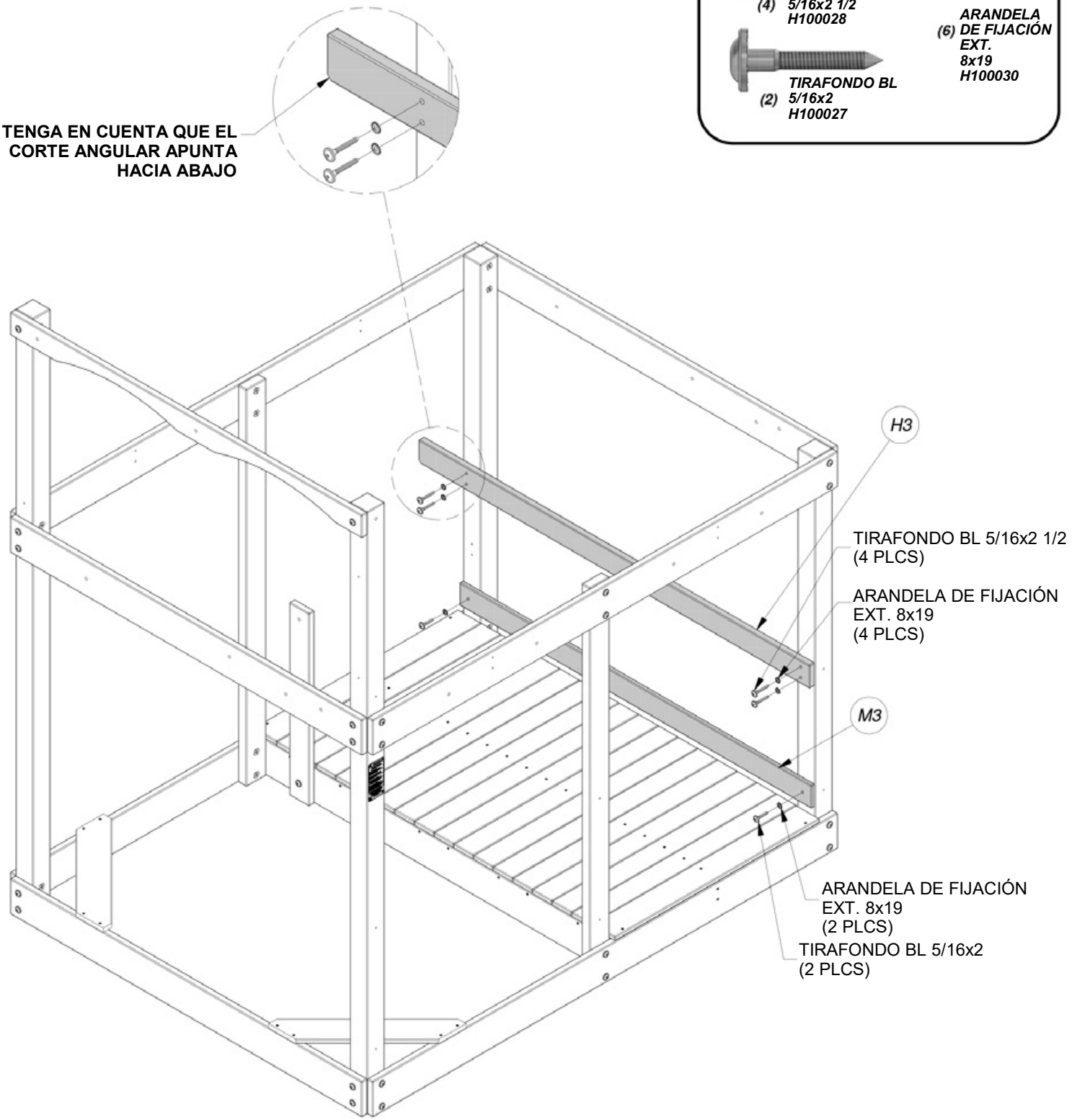

(8) ***M27 - TABLA DE PARED INFERIOR - W4L04580***
5/8"x3 3/8"x21 3/8" (16x86x544)

MONTAJE DEL FUERTE
PASO 9

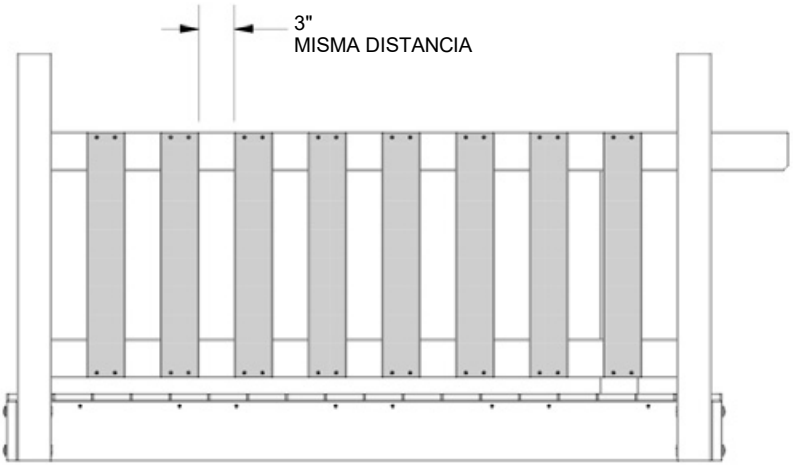

(32) ***TORNILLO PFH 8x1-1/8" H100088***

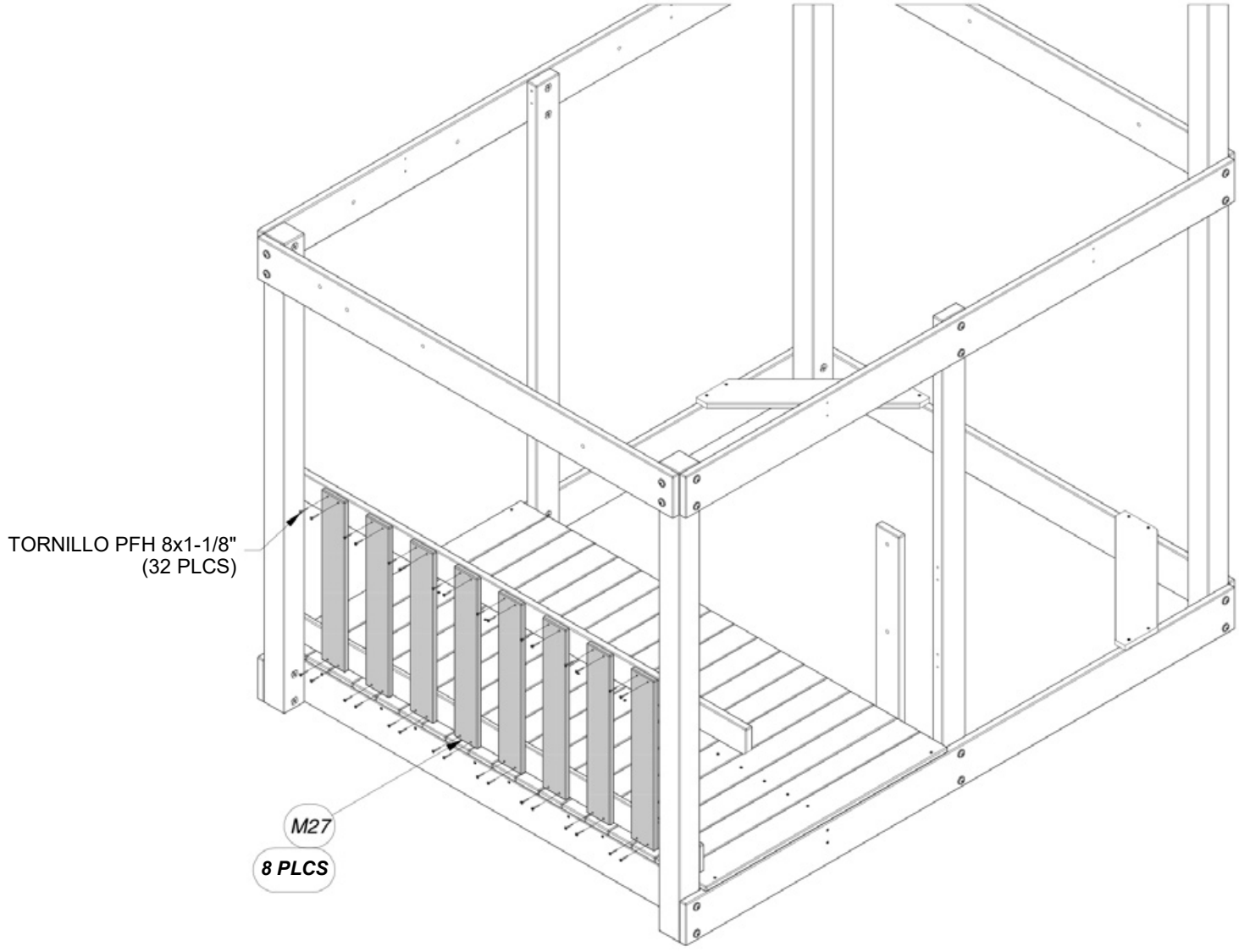

(2) **M2 - GUÍA DE PARED INFERIOR - W4L04596**
5/8"x3 3/8"x80" (16x86x2032)

MONTAJE DEL FUERTE
PASO 10

(4) **TIRAFONDO BL 5/16x2 H100027**

(2) **TIRAFONDO BL 5/16x1 1/2 H100026**

(6) **ARANDELA DE FIJACIÓN EXT. 8x19 H100030**

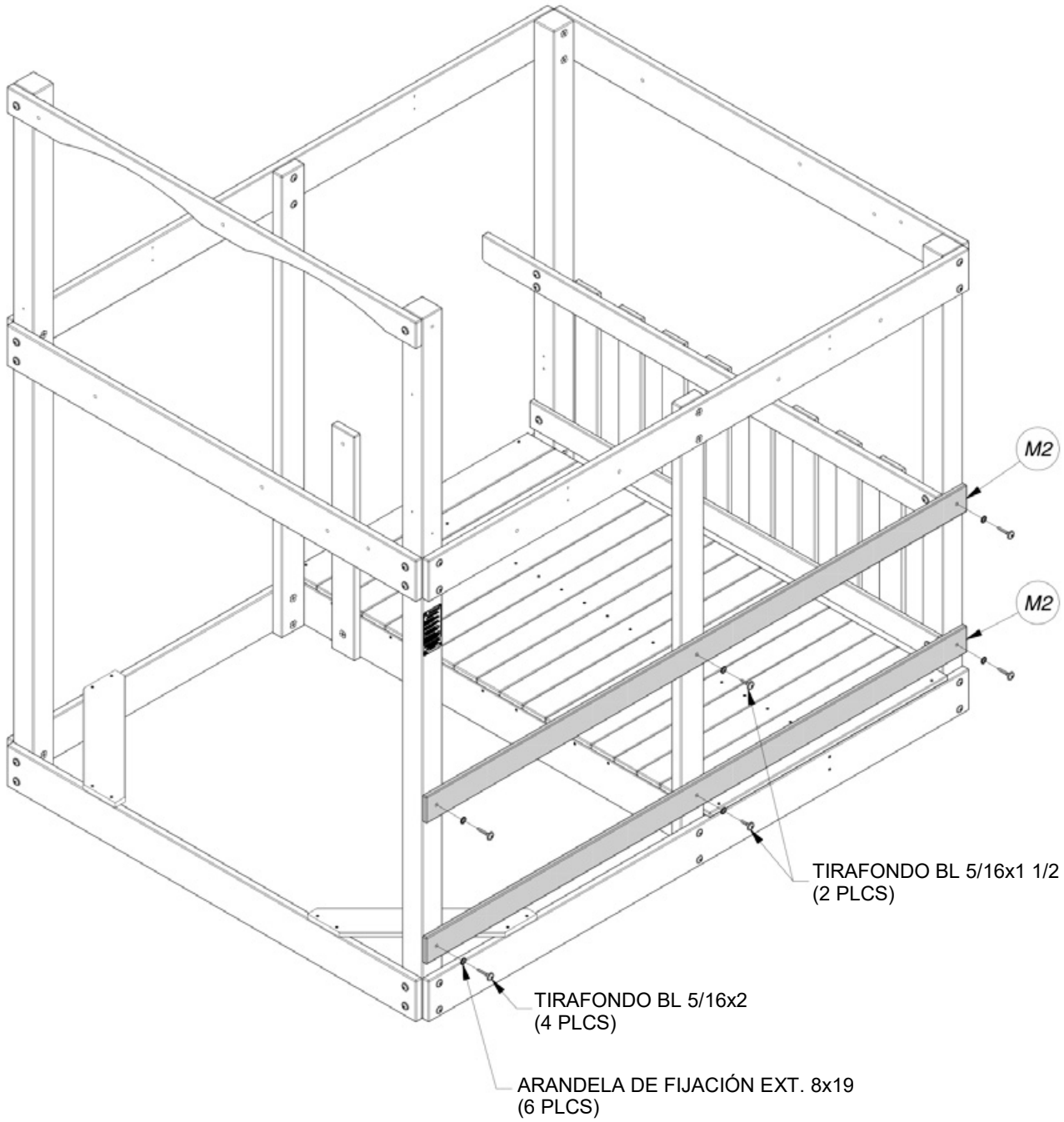

(10) ***M27 - TABLA DE PARED INFERIOR - W4L04580***
5/8"x3 3/8"x21 3/8" (16x86x544)

MONTAJE DEL FUERTE
PASO 11

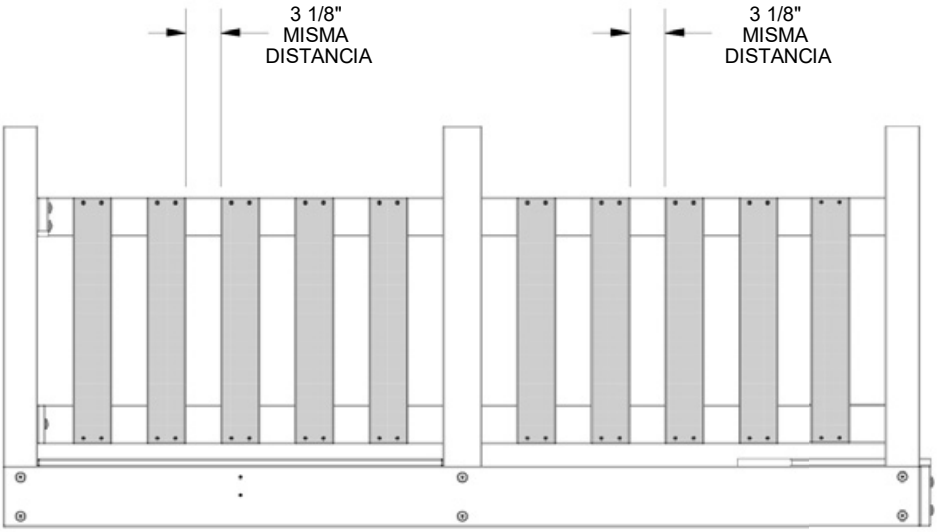

(40) ***TORNILLO PFH***
8x1-1/8"
H100088

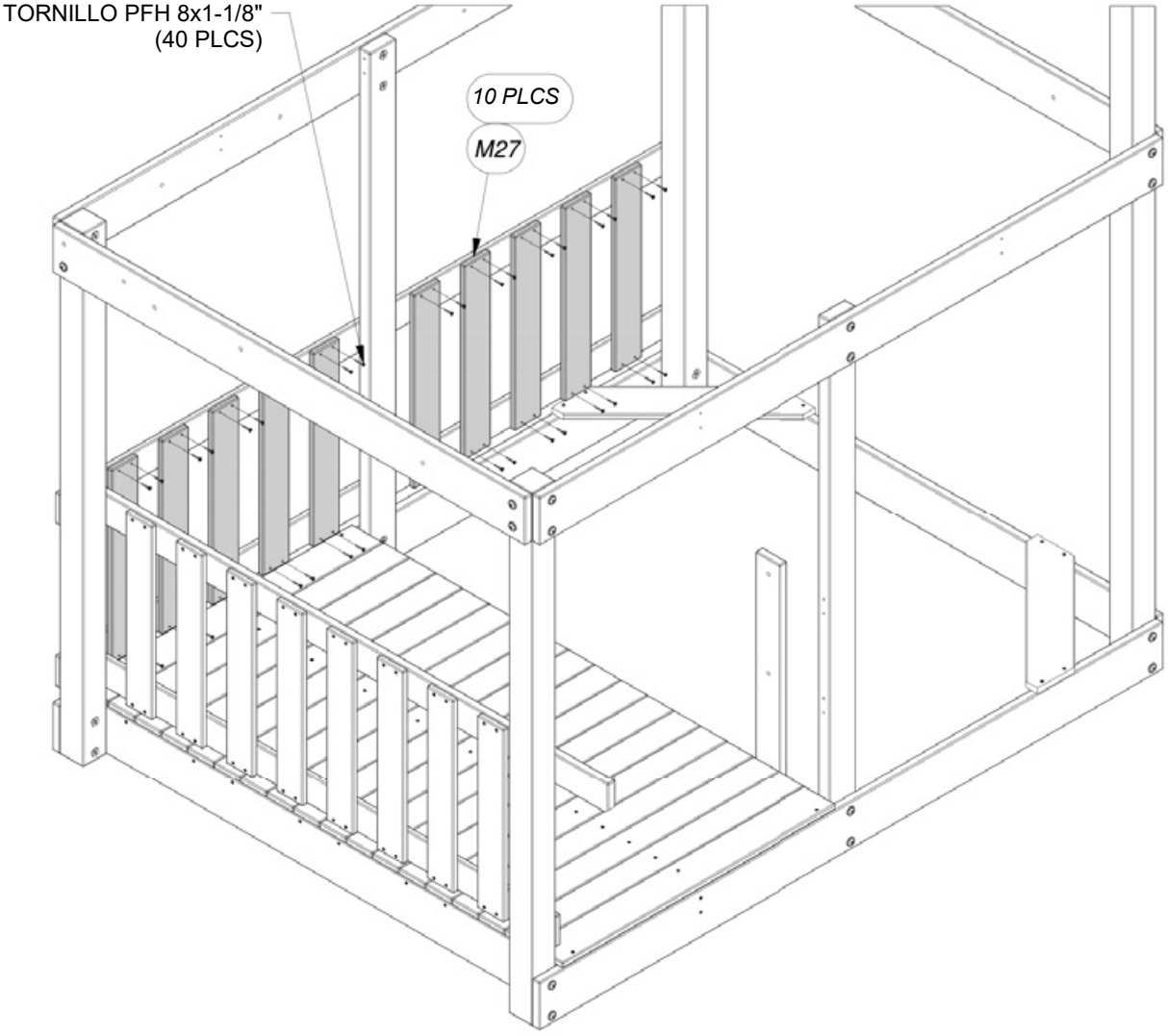

(1) ***H16 - GUÍA DE ASIENTO DE MESA DE PICNIC - W4L04597***
1"x3 3/8"x32" (24x86x812)

(1) ***H23 - REFUERZO DE MESA PICNIC - W4L04598***
1"x3 3/8"x17 1/2" (24x86x444)

(2) ***TIRAFONDO BL 5/16x2 1/2 H100028***

(1) ***PERNO BL 5/16x1 1/2 H100010***

(1) ***TIRAFONDO BL 1/4x2 H100146***

(1) ***PERNO BL 5/16x1 3/4 H100011***

(1) ***ARANDELA DE FIJACIÓN EXT. 6x15 H100138***

(2) ***TUERCA EN T 5/16 H100074***

(4) ***ARANDELA DE FIJACIÓN EXT. 8x19 H100030***

MONTAJE DEL FUERTE
PASO 12

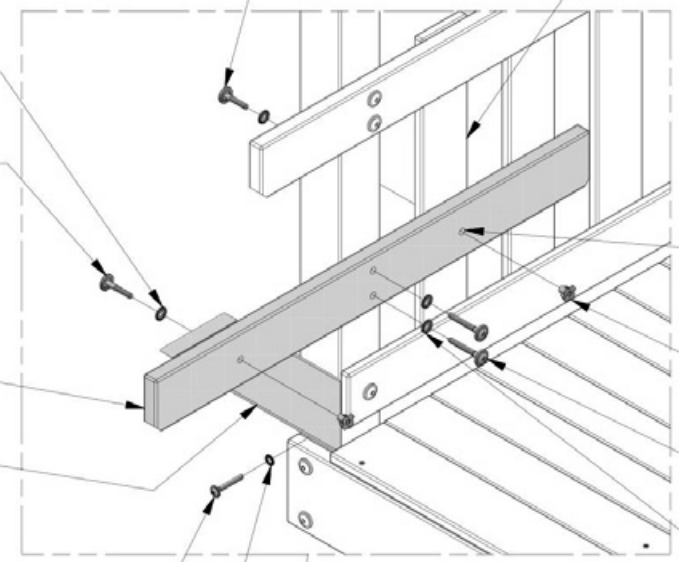

PERNO BL 5/16x1 1/2
(1 PLC)

ARANDELA DE FIJACIÓN
EXT. 8x19
(2 PLCS)

PERNO BL 5/16x1 3/4
(1 PLC)

UTILIZANDO 'H16' COMO GUÍA, PERFORE UN ORIFICIO DE 3/8" DE DIÁMETRO EN 'M27'.

TUERCA EN T 5/16
(2 PLCS)

TIRAFONDO BL 5/16x2 1/2
(2 PLCS)

ARANDELA DE FIJACIÓN EXT. 8x19
(2 PLCS)

TIRAFONDO BL 1/4x2
(1 PLC)

ARANDELA DE FIJACIÓN EXT. 6x15
(1 PLC)

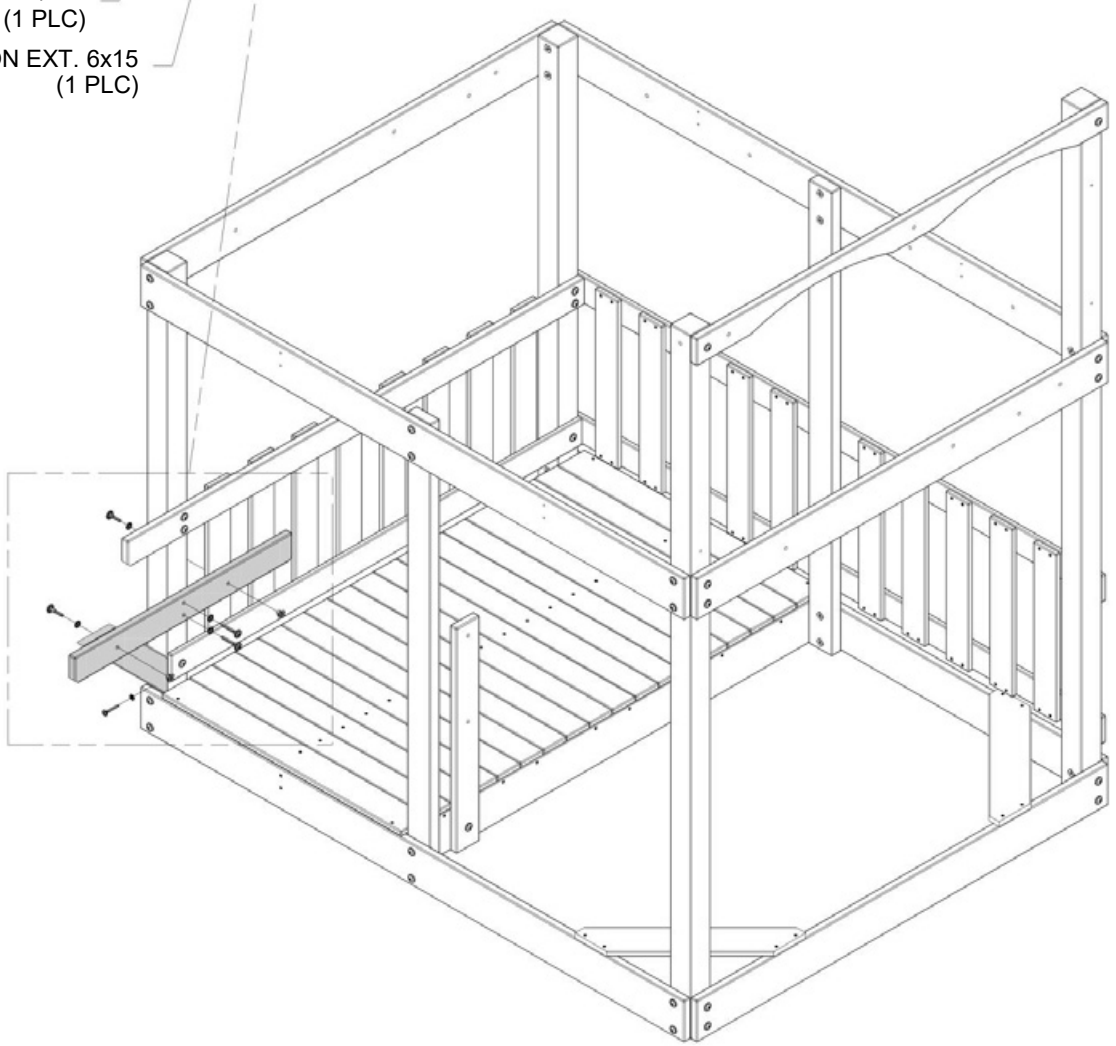

(1) ***H17 - GUÍA DE ASIENTO DE MESA DE PICNIC - W4L04599***
1"x3 3/8"x32" (24x86x812)

(1) ***H23 - REFUERZO DE MESA PICNIC - W4L04598***
1"x3 3/8"x17 1/2" (24x86x444)

MONTAJE DEL FUERTE
PASO 13

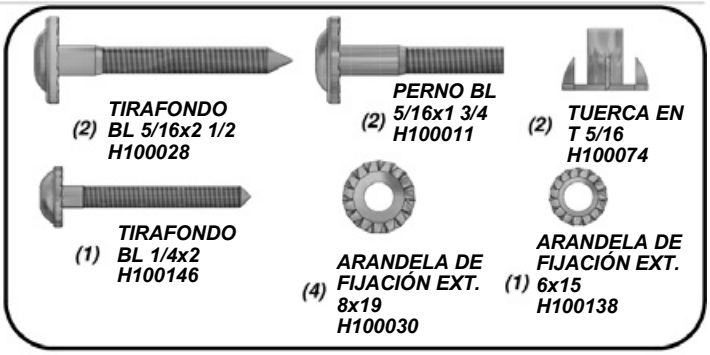

TUERCA EN T 5/16
(2 PLCS)

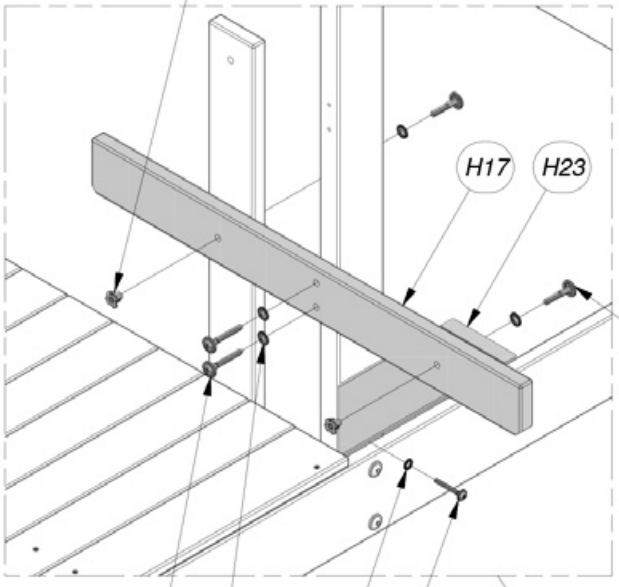

PERNO BL 5/16x1 3/4
(2 PLCS)

TIRAFONDO BL 5/16x2 1/2
(2 PLCS)

ARANDELA DE FIJACIÓN
EXT. 8x19
(4 PLCS)

ARANDELA DE FIJACIÓN EXT. 6x15
(1 PLC)

TIRAFONDO BL 1/4x2
(1 PLC)

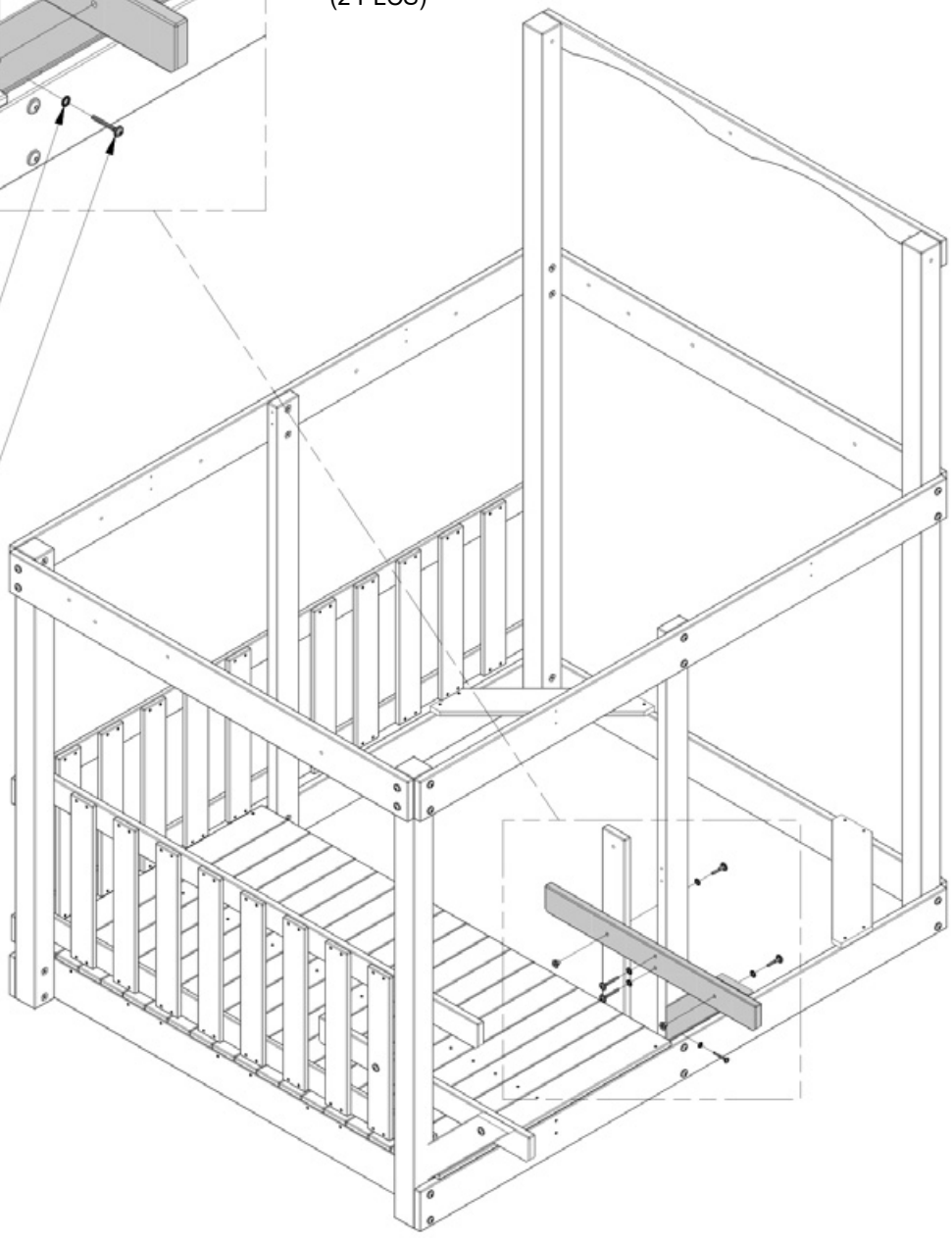

(4) **H15 - ASIENTO DE MESA PICNIC - W4L04600**
1"x3 3/8"x35 3/8" (24x86x897)

MONTAJE DEL FUERTE
PASO 14

(16) **TORNILLO PFH 8x2 H100111**

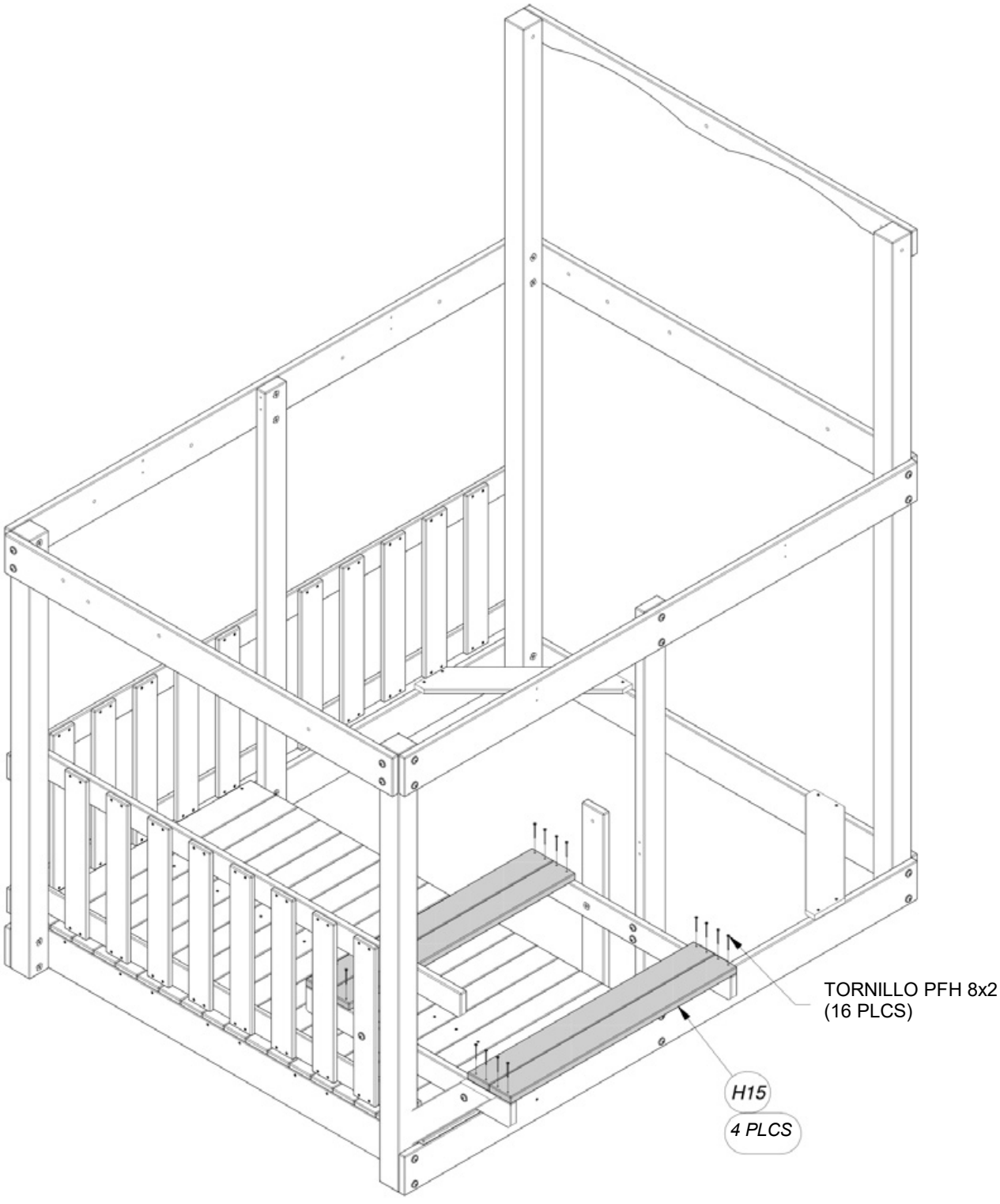

(1) ***H24 - SOPORTE DE TABLÓN DE LA MESA DE PICNIC - W4L04601***
1"x3 3/8"x16 1/2" (24x86x418)

MONTAJE DEL FUERTE
PASO 15

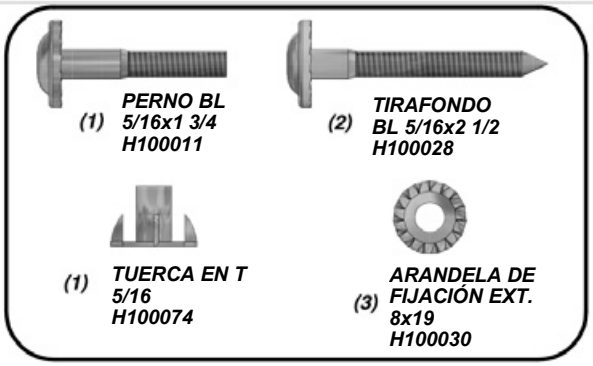

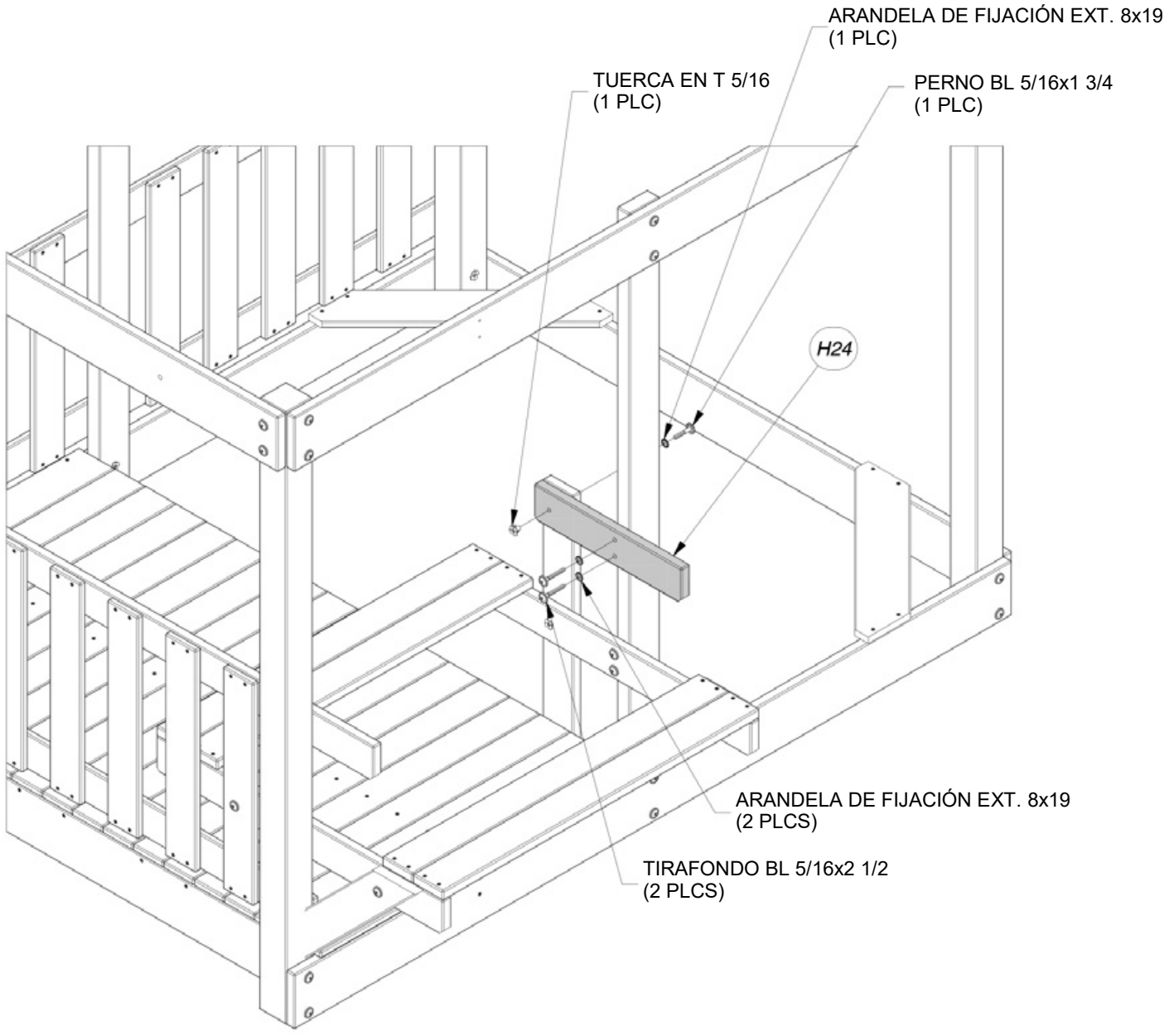

(1) ***M30 - LISTÓN DE TABLÓN DE LA MESA DE PICNIC - W4L04604***
5/8"x3 3/8"x16" (16x86x406)

(1) ***M16 - TABLÓN CENTRAL DE LA MESA DE PICNIC - W4L04603***
5/8"x3"x38 1/4" (16x76x973)

(4) ***M13 - TABLÓN DE LA MESA DE PICNIC - W4L04602***
5/8"x3 3/8"x41 1/4" (16x86x1049)

MONTAJE DEL FUERTE
PASO 16

(20) ***TORNILLO PFH 8x1-1/2"***
H100086

(5) ***TORNILLO PFH 8x1-1/8"***
H100088

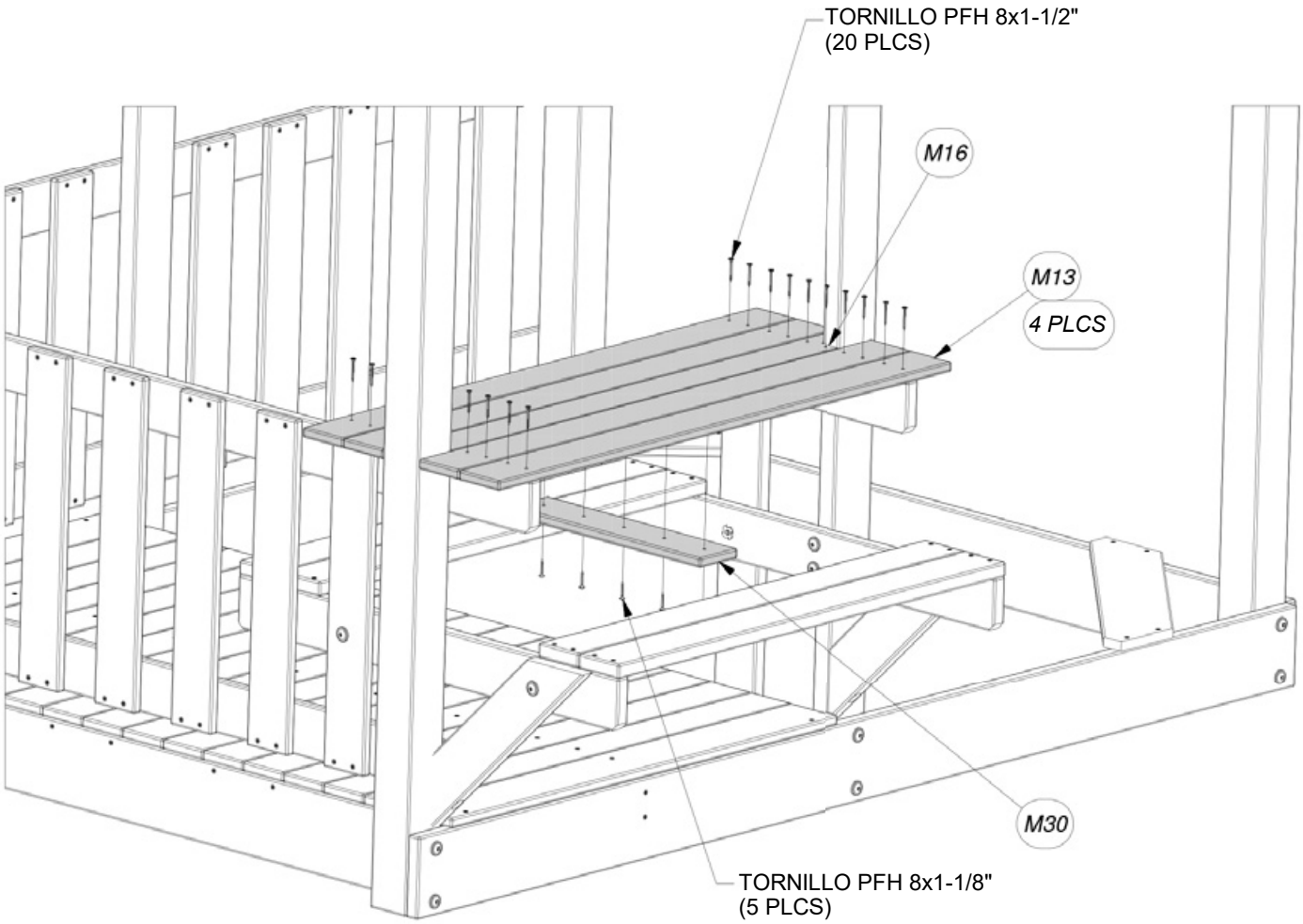

NOTA:
CENTRE EL LISTÓN M30 EN LA PARTE INFERIOR DEL TABLÓN.

(2) ***H25 - SOPORTE DE PISO SUPERIOR - W4L04606***
1"x3 3/8"x3" (24x86x76)

MONTAJE DEL FUERTE
PASO 17

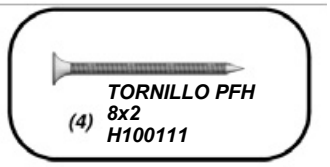

(4) ***TORNILLO PFH 8x2 H100111***

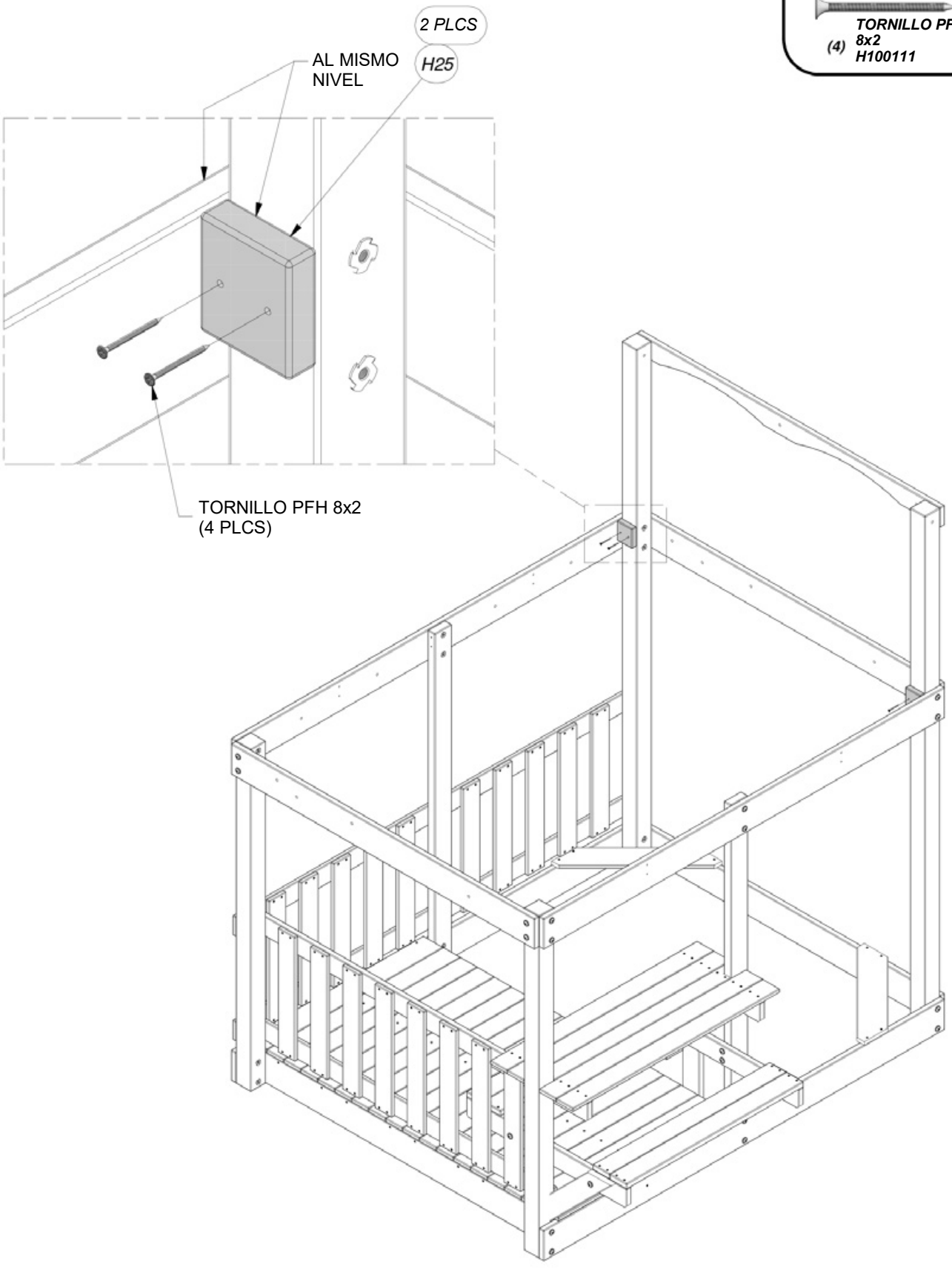

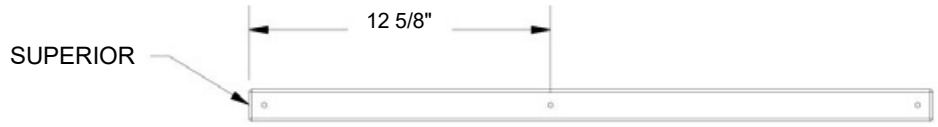

(1) O2 - TABLA DE SEGURIDAD - W4L04605
5/8"x1 3/8"x28 5/8" (16x34x726)

MONTAJE DEL FUERTE
PASO 18

(3) TORNILLO PFH 8x1-1/8" H100088

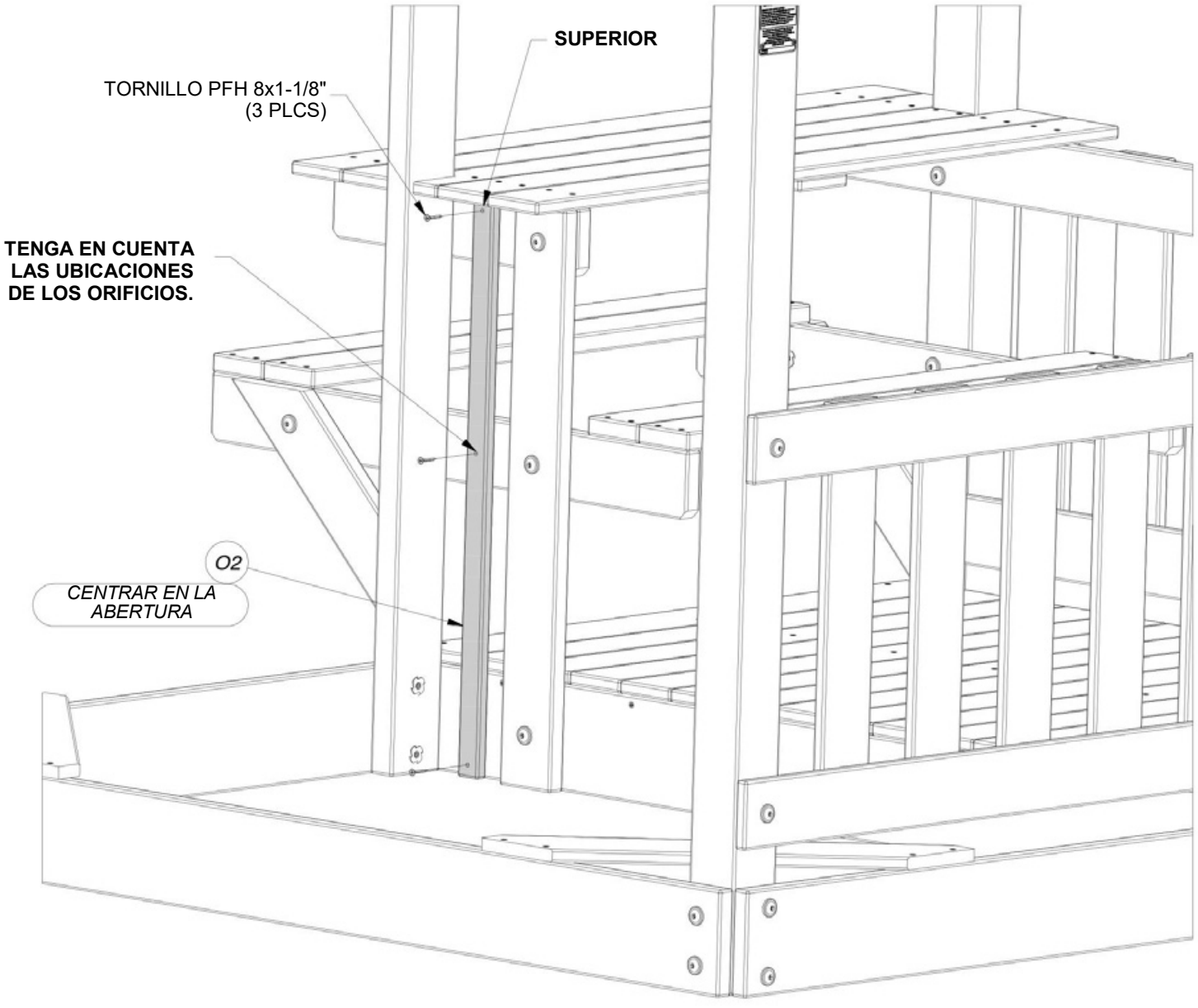

(8) ***E5 - REFUERZO DE PLATAFORMA - W4L11778***
1 7/16"x3 3/8"x20" (36x86x508)

MONTAJE DEL FUERTE
PASO 19

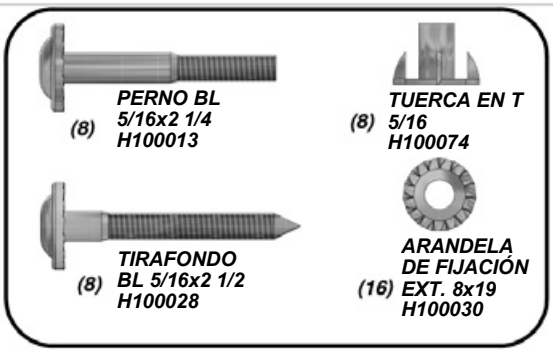

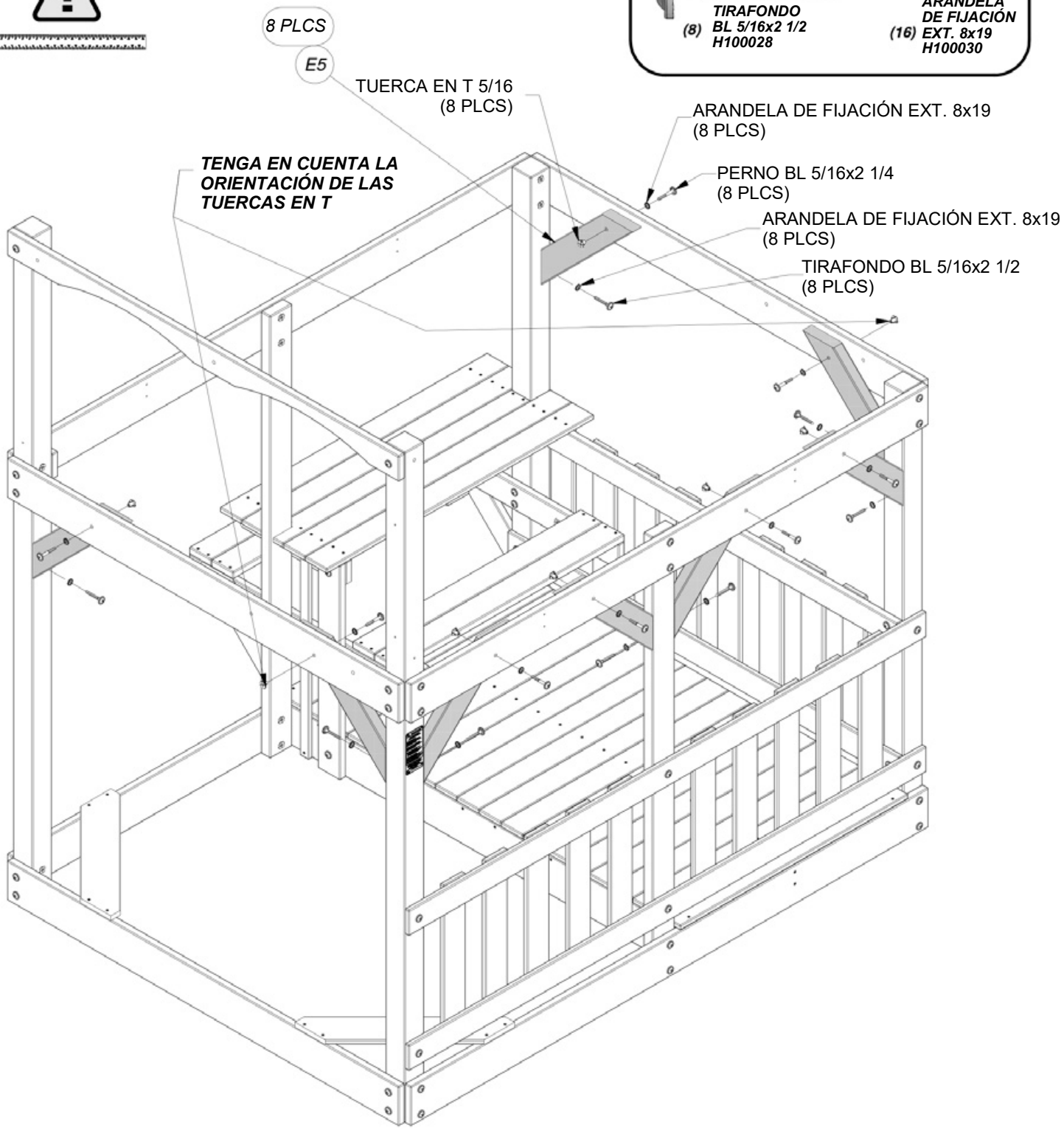

(1) ***H5 - GUÍA DE PISO - W4L04608***
1"x3 3/8"x60 1/2" (24x86x1537)

(2) ***H26 - VIGUETA DE PISO - W4L04573***
1"x3 3/8"x60 1/2" (24x86x1537)

MONTAJE DEL FUERTE
PASO 20

(4) ***TIRAFONDO BL 5/16x2 H100027***

(4) ***ARANDELA DE FIJACIÓN EXT. 8x19 H100030***

(8) ***TORNILLO PFH 8x2 1/2 H100090***

NOTA:
LA PARTE SUPERIOR DE LAS TABLAS DEBE QUEDAR AL MISMO NIVEL. EN TODAS LAS UBICACIONES.

TORNILLO PFH 8x2 1/2 (8 PLCS)

ARANDELA DE FIJACIÓN EXT. 8x19 (4 PLCS)

TIRAFONDO BL 5/16x2 (4 PLCS)

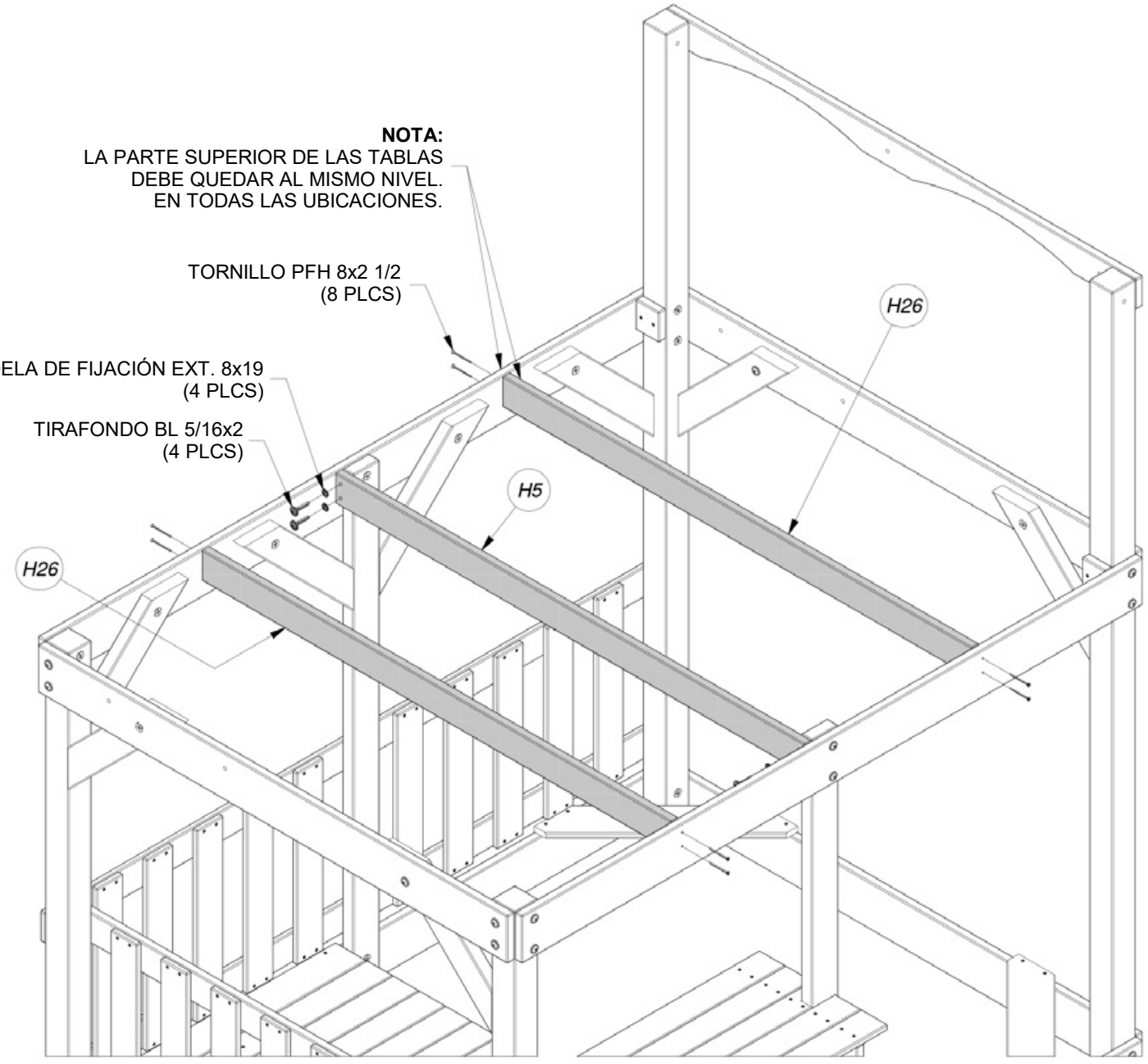

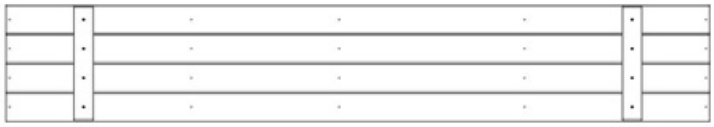

(4) ***FP2 - PANEL DE PISO - W2A01486***
1 1/4"x13 1/2'x81 7/8" (32x344x2080)

(2) ***Y1 - TABLA DE PISO SUPERIOR - W4L04609***
5/8"x4"x78" (16x102x1980)

MONTAJE DEL FUERTE
PASO 21

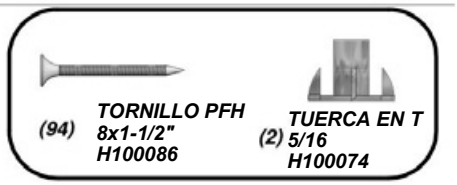

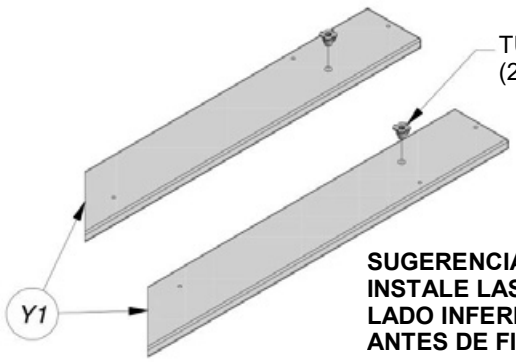

SUGERENCIA:
INSTALE LAS TUERCAS EN T EN EL LADO INFERIOR DE AMBAS TABLAS Y1 ANTES DE FIJARLAS AL FUERTE.

NOTA:
ASEGÚRESE DE QUE LOS ORIFICIOS GUÍA ESTÉN CENTRADOS SOBRE LAS VIGUETAS DEL PISO.

NOTA:
COLOQUE LAS TUERCAS EN T EN EL LADO INFERIOR DE ESTOS ORIFICIOS.

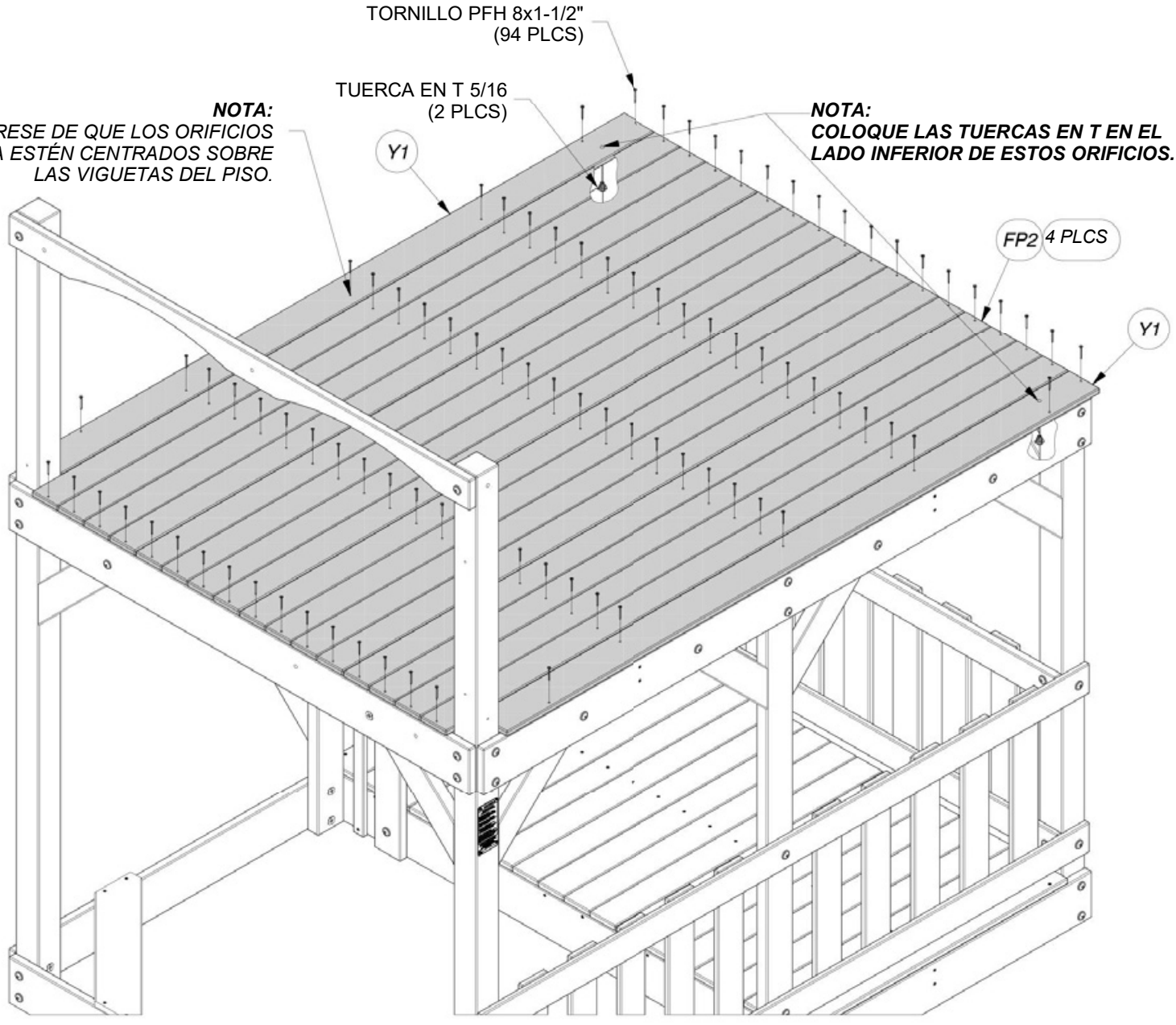

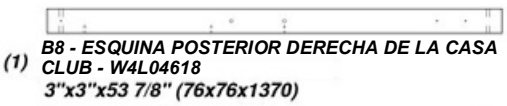

(1) **B8 - ESQUINA POSTERIOR DERECHA DE LA CASA CLUB - W4L04618**
3"x3"x53 7/8" (76x76x1370)

SOPORTE EN ESCUADRA
(2) **2.5x38x50x55**
A100340

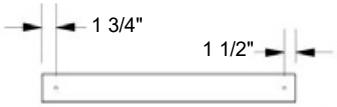

(1) **M21 - GUÍA DE PARED DE LA CASA CLUB - W4L04613**
5/8"x3 3/8"x30 1/4" (16x86x768)

(1) **H4 - GUÍA DE SOPORTE DEL TECHO - W4L04623**
1"x3 3/8"x67 1/4" (24x86x1709)

(1) **B5 - ESQUINA POSTERIOR IZQUIERDA DE LA CASA CLUB - W4L04612**
3"x3"x53 7/8" (76x76x1370)

(1) **H6 - GUÍA POSTERIOR DE LA CASA CLUB - W4L04621**
1"x3 3/8"x60 1/2" (24x86x1537)

MONTAJE DEL FUERTE
PASO 22

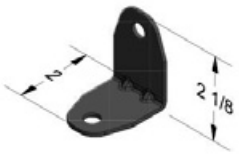

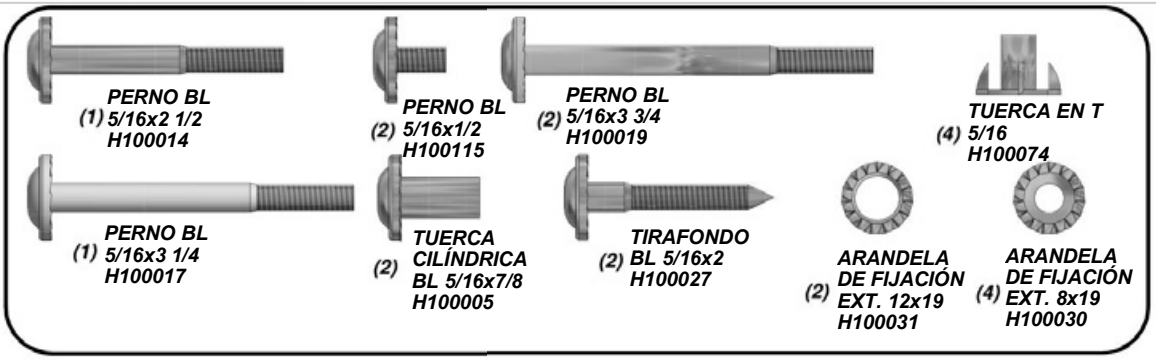

PERNO BL
(1) **5/16x2 1/2**
H100014

PERNO BL
(2) **5/16x1/2**
H100115

PERNO BL
(2) **5/16x3 3/4**
H100019

TUERCA EN T
(4) **5/16**
H100074

PERNO BL
(1) **5/16x3 1/4**
H100017

TUERCA CILÍNDRICA BL 5/16x7/8
(2) **H100005**

TIRAFONDO
(2) **BL 5/16x2**
H100027

ARANDELA DE FIJACIÓN EXT. 12x19
(2) **H100031**

ARANDELA DE FIJACIÓN EXT. 8x19
(4) **H100030**

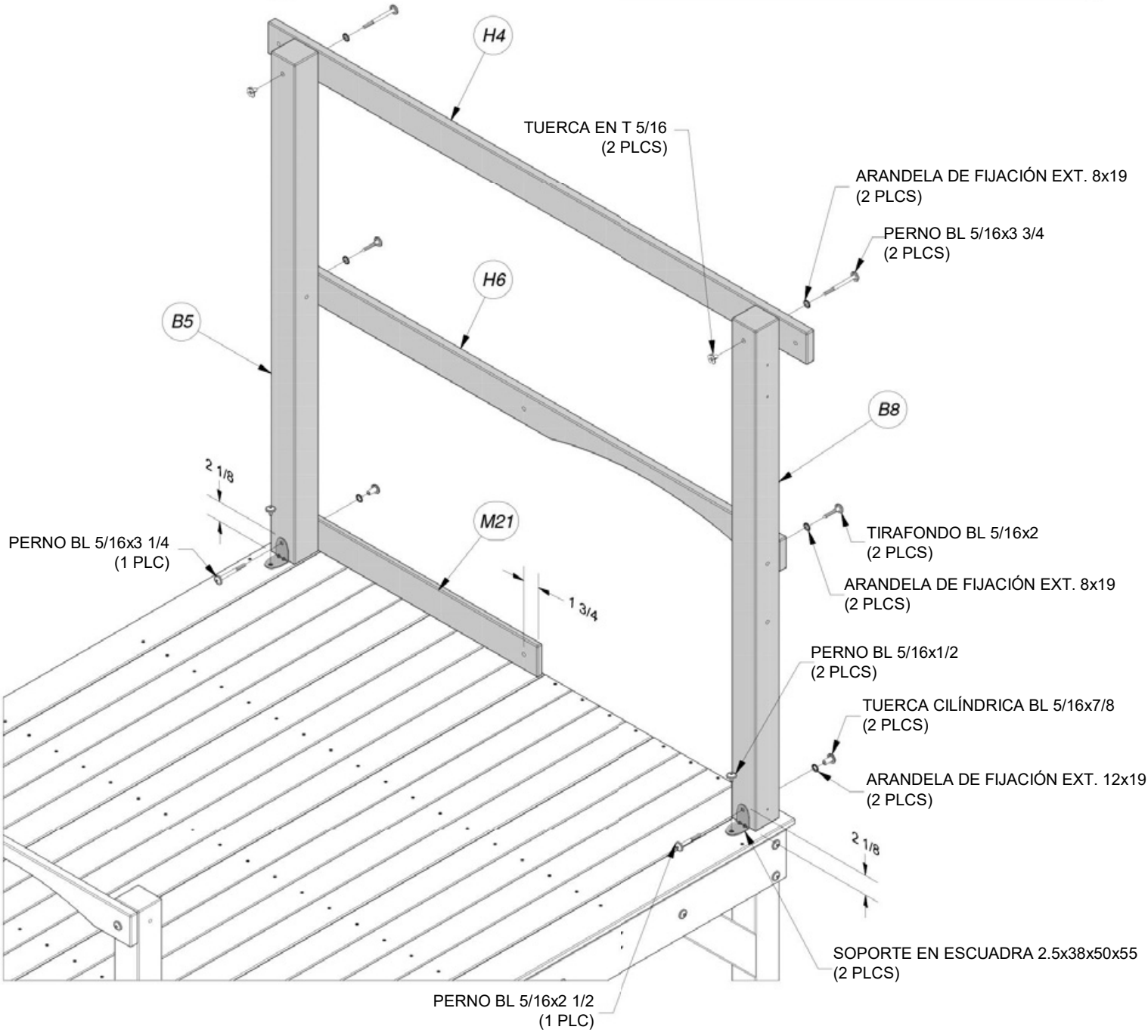

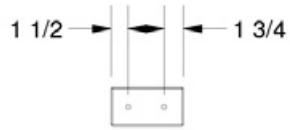

(1) ***M34 - GUÍA DE PARED - W4L04611***
5/8"x3 3/8"x6 3/8" (16x86x162)

(1) ***M1 - GUÍA DE PARED SUPERIOR - W4L04619***
5/8"x3 3/8"x80" (16x86x2032)

(1) ***M10 - GUÍA DE PARED DE LA CASA CLUB - W4L04614***
5/8"x3 3/8"x50 1/4" (16x86x1277)

MONTAJE DEL FUERTE
PASO 23

(4) ***TIRAFONDO BL 5/16x2 H100027***

(4) ***ARANDELA DE FIJACIÓN EXT. 8x19 H100030***

ARANDELA DE FIJACIÓN EXT. 8x19
(4 PLCS)

TIRAFONDO BL 5/16x2
(4 PLCS)

TENGA EN CUENTA LAS UBICACIONES DE LOS ORIFICIOS PARA ORIENTAR LAS TABLAS.

M10

M1

1 1/2"

M34

(1) ***SOPORTE EN ESCUADRA 2.5x38x50x55 A100340***

(1) ***H18 - GUÍA DE PARED DE LA CASA CLUB - W4L04616 1"x3 3/8"x29 7/8" (24x86x758)***

MONTAJE DEL FUERTE
PASO 24

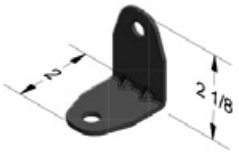

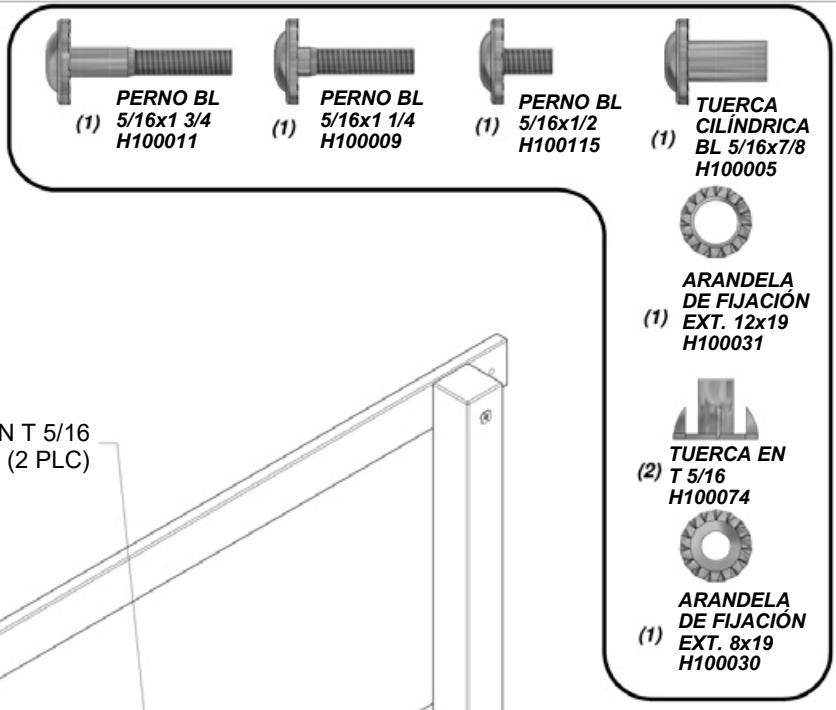

(1) ***PERNO BL 5/16x1 3/4 H100011***

(1) ***PERNO BL 5/16x1 1/4 H100009***

(1) ***PERNO BL 5/16x1/2 H100115***

(1) ***TUERCA CILÍNDRICA BL 5/16x7/8 H100005***

(1) ***ARANDELA DE FIJACIÓN EXT. 12x19 H100031***

(2) ***TUERCA EN T 5/16 H100074***

(1) ***ARANDELA DE FIJACIÓN EXT. 8x19 H100030***

TUERCA EN T 5/16
(2 PLC)

ARANDELA DE FIJACIÓN EXT. 8x19
(1 PLC)

PERNO BL 5/16x1 3/4
(1 PLC)

H18

TORNILLO PFH 8x2
(8 PLCS)

2 1/8

UTILIZANDO EL SOPORTE COMO GUÍA, PERFORE UN ORIFICIO DE 3/8" A TRAVÉS DE LA PLATAFORMA.

TUERCA CILÍNDRICA
BL 5/16x7/8
(1 PLC)

ARANDELA DE
FIJACIÓN EXT. 12x19
(1 PLC)

PERNO BL 5/16x1 1/4
(1 PLC)

SOPORTE EN ESCUADRA
2.5x38x50x55
(1 PLC)

(1) SOPORTE EN ESCUADRA
2.5x38x50x55
A100340

(1) H1 - GUÍA DE PARED - W4L04620
1"x3 3/8"x80" (24x86x2032)

(1) B6 - ESQUINA FRONTAL IZQUIERDA DE LA CASA CLUB - W4L04615
3"x3"x53 7/8" (76x76x1370)

MONTAJE DEL FUERTE
PASO 25

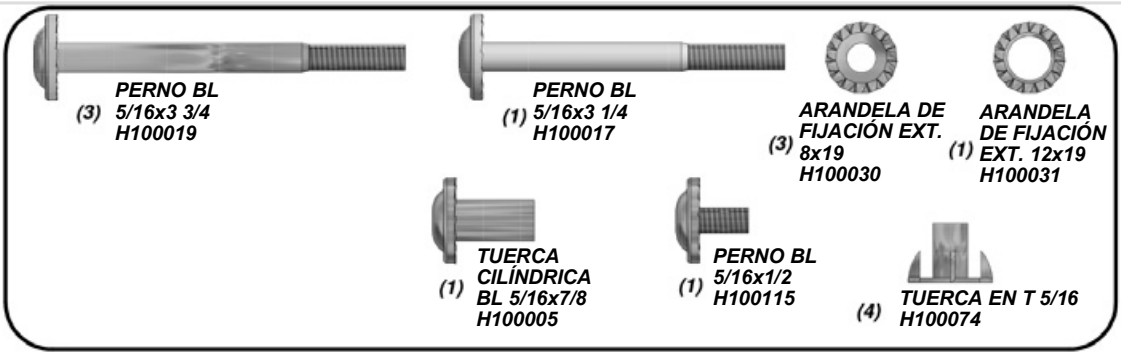

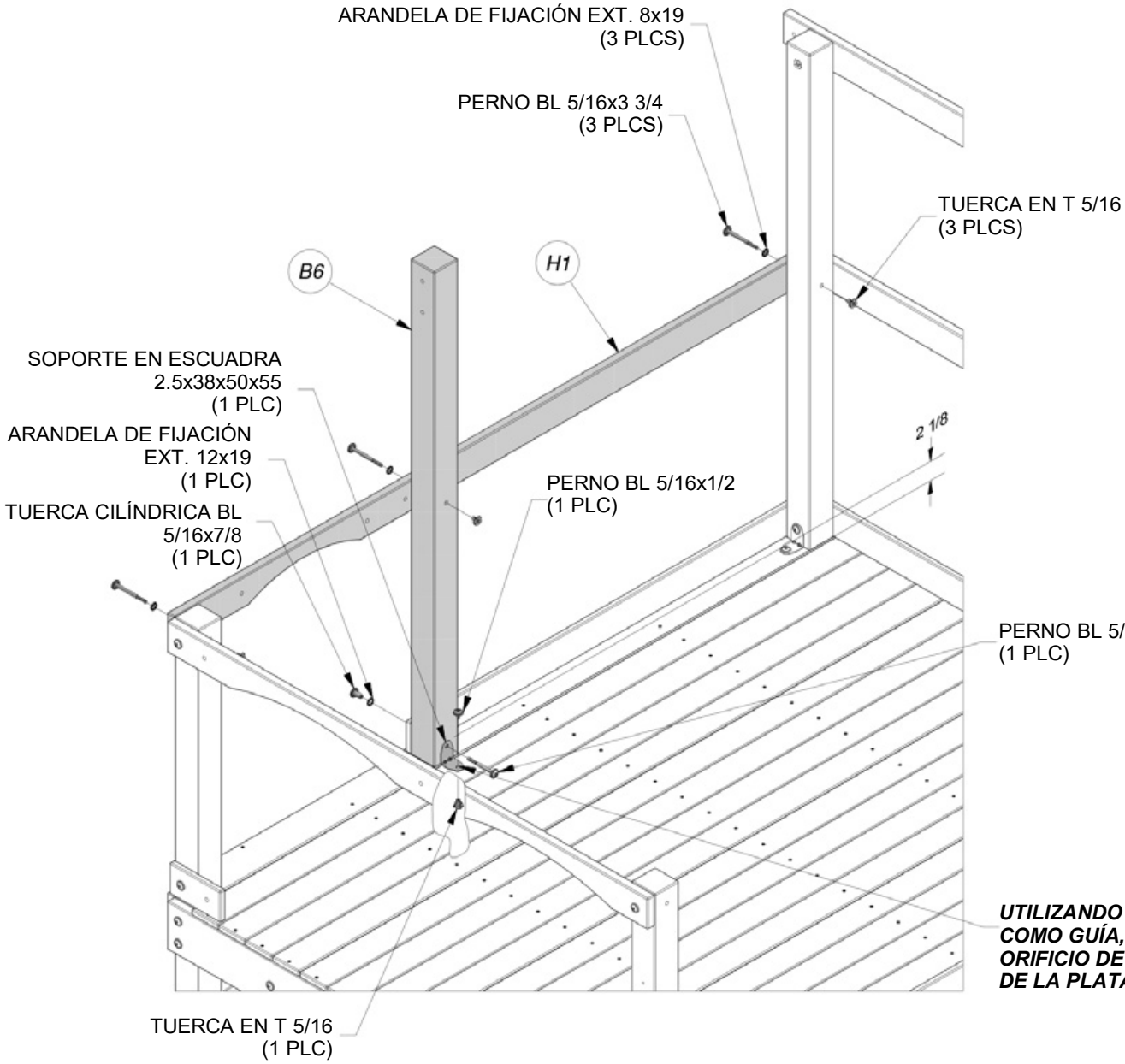

UTILIZANDO EL SOPORTE COMO GUÍA, PERFORE UN ORIFICIO DE 3/8" A TRAVÉS DE LA PLATAFORMA.

(1) ***SOPORTE EN ESCUADRA 2.5x38x50x55 A100340***

(1) ***H2 - GUÍA DE PARED - W4L04622 1"x3 3/8"x80" (24x86x2032)***

(1) ***B7 - ESQUINA FRONTAL DERECHA DE LA CASA CLUB - W4L04617 3"x3"x53 7/8" (76x76x1370)***

MONTAJE DEL FUERTE
PASO 26

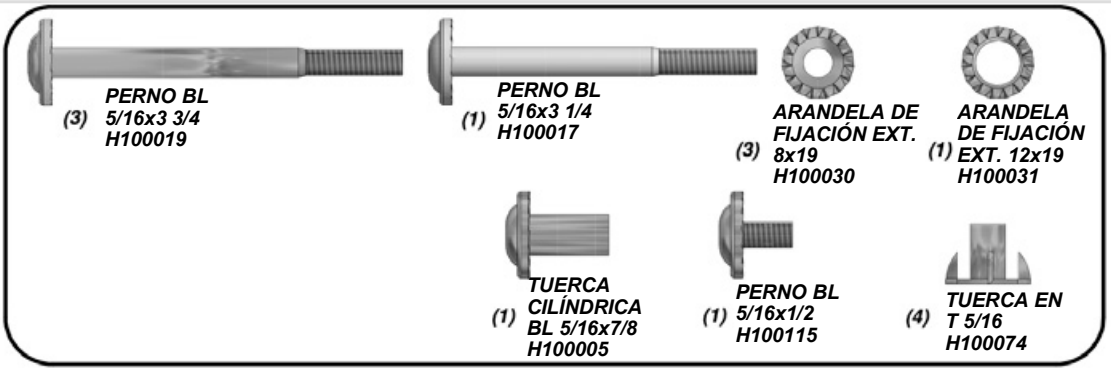

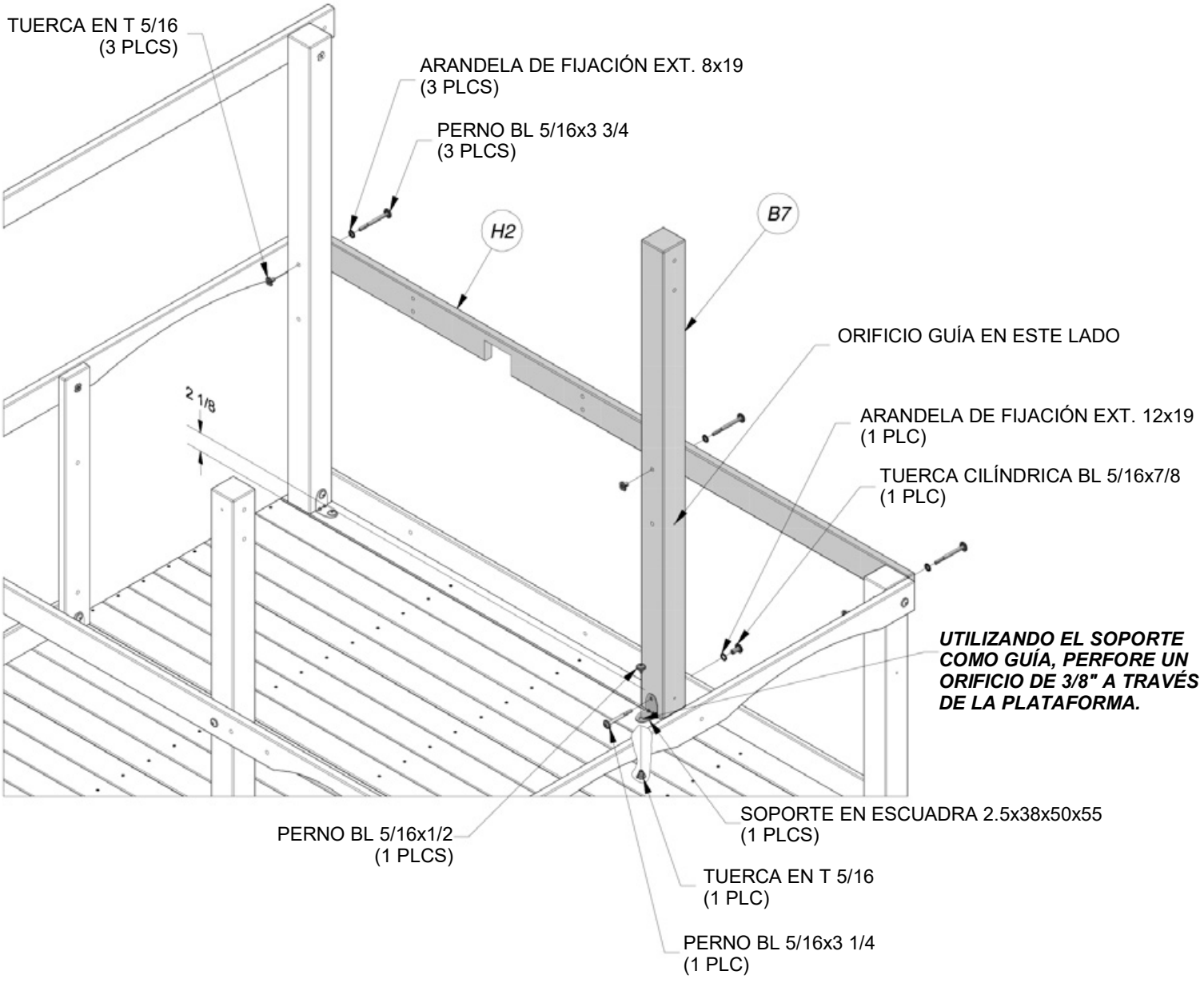

SOPORTE EN ESCUADRA
(2) 51x32x82x3.175
A100396

(2) H9 - TABLA DE PARED DE LA CASA CLUB - W4L11784
1"x3 3/8"x50 1/2" (24x86x1284)

MONTAJE DEL FUERTE
PASO 27

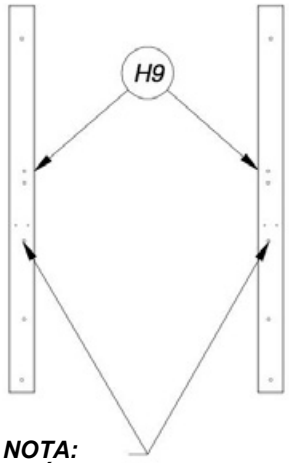

NOTA:
CUANDO ESTÁ HECHA LA INSTALACIÓN, LOS ORIFICIOS QUEDAN MÁS CERCA DE LA PARTE INTERIOR.

(4) PERNO HEXAGONAL 5/16x2
H100044

(2) ARANDELA DE FIJACIÓN EXT. 8x19
H100030

(2) PERNO BL 5/16x1 1/2
H100010

(8) TUERCA EN T 5/16
H100074

(4) ARANDELA DE PRESIÓN 5/16
H100095

(4) ARANDELA PLANA 8x27
H100105

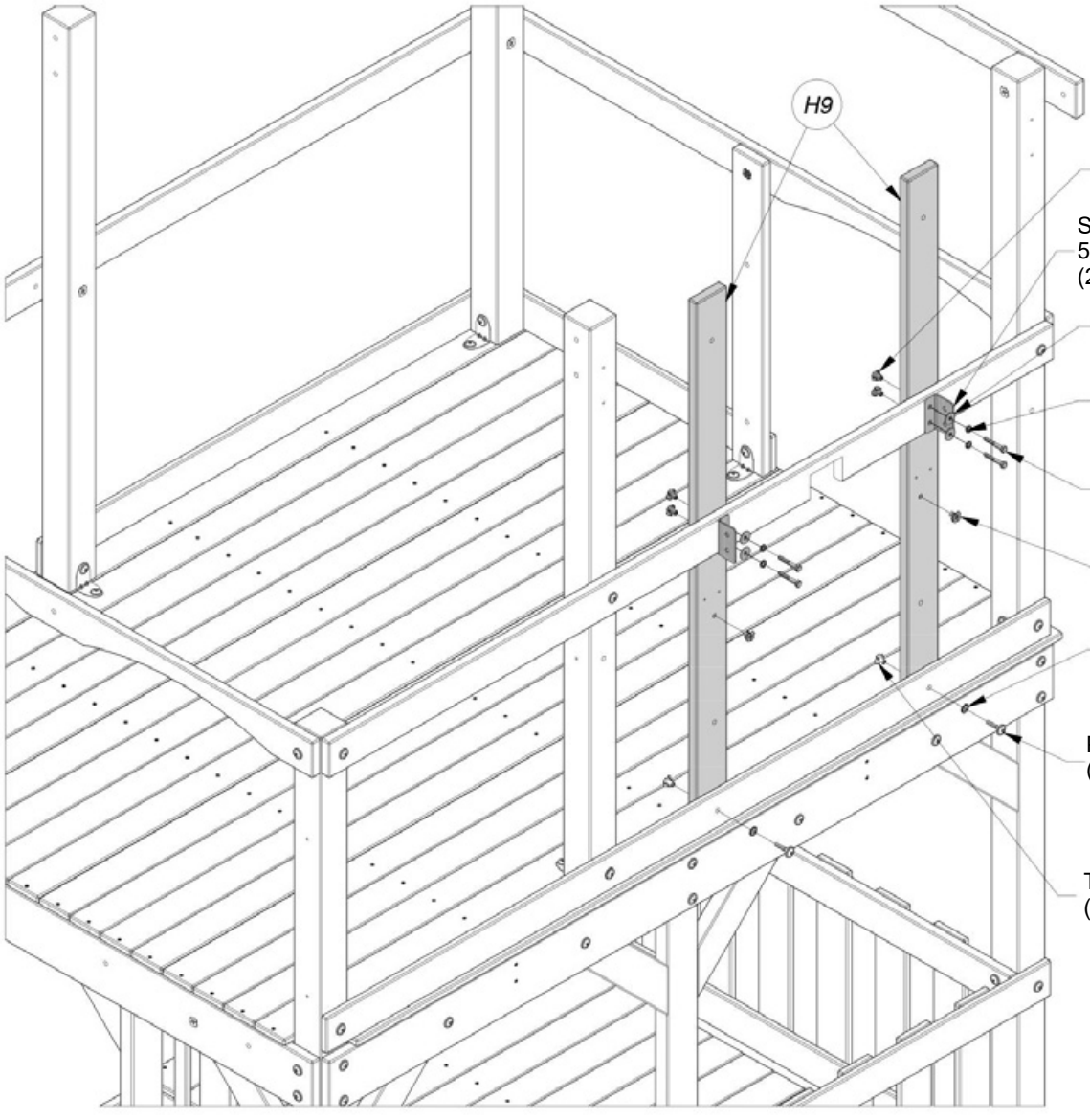

TUERCA EN T 5/16
(4 PLCS)

SOPORTE EN ESCUADRA
51x32x82x3.175
(2 PLCS)

ARANDELA PLANA 8x27
(4 PLCS)

ARANDELA DE PRESIÓN 5/16
(4 PLCS)

PERNO HEXAGONAL 5/16x2
(4 PLCS)

TUERCA EN T 5/16
(2 PLCS)

ARANDELA DE FIJACIÓN
EXT. 8x19
(2 PLCS)

PERNO BL 5/16x1 1/2
(2 PLCS)

TUERCA EN T 5/16
(2 PLCS)

(1) ***K5 - GUÍA DE PARED DE LA CASA CLUB - W4L04626***
5/8"x5 1/4"x50 1/4" (16x134x1277)

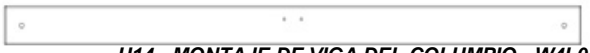

(1) ***H14 - MONTAJE DE VIGA DEL COLUMPIO - W4L04628***
1"x3 3/8"x50 1/4" (24x86x1277)

MONTAJE DEL FUERTE
PASO 28

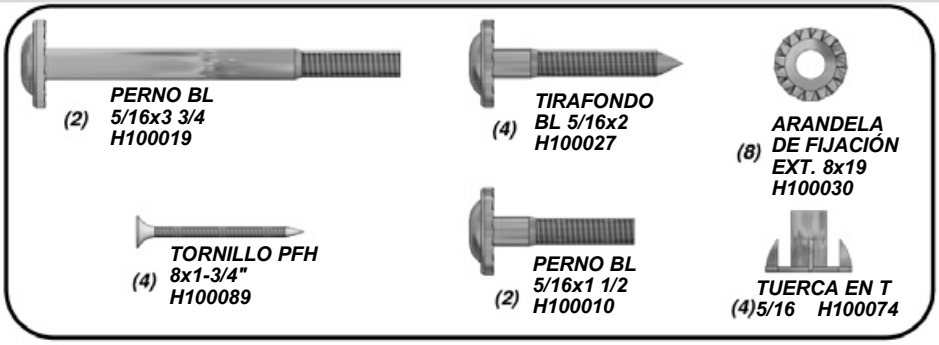

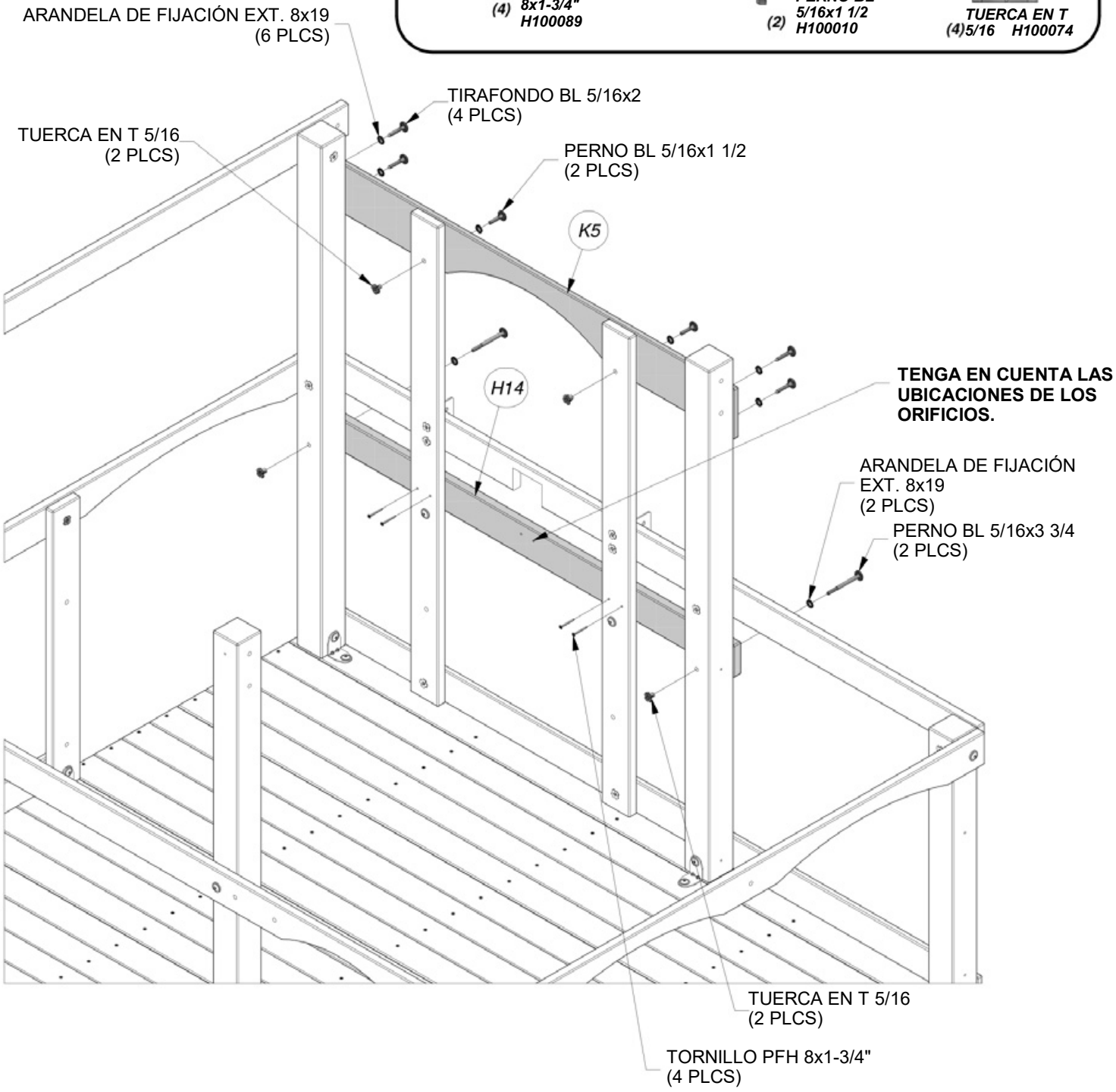

(1) MONTAJE DE LA ESCALERA

MONTAJE DEL FUERTE
PASO 29

(2) PERNO BL 5/16x1 3/4 H100011

(2) ARANDELA DE FIJACIÓN EXT. 8x19 H100030

(2) TUERCA EN T 5/16 H100074

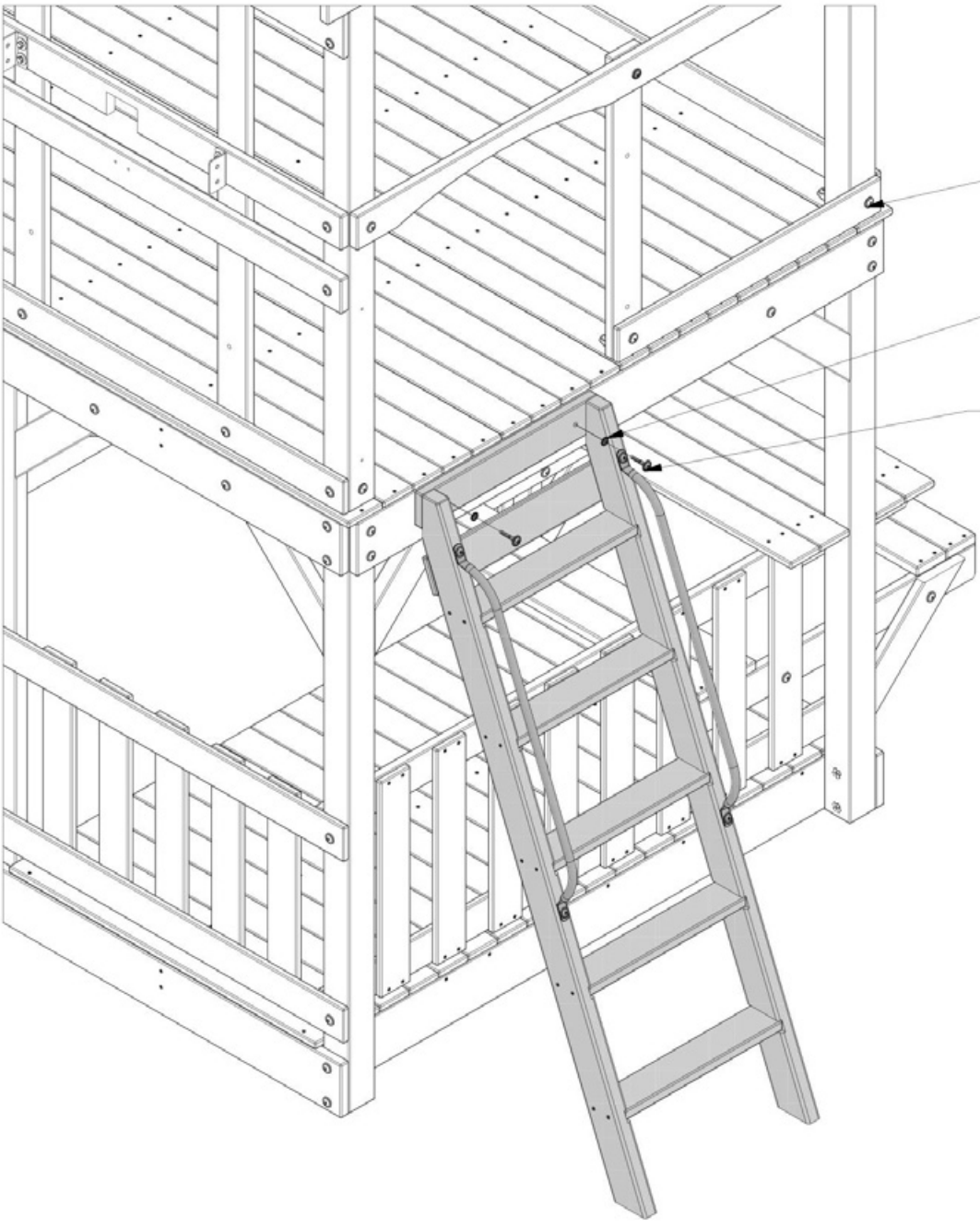

TUERCA CILÍNDRICA
BL 5/16x7/8
(4 PLCS)

ARANDELA DE FIJACIÓN
EXT. 8x19
(4 PLCS)

PERNO BL 5/16x1 3/4
(4 PLCS)

(1) **H4 - GUÍA DE SOPORTE DEL TECHO - W4L04623**
1"x3 3/8"x67 1/4" (24x86x1709)

(1) **H7 - GUÍA DE PARED FRONTAL DE LA CASA CLUB - W4L04625**
1"x3 3/8"x60 1/2" (24x86x1537)

MONTAJE DEL FUERTE
PASO 30

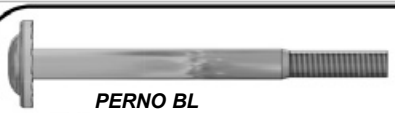

(4) **PERNO BL**
5/16x3 3/4
H100019

(4) **TUERCA EN T**
5/16
H100074

(4) **ARANDELA DE FIJACIÓN EXT.**
8x19
H100030

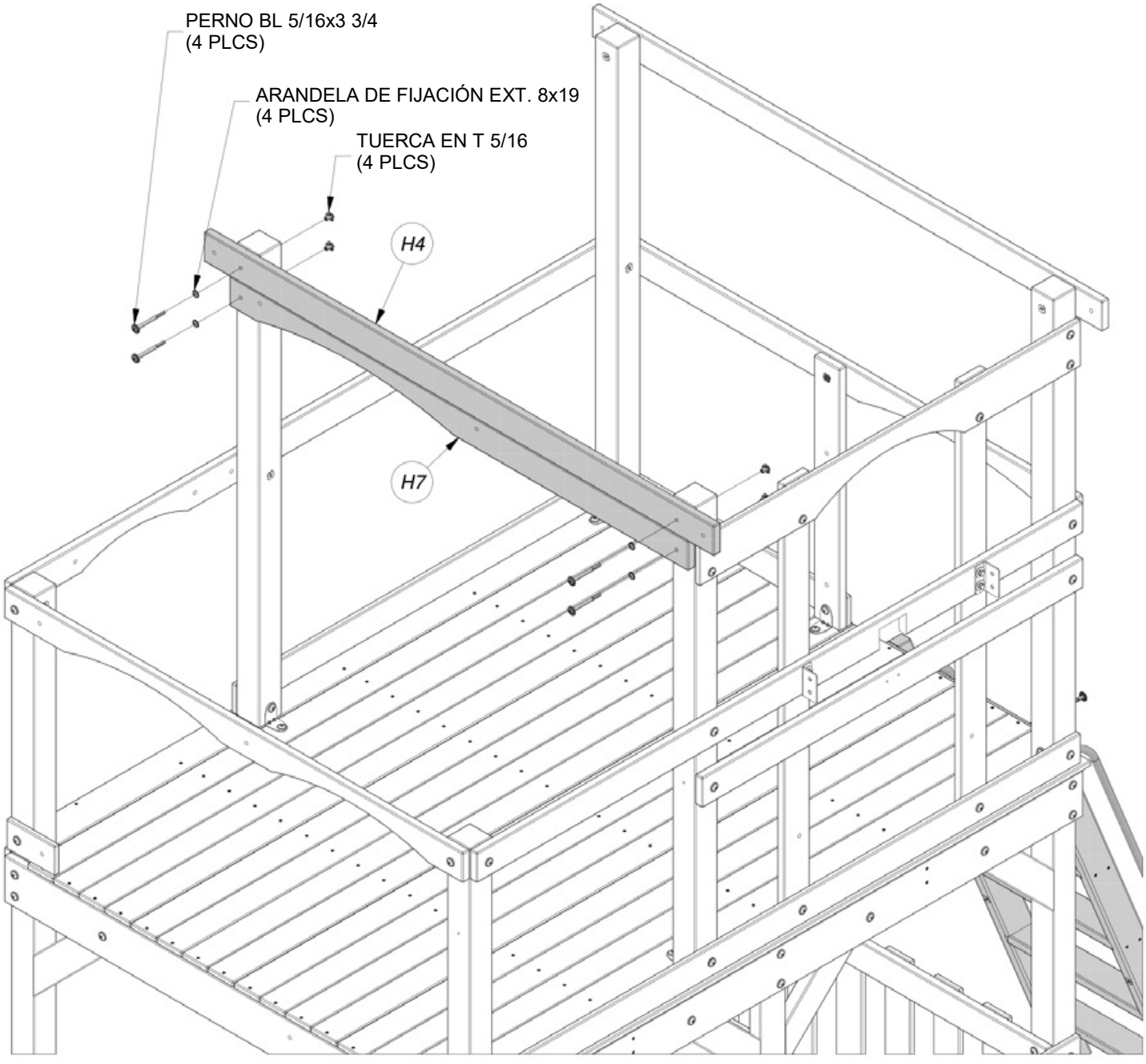

(1) ***SOPORTE EN ESCUADRA 2.5x38x50x55 A100340***

(1) ***H8 - PATA DE LA CASA CLUB - W4L04637 1"x3 3/8"x50 1/2" (24x86x1284)***

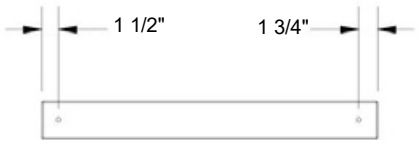

(2) ***M21 - GUÍA DE PARED DE LA CASA CLUB - W4L04613 5/8"x3 3/8"x30 1/4" (16x86x768)***

MONTAJE DEL FUERTE
PASO 31

(2) ***TIRAFONDO BL 5/16x2 H100027***

(1) ***PERNO BL 5/16x1 1/2 H100010***

(1) ***PERNO BL 5/16x1 1/4 H100009***

(1) ***PERNO BL 5/16x1/2 H100115***

(1) ***TUERCA CILÍNDRICA BL 5/16x7/8 H100005***

(1) ***ARANDELA DE FIJACIÓN EXT.12x19 H100031***

(3) ***ARANDELA DE FIJACIÓN EXT. 8x19 H100030***

(2) ***TUERCA EN T 5/16 H100074***

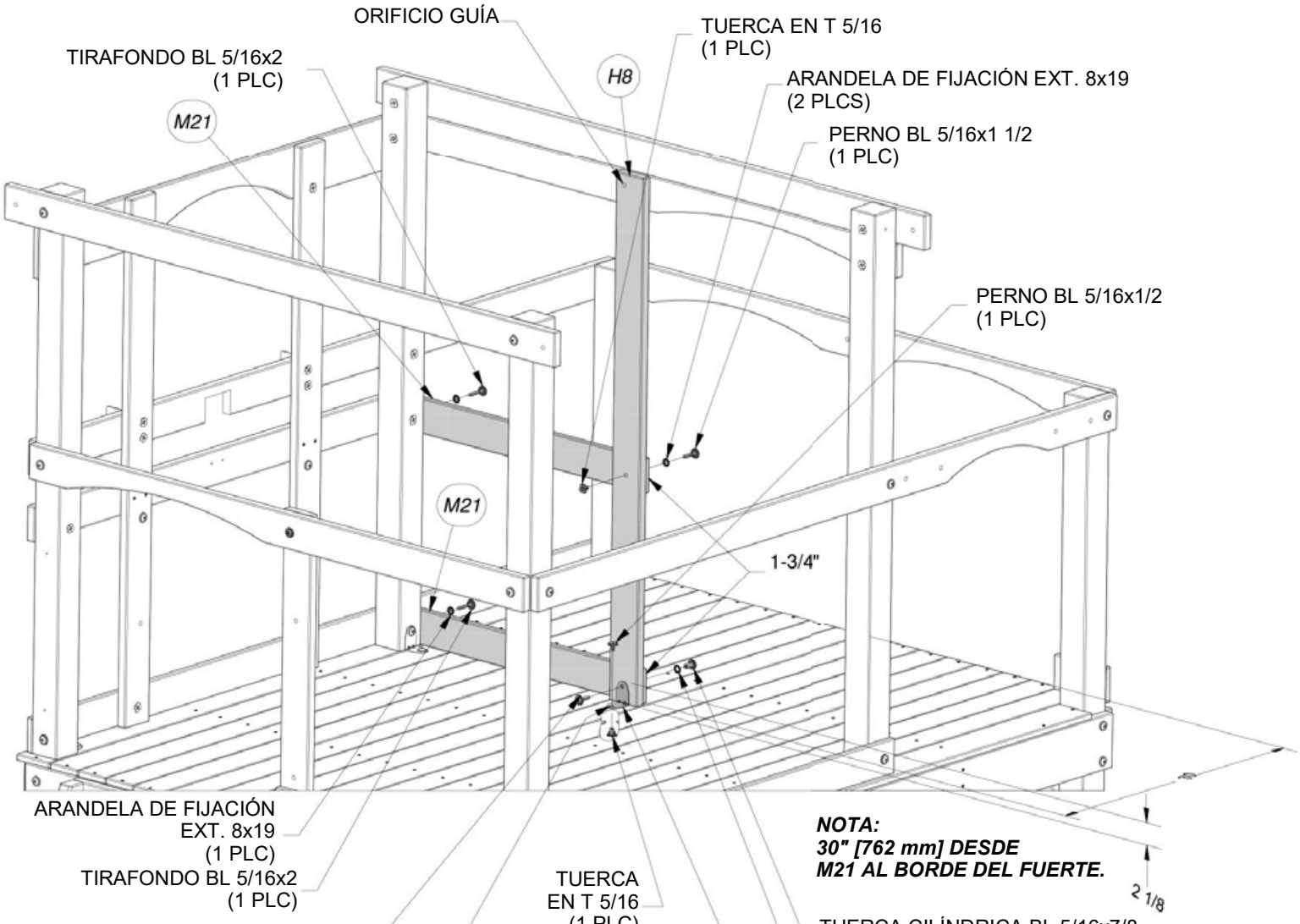

NOTA:
30" [762 mm] DESDE M21 AL BORDE DEL FUERTE.

UTILIZANDO EL SOPORTE COMO GUÍA, PERFORE UN ORIFICIO DE 3/8" A TRAVÉS DE LA PLATAFORMA.

(1) ***H13 - GUÍA DE PARED DE LA CASA CLUB - W4L04624***
1"x3 3/8"x50 1/4" (24x86x1277)

MONTAJE DEL FUERTE
PASO 32

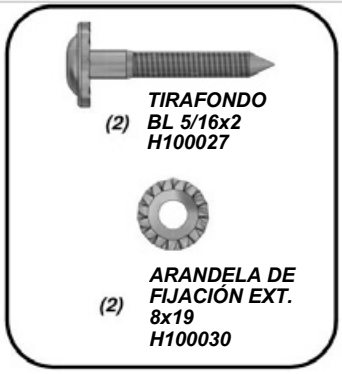

(2) ***TIRAFONDO BL 5/16x2 H100027***

(2) ***ARANDELA DE FIJACIÓN EXT. 8x19 H100030***

(1) ***SOPORTE EN ESCUADRA 2.5x38x50x55 A100340***

(1) ***H10 - PATA DEL PÓRTICO - W4L04683 1"x3 3/8"x50 1/2" (24x86x1282)***

(1) ***H11 - PATA DEL PÓRTICO - W4L04610 1"x3 3/8"x50 1/2" (24x86x1282)***

NOTA: CUANDO LA INSTALACIÓN ESTÁ HECHA, LOS ORIFICIOS APUNTAN HACIA AFUERA

MONTAJE DEL FUERTE
PASO 33

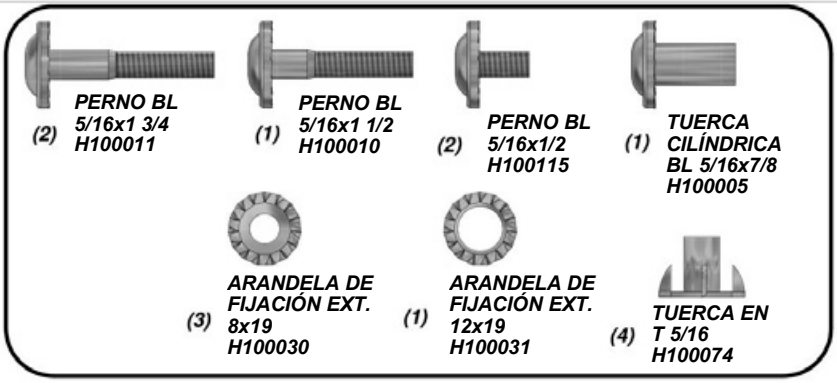

(2) ***PERNO BL 5/16x1 3/4 H100011***

(1) ***PERNO BL 5/16x1 1/2 H100010***

(2) ***PERNO BL 5/16x1/2 H100115***

(1) ***TUERCA CILÍNDRICA BL 5/16x7/8 H100005***

(3) ***ARANDELA DE FIJACIÓN EXT. 8x19 H100030***

(1) ***ARANDELA DE FIJACIÓN EXT. 12x19 H100031***

(4) ***TUERCA EN T 5/16 H100074***

NOTA: LOS ORIFICIOS VAN HACIA AFUERA.

TUERCA EN T 5/16 (2 PLCS)

H10

H11

UTILIZANDO EL SOPORTE COMO GUÍA, PERFORE UN ORIFICIO DE 3/8" A TRAVÉS DE LA PLATAFORMA.

ARANDELA DE FIJACIÓN EXT. 8x19 (2 PLCS)

PERNO BL 5/16x1 3/4 (2 PLCS)

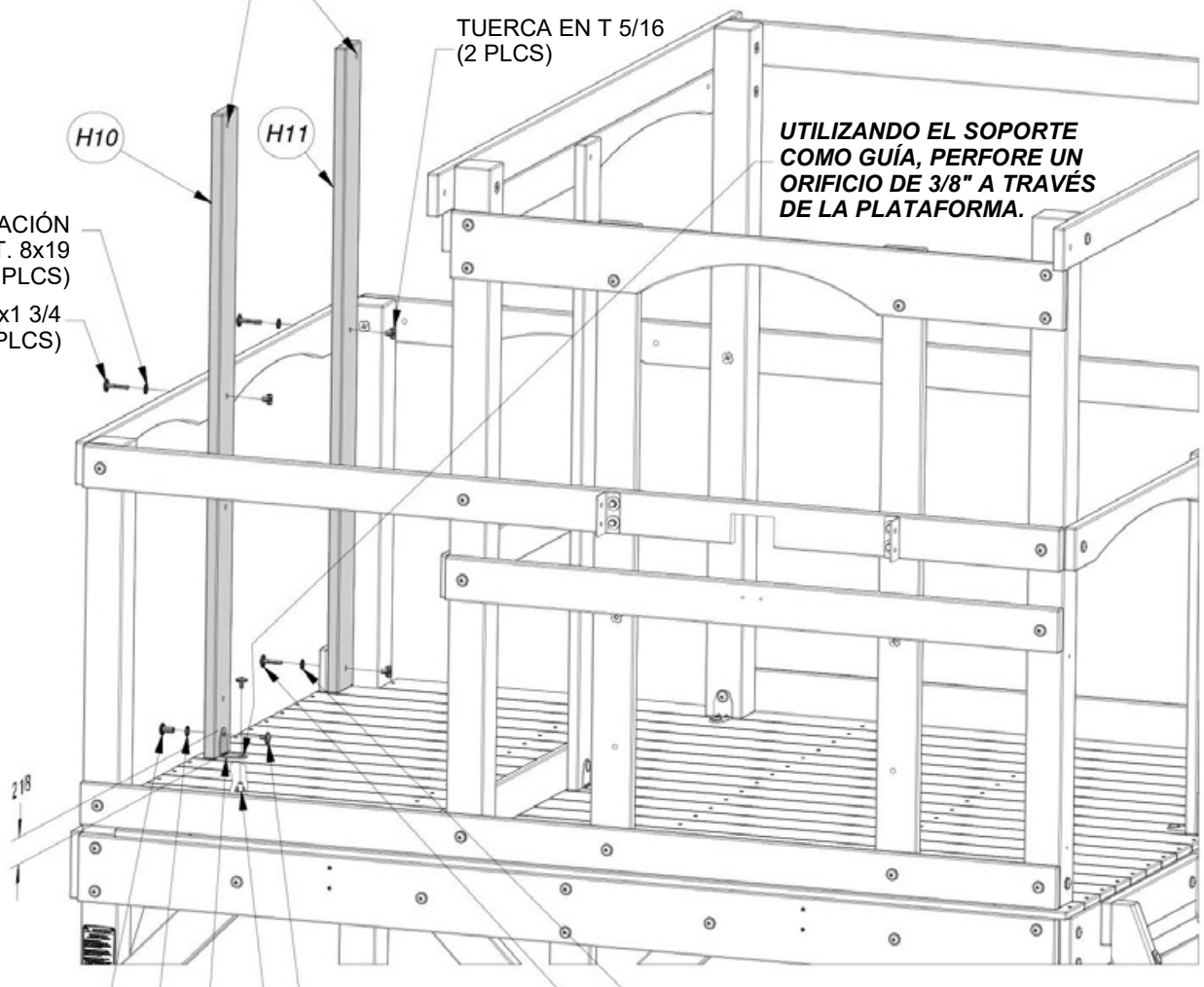

TUERCA CILÍNDRICA BL 5/16x7/8 (1 PLC)

ARANDELA DE FIJACIÓN EXT. 12x19 (1 PLC)

SOPORTE EN ESCUADRA 2.5x38x50x55 (1 PLC)

PERNO BL 5/16x1/2 (2 PLCS)

TUERCA EN T 5/16 (2 PLCS)

ARANDELA DE FIJACIÓN EXT. 8x19 (1 PLC)

PERNO BL 5/16x1 1/2 (1 PLC)

M8 - TABLA DE PARED DE LA CASA CLUB - W4L04630
(2) 5/8"x3 3/8"x50 1/2" (16x86x1284)

N1 - TABLA DE PARED DE LA CASA CLUB - W4L04629
(2) 5/8"x2 3/8"x50 1/2" (16x60x1284)

M9 - TABLA DE PARED DE LA CASA CLUB - W4L04631
(2) 5/8"x3"x50 1/2" (16x76x1284)

M23 - TABLA DE PARED DE LA CASA CLUB - W4L04634
(2) 5/8"x3 1/8"x29 7/8" (16x80x758)

M22 - TABLA DE PARED DE LA CASA CLUB - W4L04633
(4) 5/8"x3 3/8"x29 7/8" (16x86x758)

MONTAJE DEL FUERTE
PASO 34

(56) TORNILLO PFH 8x1-1/8" H100088

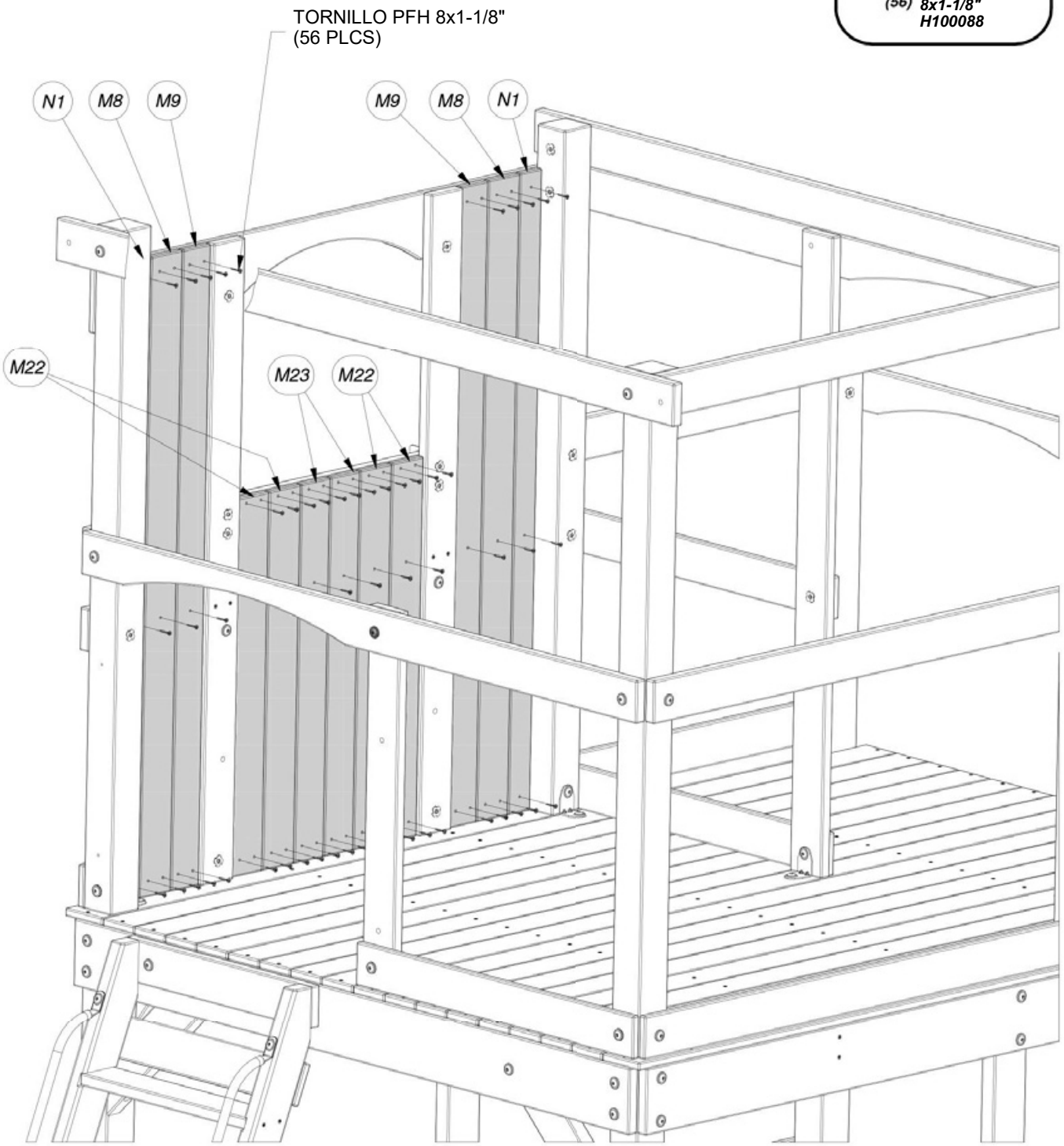

(2) ***M26 - TABLA DE PARED - W4L04636***
5/8"x3 3/8"x26 1/8" (16x86x664)

(1) ***M6 - TABLA DE PARED DE LA CASA CLUB - W4L04635***
5/8"x3 3/8"x53 7/8" (16x86x1370)

(6) ***M24 - TABLA DE PARED - W4L04632***
5/8"x3 3/8"x29 7/8" (16x86x758)

MONTAJE DEL FUERTE
PASO 35

(38) ***TORNILLO PFH***
8x1-1/8"
H100088

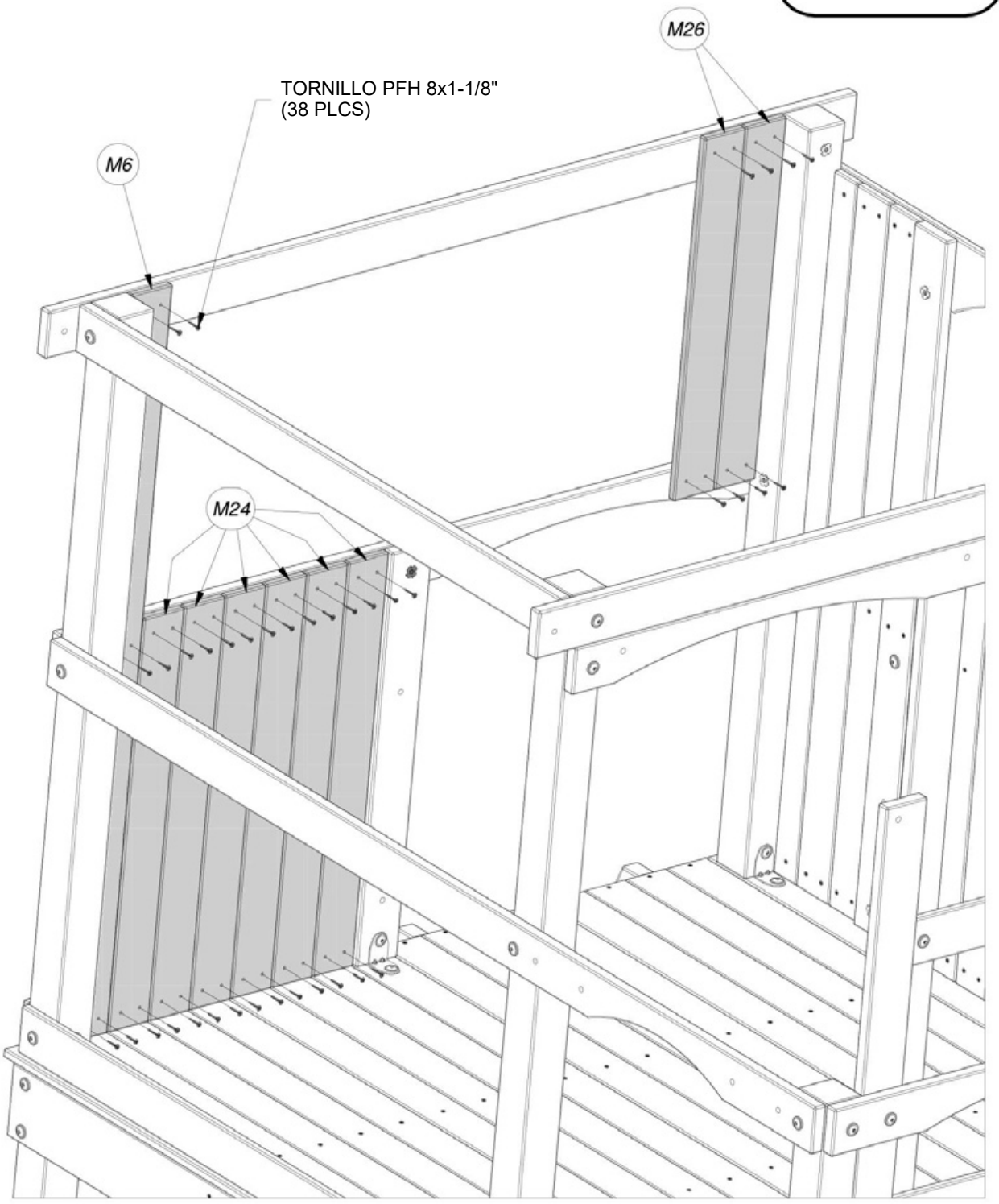

(5) ***M8 - TABLA DE PARED DE LA CASA CLUB - W4L04630***
5/8"x3 3/8"x50 1/2" (16x86x1284)

(2) ***M17 - TABLA DE PARED DE LA VENTANA DELANTERA - W4L04639***
5/8"x3 3/8"x35" (16x86x889)

M33 - TABLA DE PARED DE LA VENTANA DELANTERA - W4L04638
(2) ***5/8"x3 3/8"x6 3/8" (16x86x162)***

MONTAJE DEL FUERTE
PASO 36

(35) ***TORNILLO PFH 8x1-1/8" H100088***

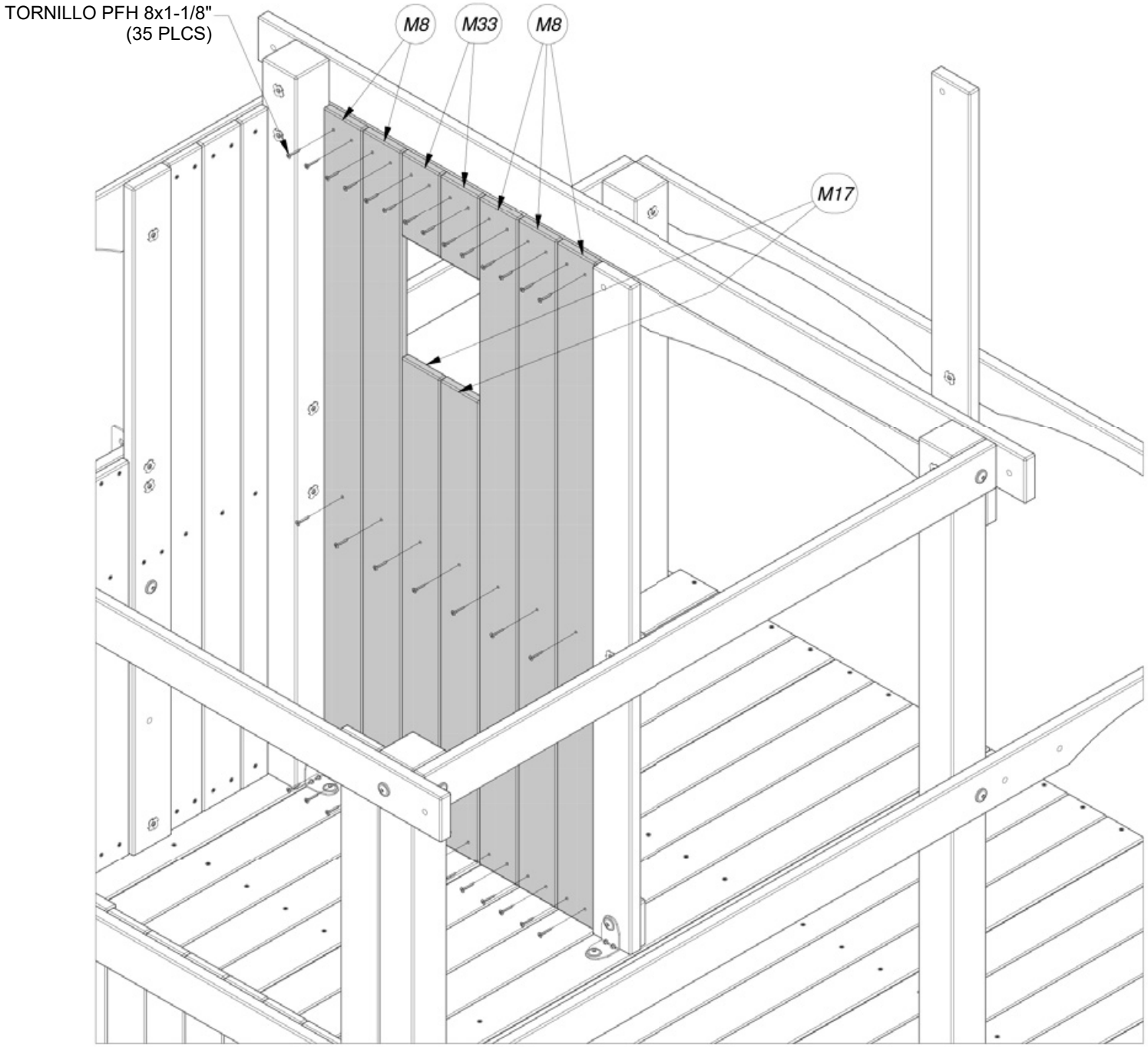

(13) ***M24 - TABLA DE PARED - W4L04632***
5/8"x3 3/8"x29 7/8" (16x86x758)

MONTAJE DEL FUERTE
PASO 37

(52) ***TORNILLO PFH***
8x1-1/8"
H100088

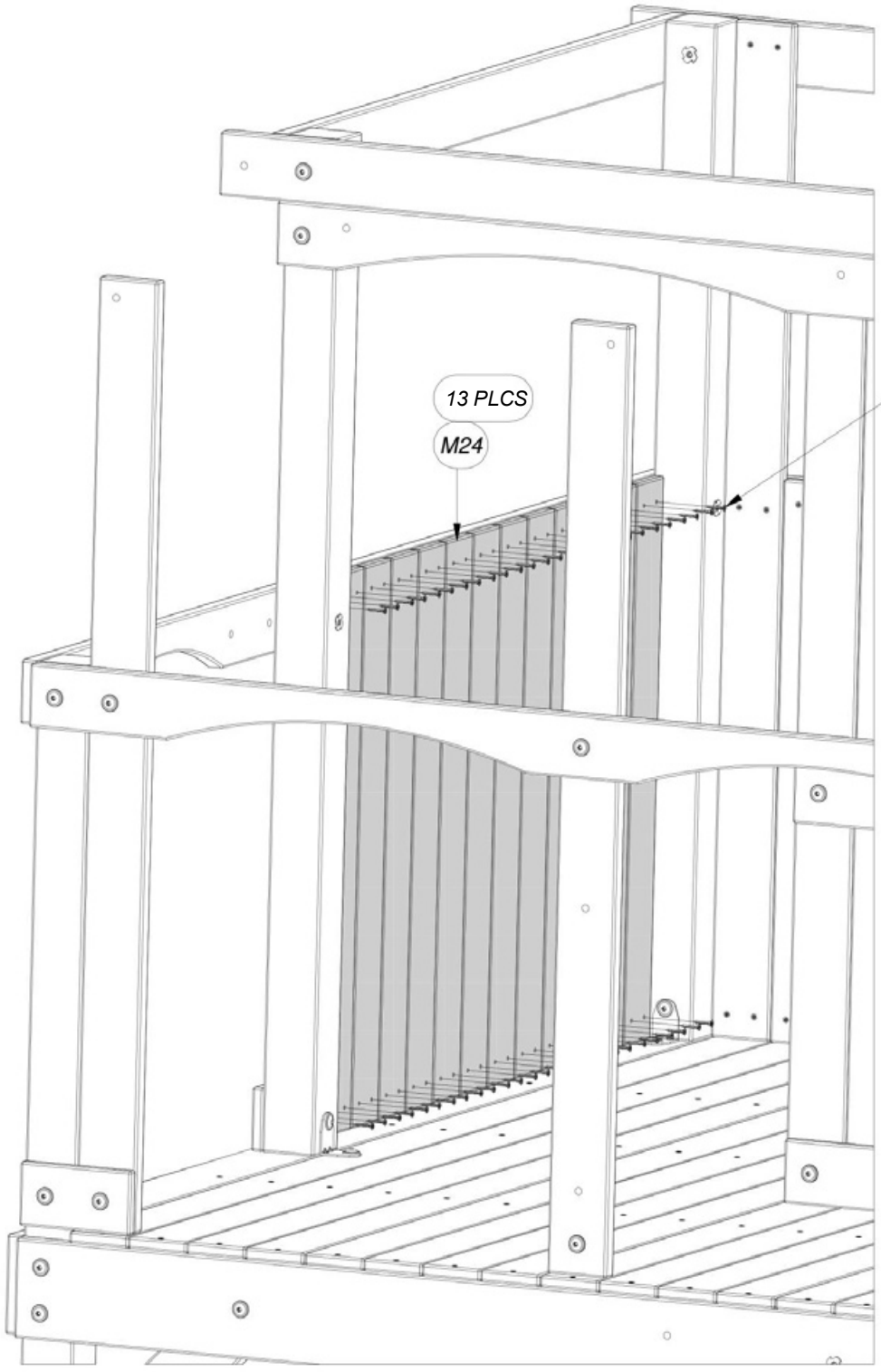

(4) ***M24 - TABLA DE PARED - W4L04632***
5/8"x3 3/8"x29 7/8" (16x86x758)

MONTAJE DEL FUERTE
PASO 38

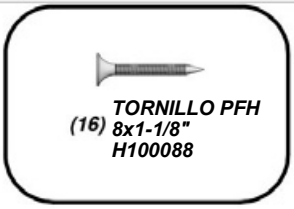

(16) ***TORNILLO PFH 8x1-1/8"***
H100088

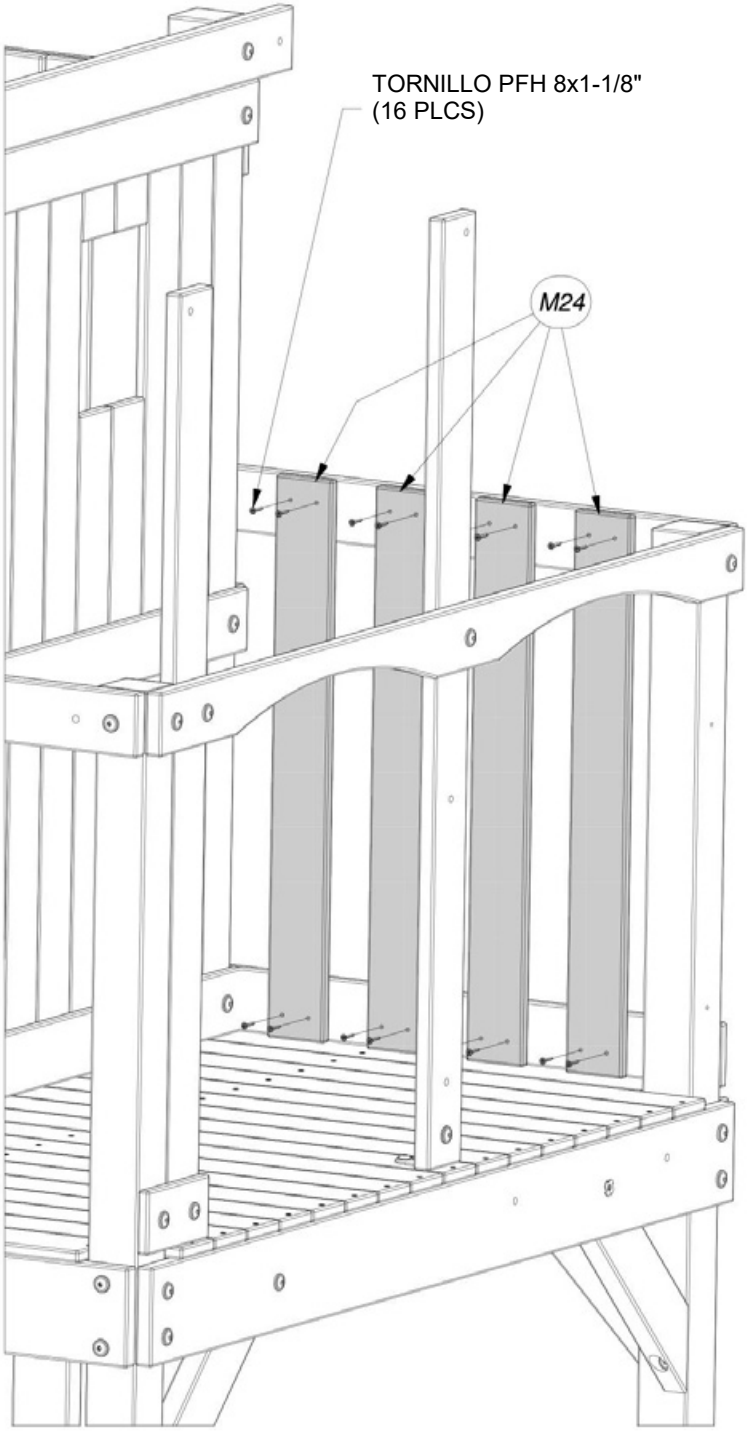

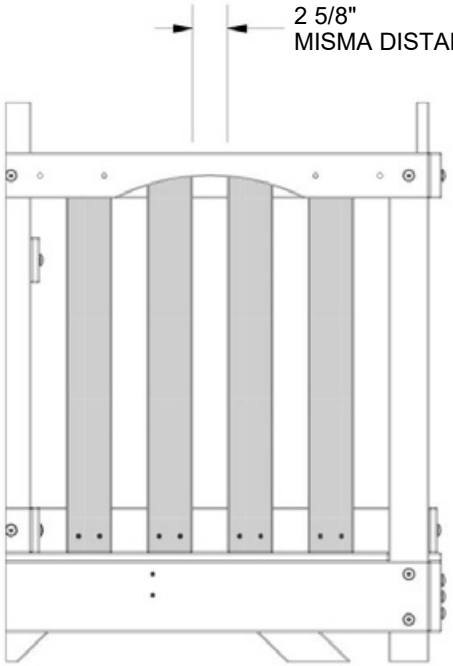

(2) MONTAJE DE VENTANA EN VOLADIZO

MONTAJE DEL FUERTE
PASO 39

(20) TORNILLO PFH 8x2 H100111

(24) TORNILLO PWH 8x5/8 H100128

TORNILLO PBL 8x5/8
(24 PLCS)

MONTAJE DE VENTANA
EN VOLADIZO

TORNILLO PFH 8x2
(20 PLCS)

MONTAJE DE VENTANA
EN VOLADIZO

(1) - VENTANA 216x267 (1) VERDE - A100146

MONTAJE DEL FUERTE
PASO 40

VENTANA 216x267 VERDE
(1 PLC)

TORNILLO PWH 8x3/4
(4 PLCS)

(4) TORNILLO PWH 8x3/4 H100070

(2) PELDAÑO DE ESCALERA (2) 629 COLOR VERDE - A100324

MONTAJE DEL FUERTE
PASO 41

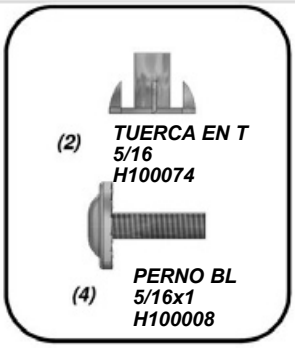

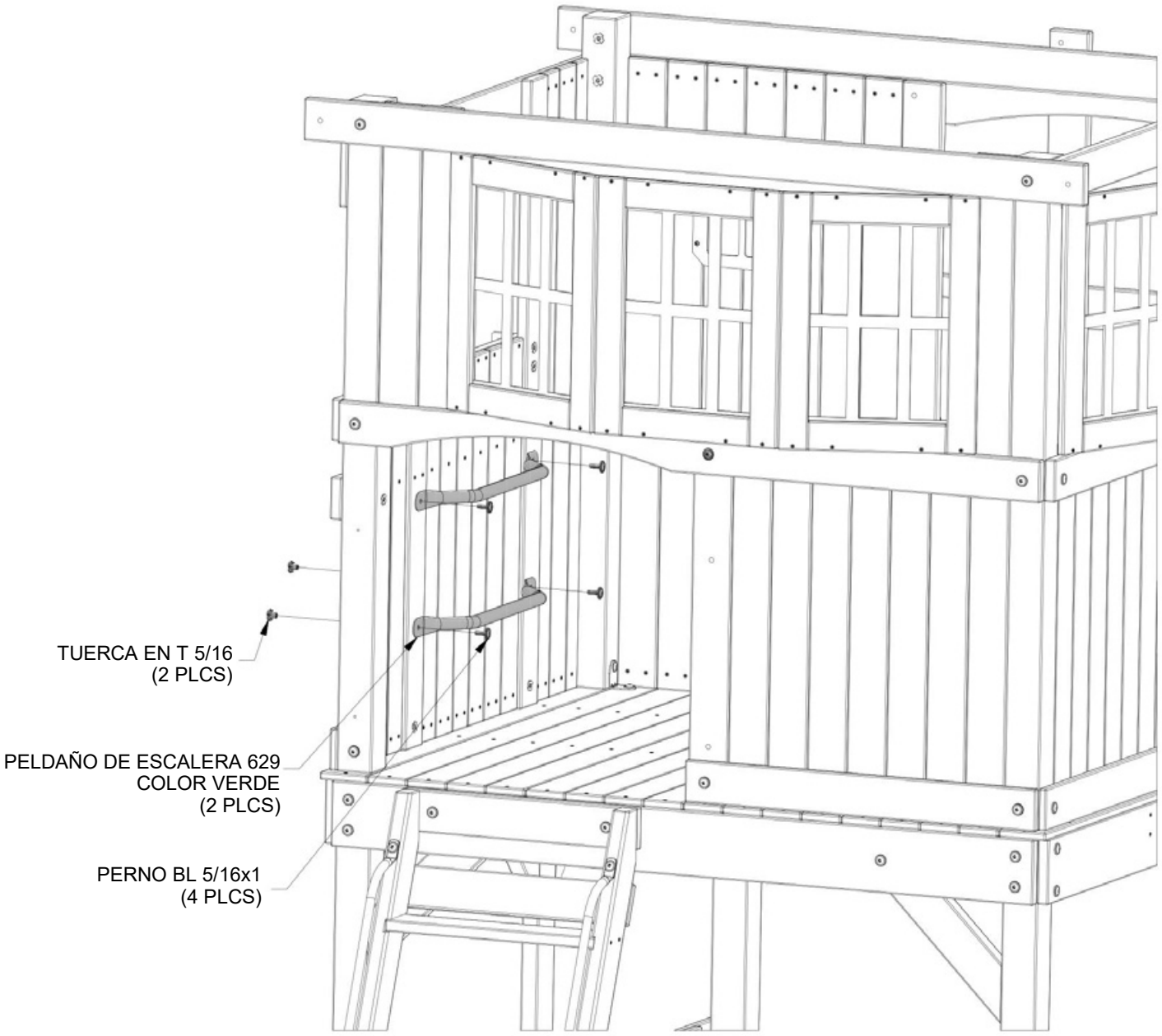

(4) ***H12 - CABIO DE TECHO - W4L04640***
1"x3 3/8"x50 3/8" (24x86x1278)

MONTAJE DEL FUERTE
PASO 42

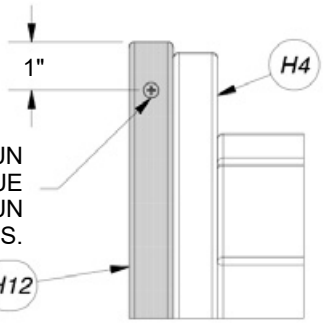

CON UNA BROCA DE 3/16", MARQUE Y PERFORE UN ORIFICIO GUÍA EN EL CABIO 'H12' PARA EVITAR QUE SE QUIEBRE. SOLO PERFORE A TRAVÉS DE UN CABIO, NO AMBOS.

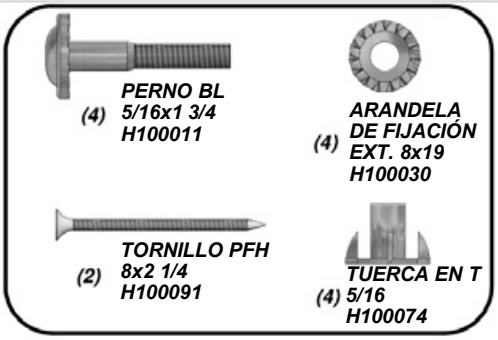

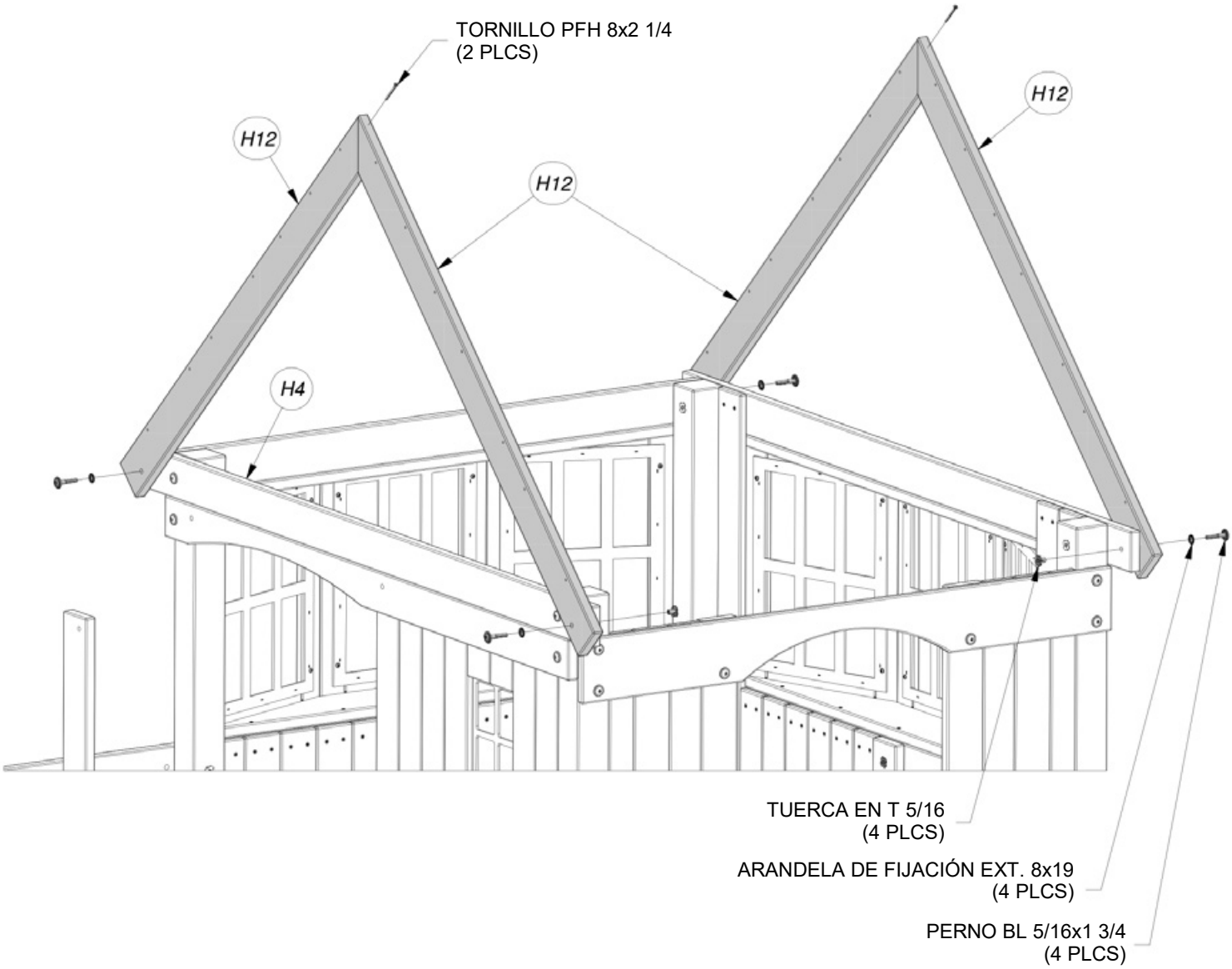

(2) *M5 - TABLA DEL GABLETE - W4L04641*
5/8"x3 3/8"x59 1/2" (16x86x1510)

(2) *M7 - TABLA DEL GABLETE - W4L04642*
5/8"x3 3/8"x52 5/8" (16x86x1338)

MONTAJE DEL FUERTE
PASO 43

(8) *TORNILLO PFH 8x1-1/8" H100088*

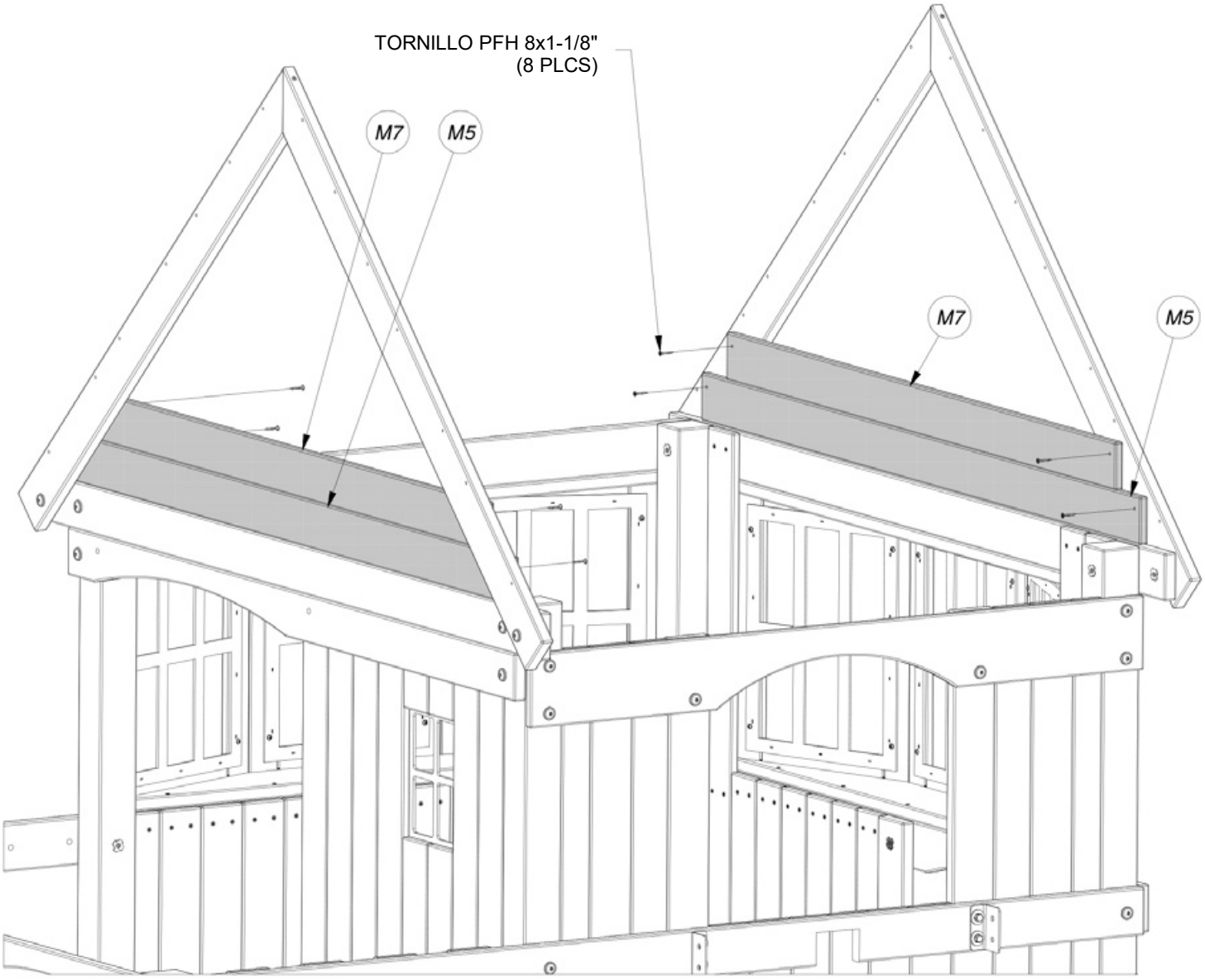

(2) *N6 - PERFIL DE CONTORNO DE VENTANA - W4L04646*
5/8"x2 3/8"x12 1/4" (16x60x310)

(1) *N10 - TABLA DEL GABLETE - W4L04645*
5/8"x2 3/8"x27 5/8" (16x60x702)

(2) *M31 - TABLA DE LA VENTANA DEL GABLETE - W4L04644*
5/8"x3 3/8"x12 3/4" (16x86x324)

(2) *M29 - TABLA DE LA VENTANA DEL GABLETE - W4L04643*
5/8"x3 3/8"x16 1/8" (16x86x410)

(2) *M28 - TABLA DE LA VENTANA DEL GABLETE - W4L04647*
5/8"x3 3/8"x19 1/2" (16x86x496)

(18) *TORNILLO PFH 8x1-1/8" H100088*

MONTAJE DEL FUERTE
PASO 44

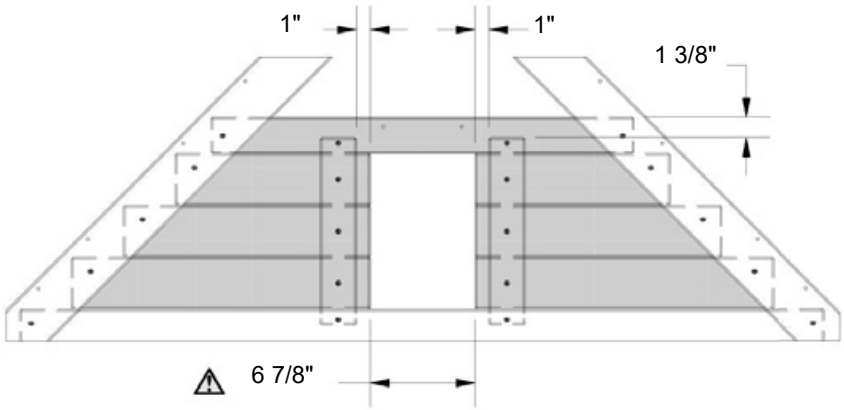

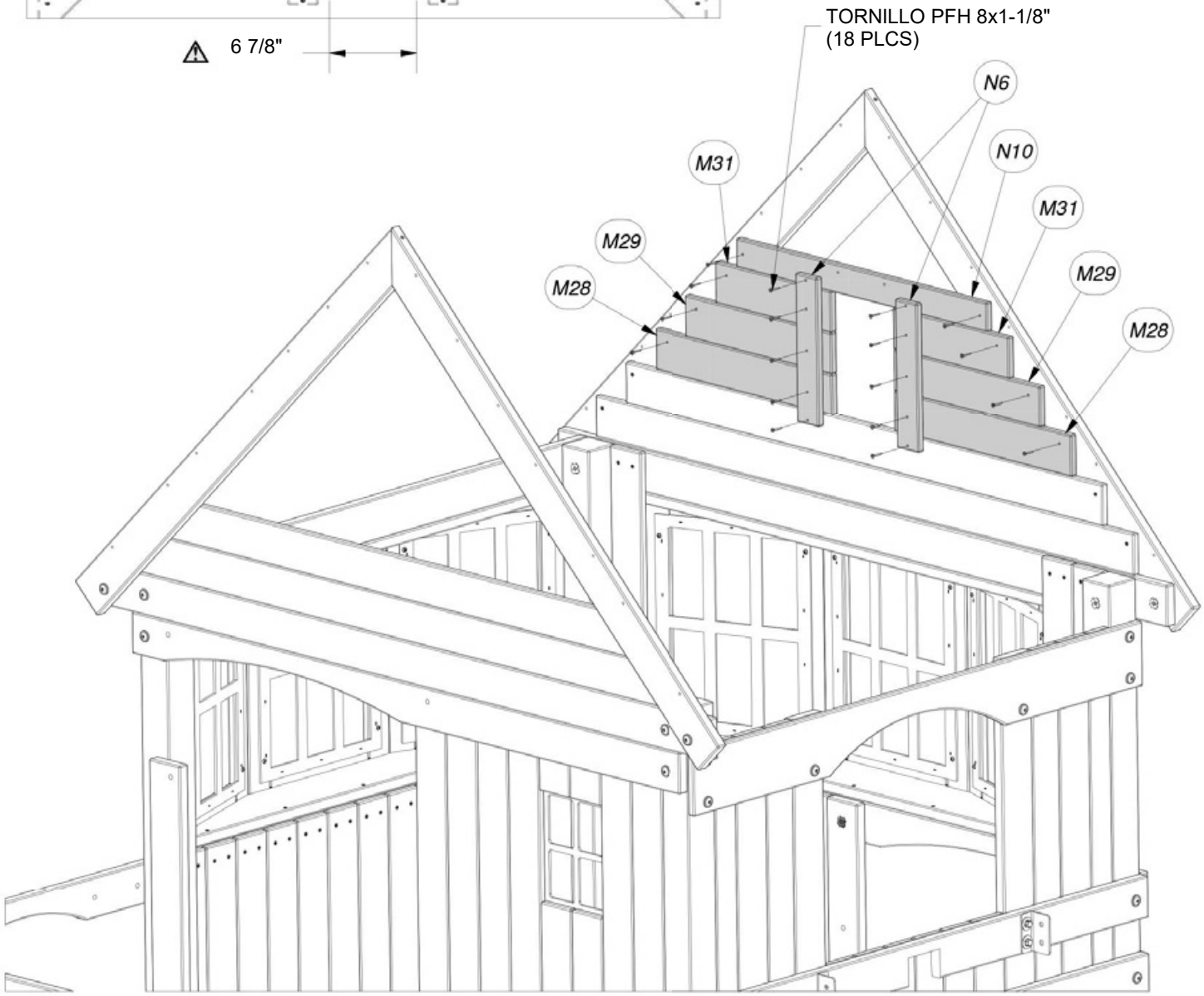

(1) ***N10 - TABLA DEL GABLETE - W4L04645***
5/8"x2 3/8"x27 5/8" (16x60x702)

(1) ***M14 - TABLA DEL GABLETE - W4L04651***
5/8"x3 3/8"x39 1/8" (16x86x994)

(1) ***M18 - TABLA DEL GABLETE - W4L04652***
5/8"x3 3/8"x32 3/8" (16x86x822)

(1) ***M12 - TABLA DEL GABLETE - W4L04650***
5/8"x3 3/8"x45 7/8" (16x86x1166)

MONTAJE DEL FUERTE
PASO 45

(8) ***TORNILLO PFH 8x1-1/8" H100088***

TENGA EN CUENTA LAS UBICACIONES DE LOS ORIFICIOS.

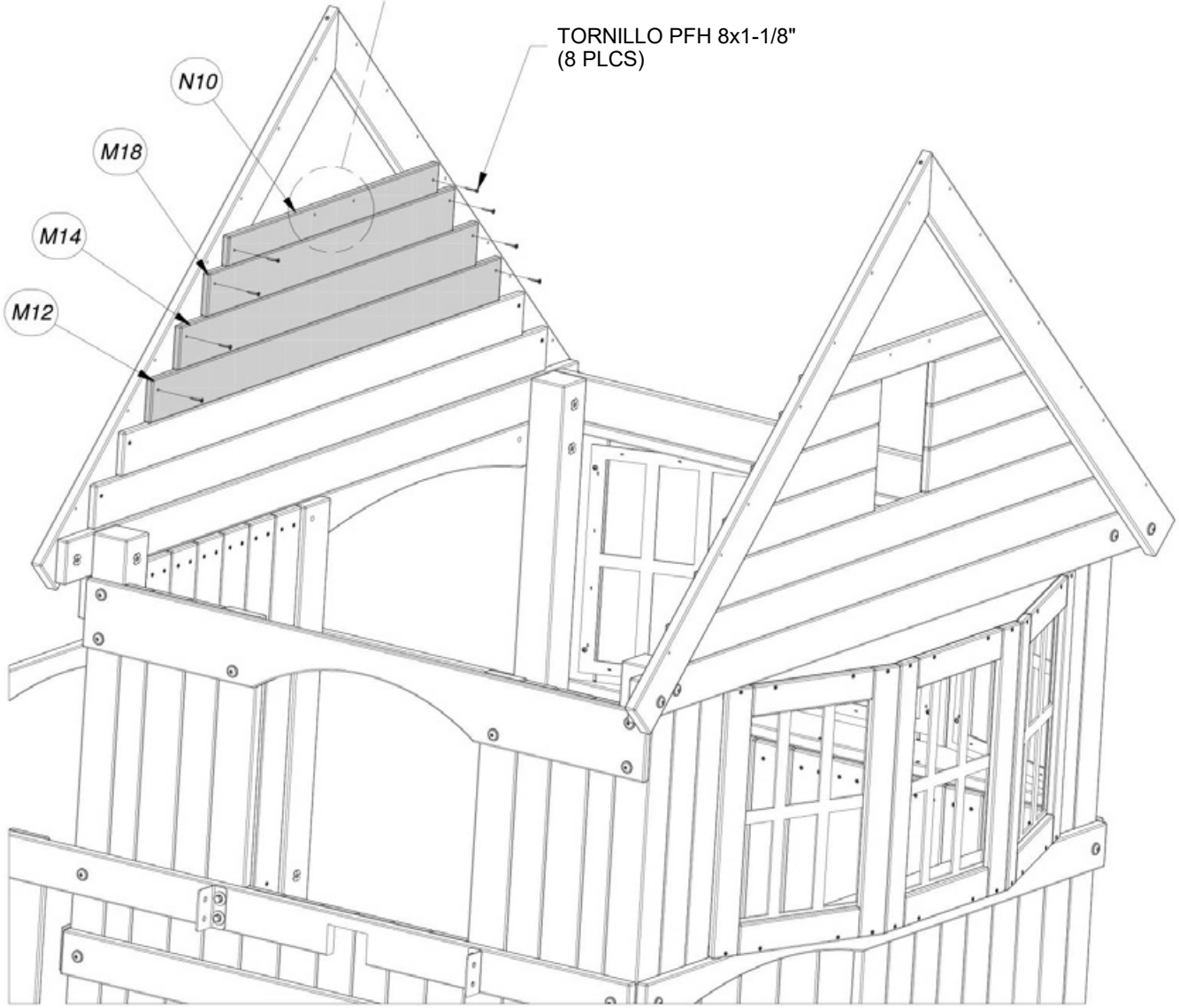

(2) ***N7 - PERFIL DE CONTORNO DEL GABLETE - W4L04648***
5/8"x2 3/8"x11 1/2" (16x60x292)

(4) ***N9 - PERFIL DE CONTORNO DEL GABLETE - W4L04649***
5/8"x2 3/8"x6 1/2" (16x60x165)

(2) ***K6 - DISEÑO DE CLARABOYA TRIANGULAR - W4L04827***
5/8"x5 1/4"x10 3/8" (16x134x265)

MONTAJE DEL FUERTE
PASO 46

(22) ***TORNILLO PFH 8x1-1/8" H100088***

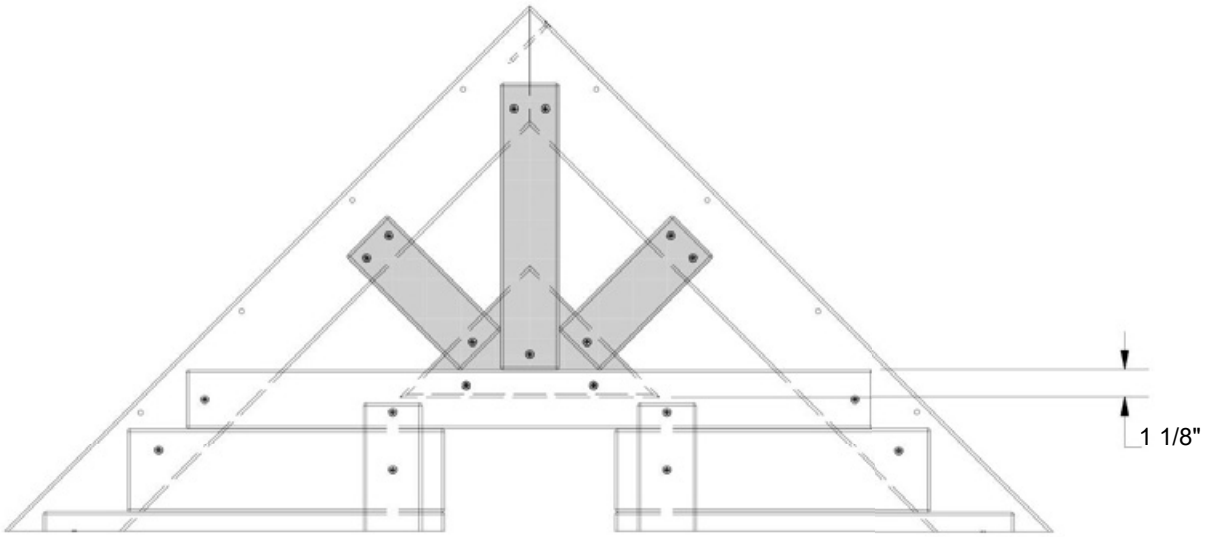

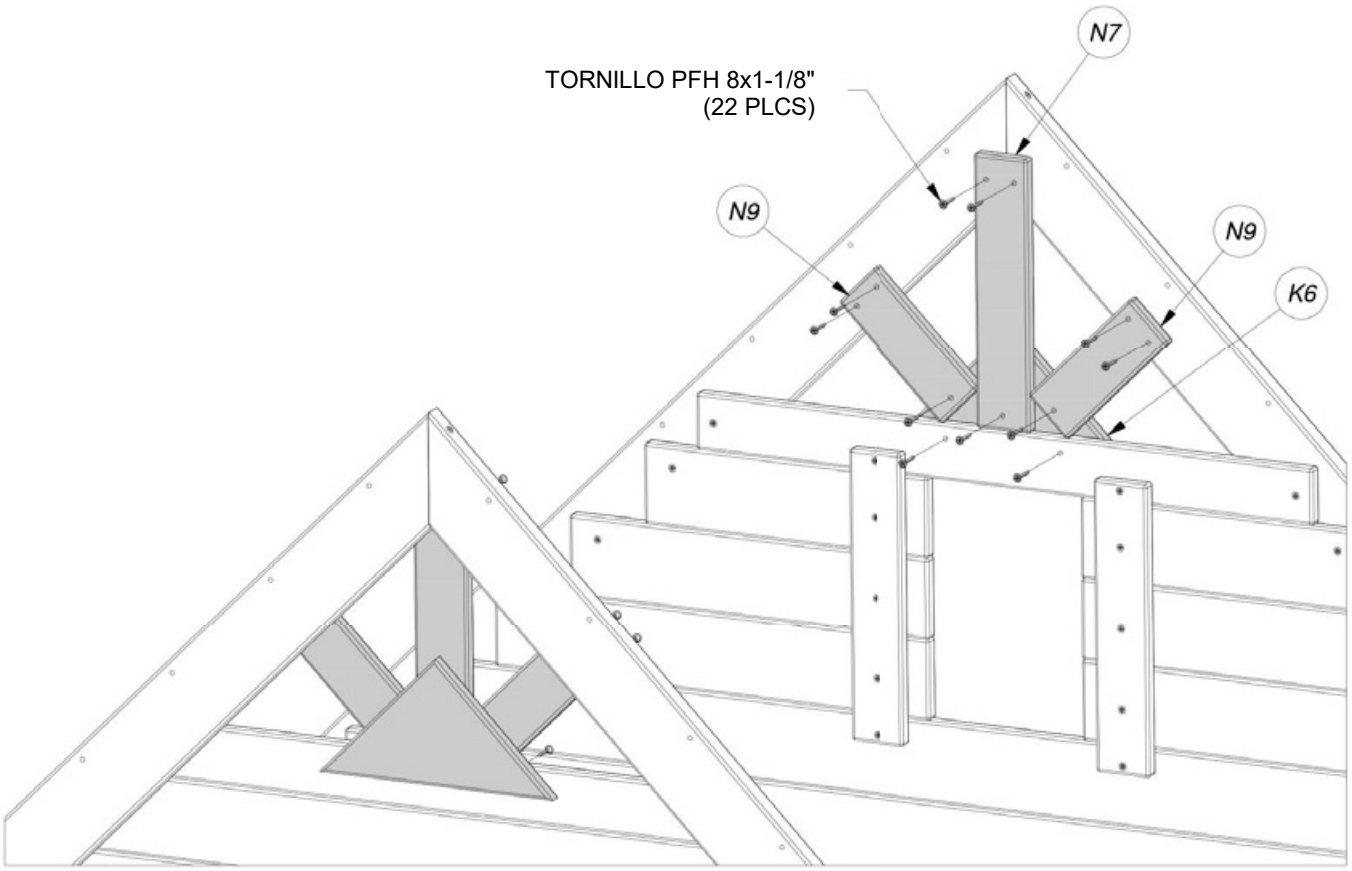

(1) VENTANA 216x267 COLOR VERDE - A100146

MONTAJE DEL FUERTE
PASO 47

TORNILLO
(4) PWH
8x3/4
H100070

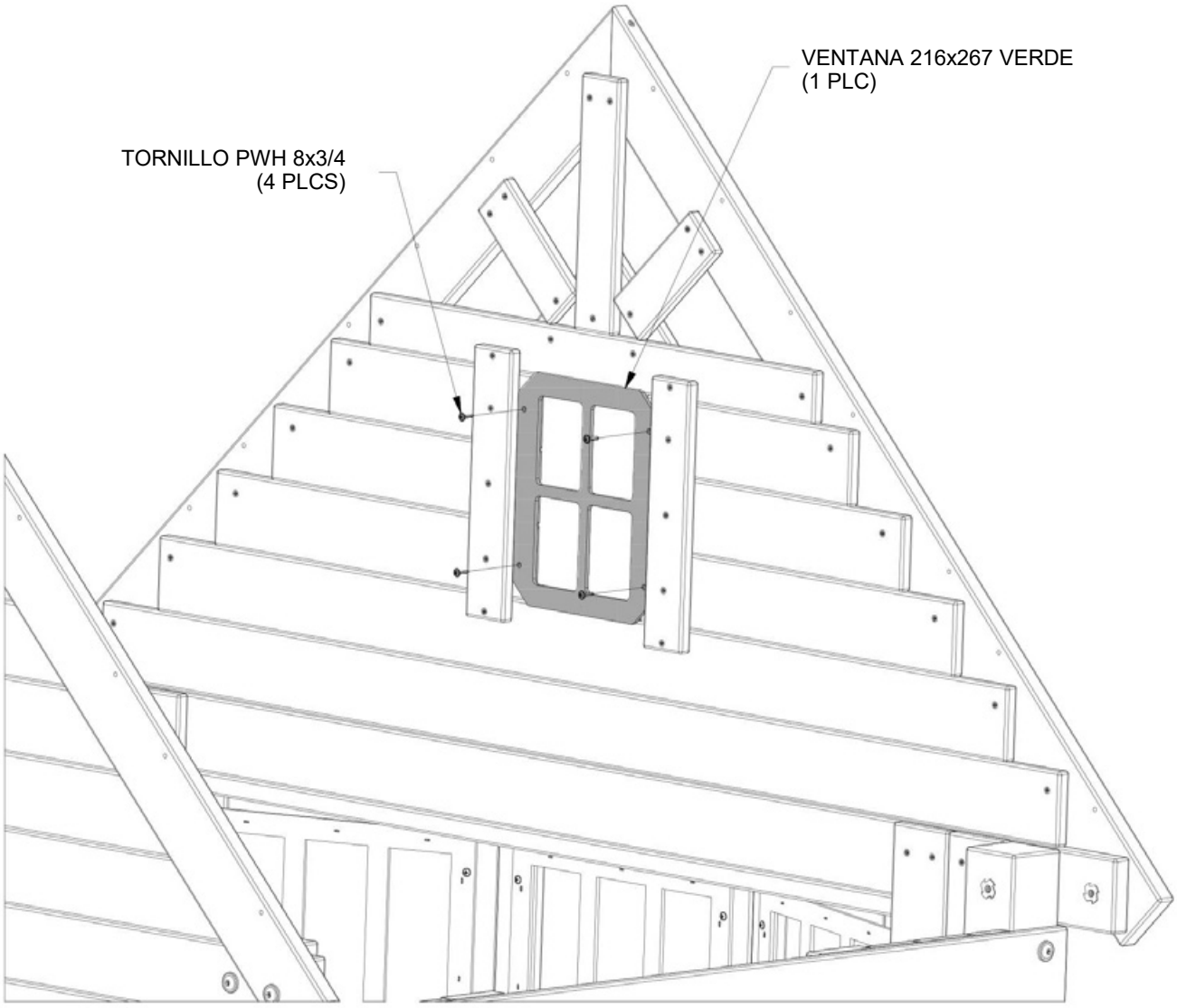

(1) ***M11 - TOPE DE SOFITO - W4L04653***
5/8"x3 3/8"x50 1/4" (16x86x1277)

(1) ***N2 - TOPE DE SOFITO - W4L04654***
5/8"x2 3/8"x50 1/4" (16x60x1277)

MONTAJE DEL FUERTE
PASO 48

(6) ***TORNILLO PFH 8x1-1/2"***
H100086

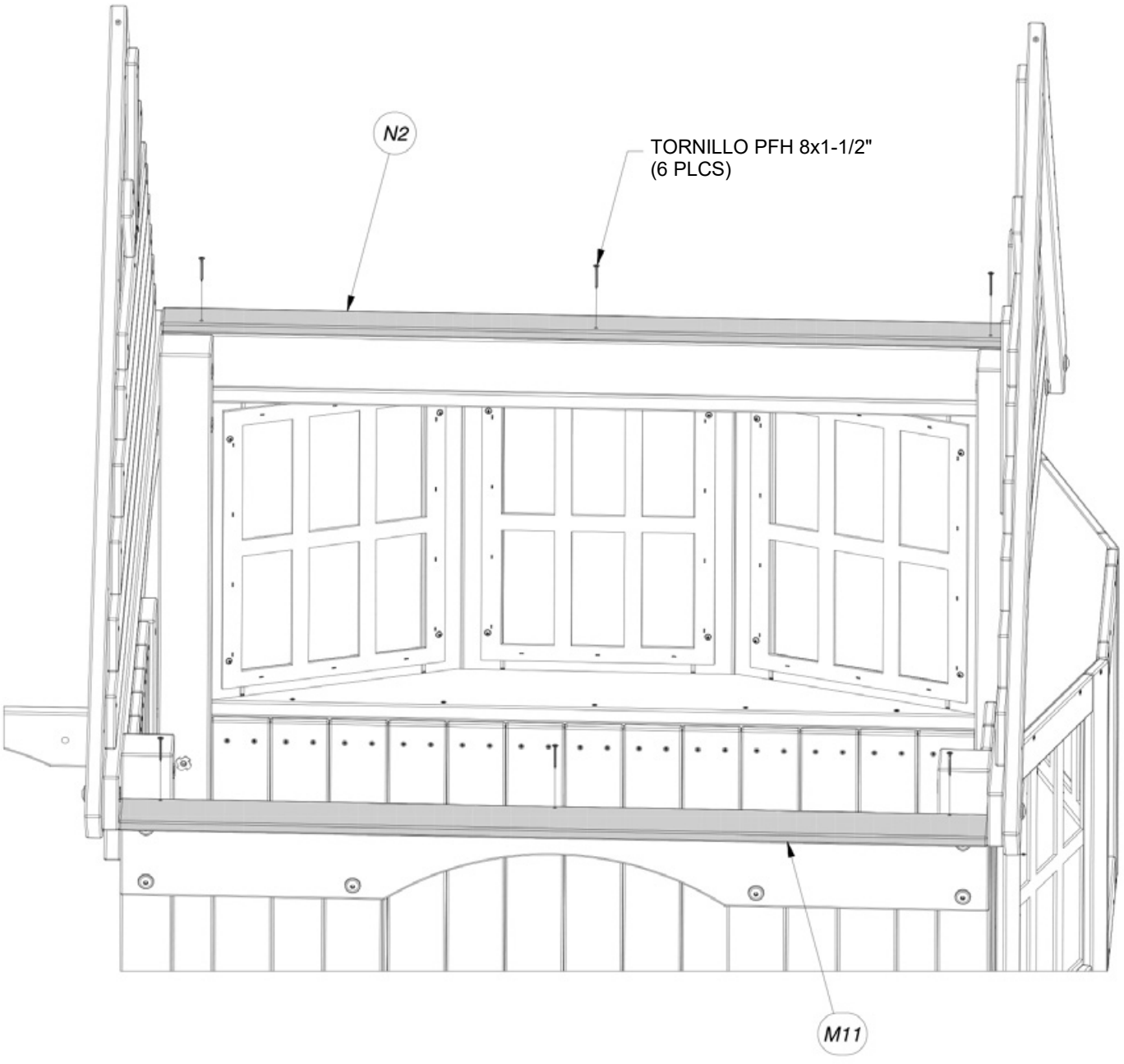

(1) ***RP3 - PANEL SUPERIOR DEL TECHO - W2A02626***
1 5/8"x20 5/8"x59" (42x524x1499)

(2) ***RP6 - PANEL DEL TECHO - W2A02627***
1 5/8"x15 5/8"x59" (42x396x1499)

MONTAJE DEL FUERTE
PASO 49

(14) ***TORNILLO PFH 8x2 1/4 H100091***

NOTA:
COMIENCE CON EL PANEL SUPERIOR.
LOS BORDES DEBEN QUEDAR AL MISMO NIVEL.

TORNILLO PFH 8x2 1/4
(14 PLCS)

(1) N3 - SOPORTE DE TECHO - W103535
5/8"x2 3/8"x47" (16x60x1193)

MONTAJE DEL FUERTE
PASO 50

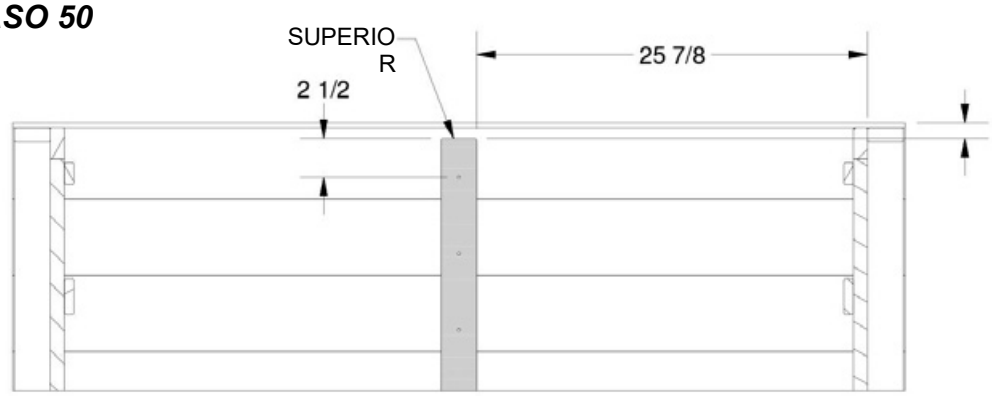

TORNILLO PFH
(9) 8x1-1/8"
H100088

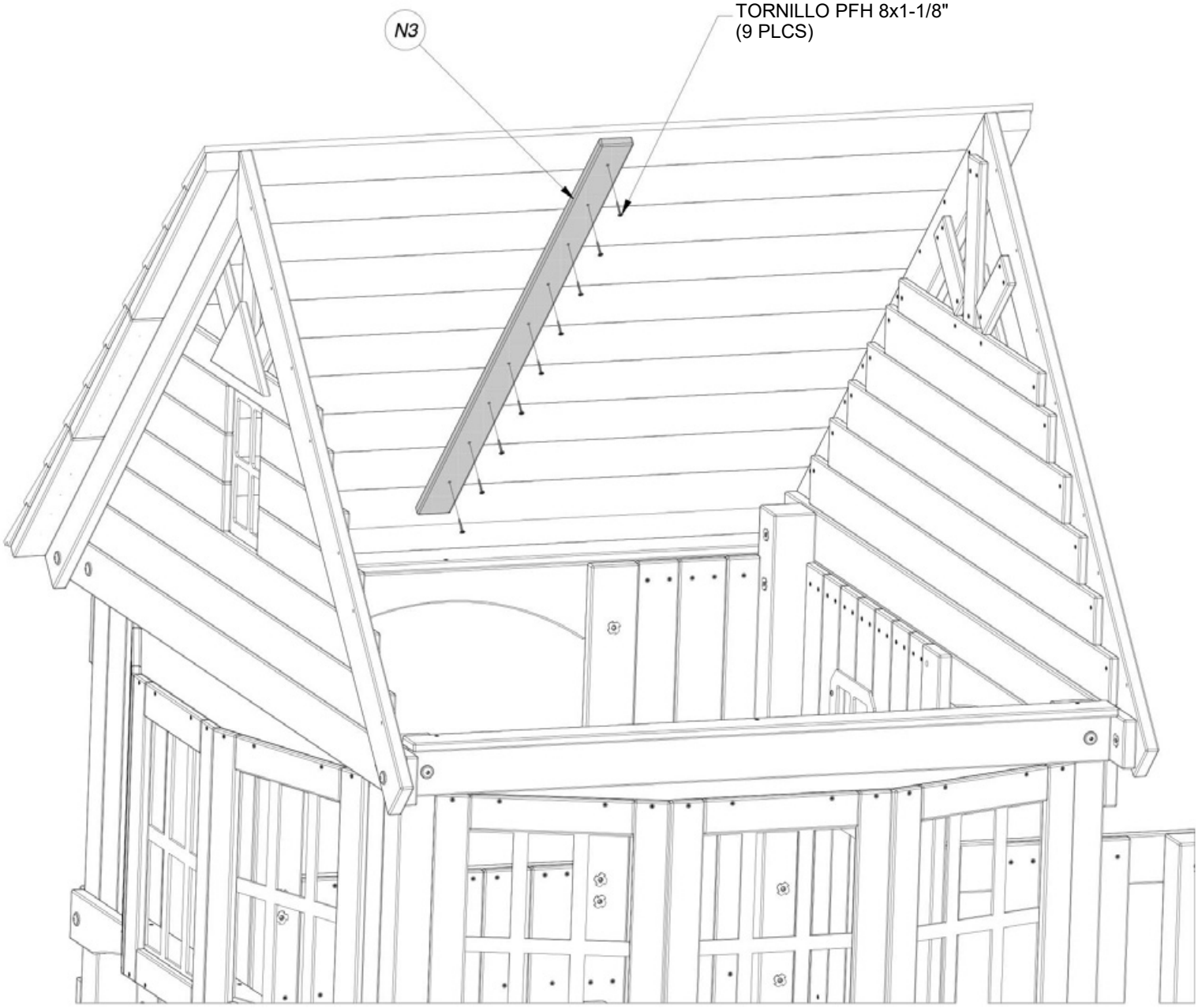

MONTAJE DEL FUERTE
PASO 51

REPITA LOS PASOS 48 Y 49 PARA INSTALAR LOS PANELES DE TECHO DEL LADO IZQUIERDO.

(1) MONTAJE DEL TECHO DEL PÓRTICO

MONTAJE DEL FUERTE
PASO 52

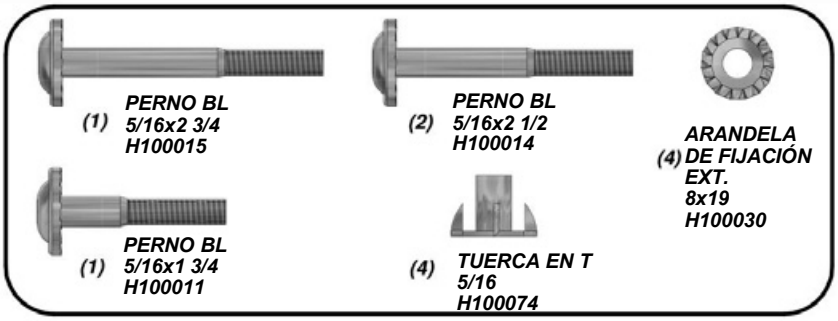

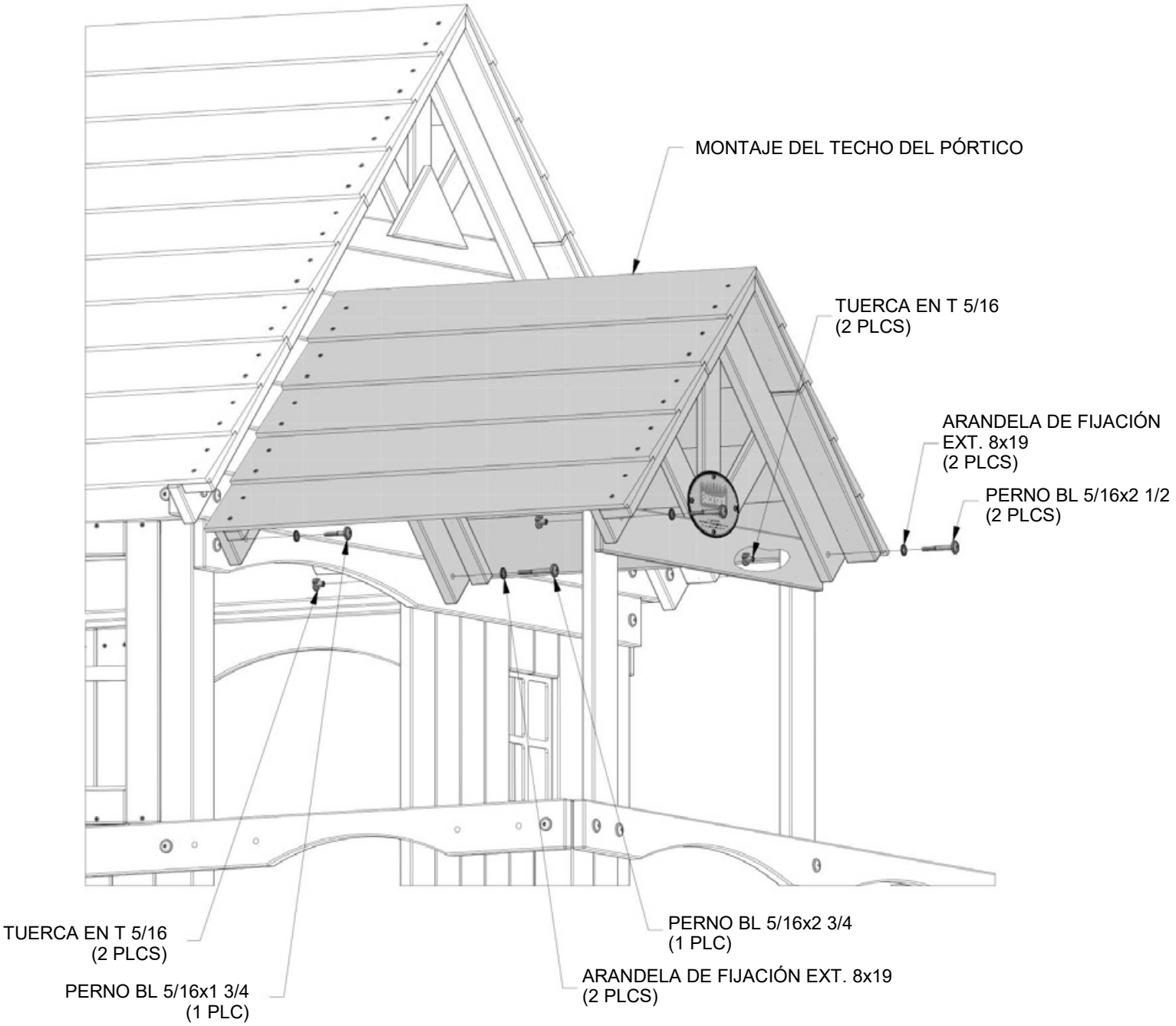

(1) SOPORTE EN ESCUADRA
51x32x82x3.175
A100396

(1) MONTAJE DE VIGA DEL COLUMPIO

MONTAJE DEL FUERTE
PASO 53

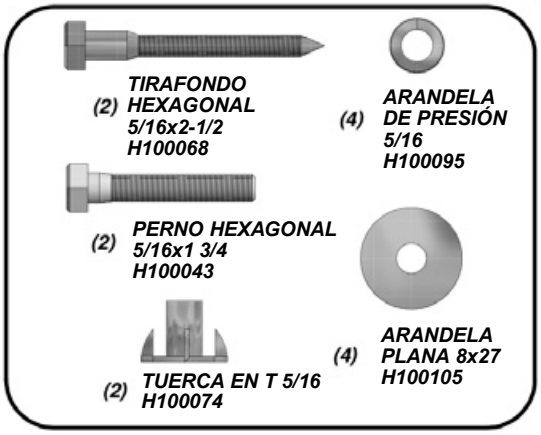

SOPORTE EN ESCUADRA 51x32x82x3.175
(1 PLC)

TUERCA EN
T 5/16
(2 PLCS)

UTILIZANDO EL SOPORTE COMO GUÍA, TALADRE ORIFICIOS DE 3/8"

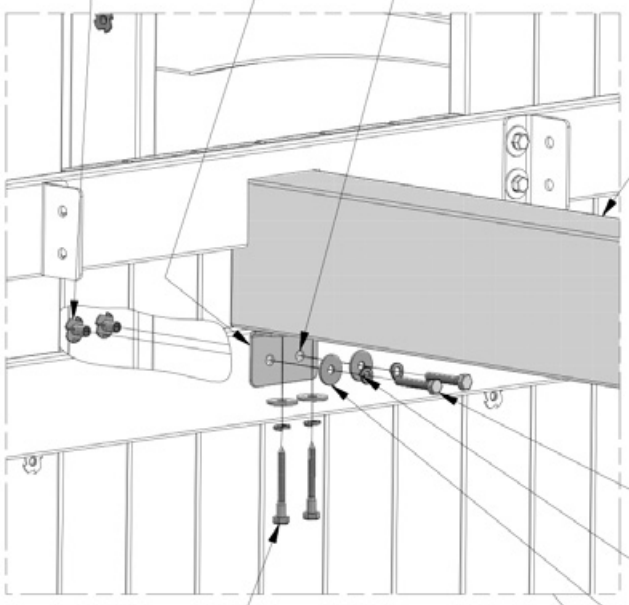

MONTAJE DE VIGA
DEL COLUMPIO

PERNO HEXAGONAL 5/16x1 3/4
(2 PLCS)

ARANDELA DE PRESIÓN 5/16
(4 PLCS)

ARANDELA PLANA 8x27
(4 PLCS)

TIRAFONDO HEXAGONAL
5/16x2-1/2
(2 PLCS)

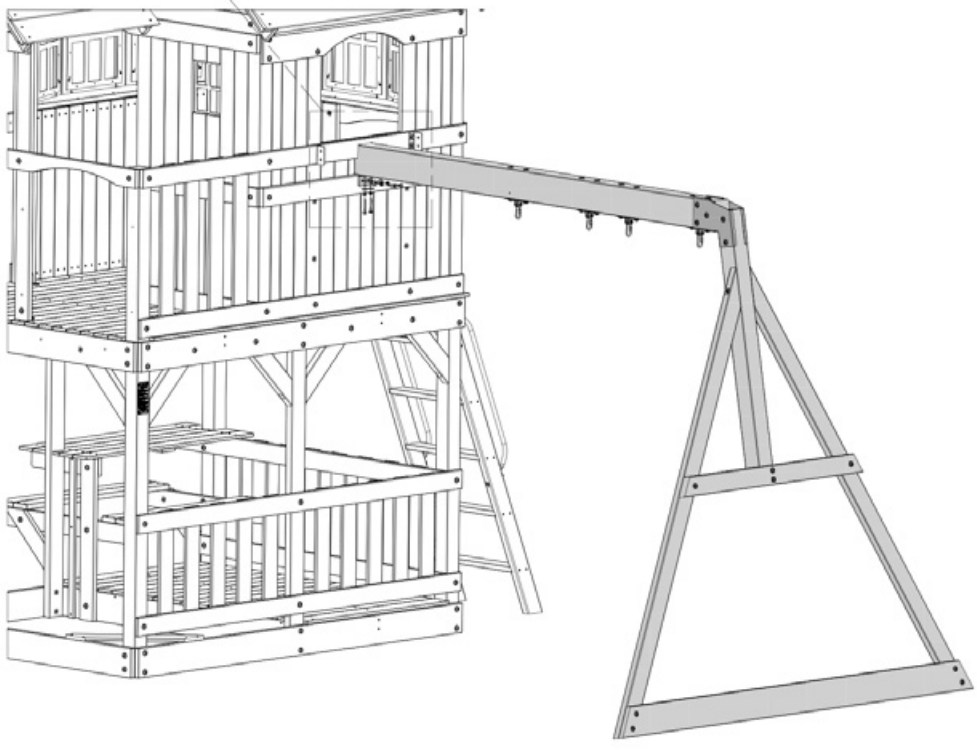

(1) MONTAJE DE LA PLATAFORMA DEL MIRADOR

MONTAJE DEL FUERTE
PASO 54

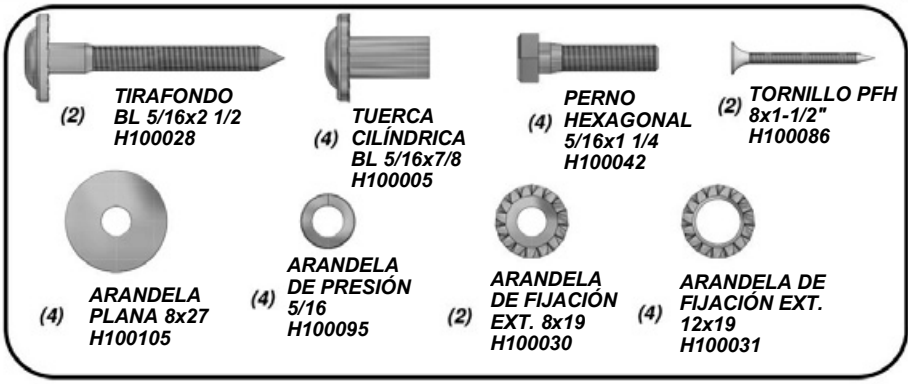

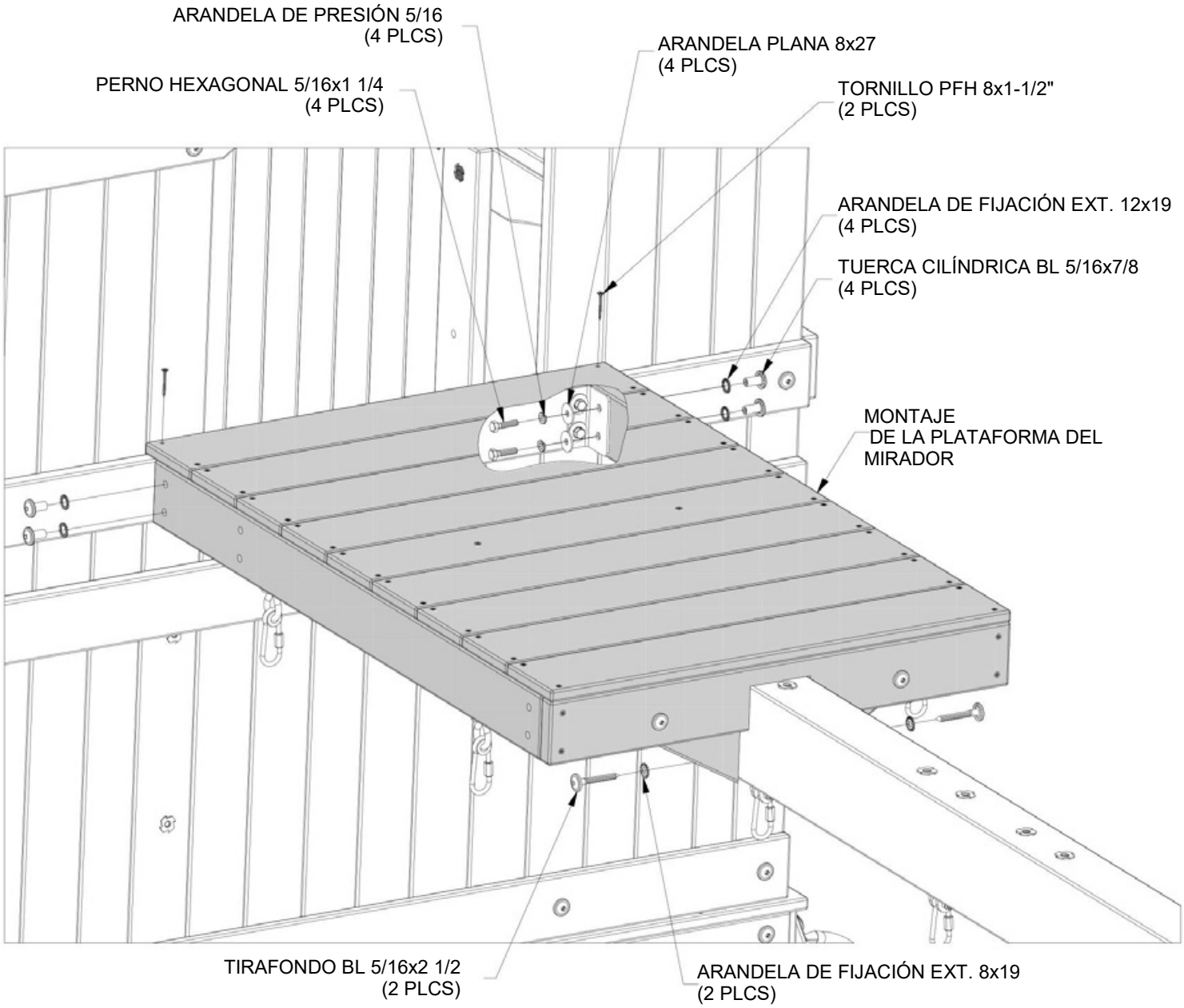

(2) SOPORTE EN ESCUADRA 51x32x82x3.175 A100396

MONTAJE DEL FUERTE
PASO 55

(8) TIRAFONDO HEXAGONAL 5/16x1-1/2 H100066

(8) ARANDELA DE PRESIÓN 5/16 H100095

(8) ARANDELA PLANA 8x27 H100105

TIRAFONDO HEXAGONAL
5/16x1-1/2
(8 PLCS)

ARANDELA DE PRESIÓN 5/16
(8 PLCS)

ARANDELA PLANA 8x27
(8 PLCS)

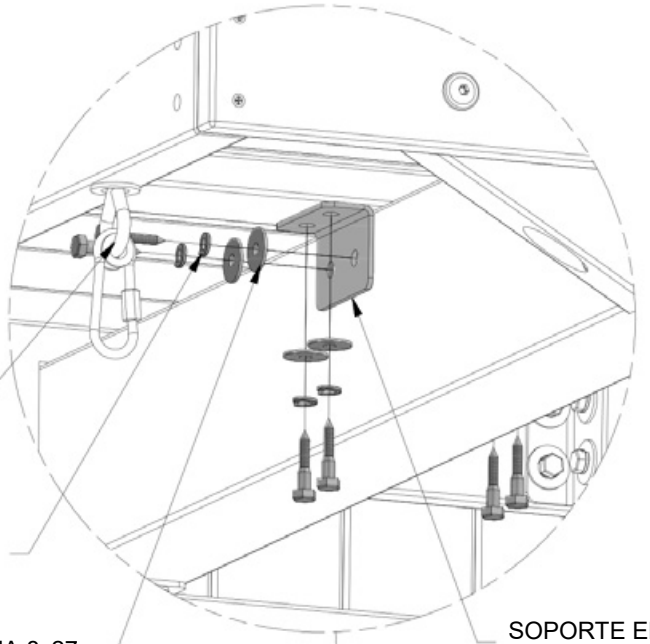

SOPORTE EN ESCUADRA
51x32x82x3.175
(2 PLCS)

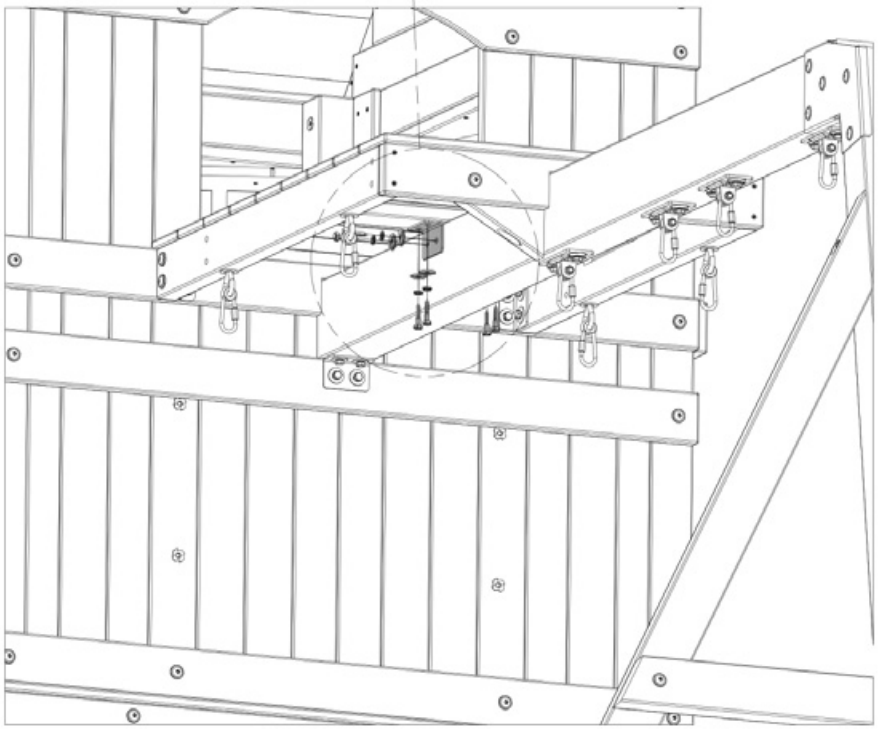

(2) ***F3 - SOPORTE DE PARED DEL MIRADOR - W4L11779***
1 3/8"x2 3/8"x37 1/2" (36x60x952)

(2) ***F2 - SOPORTE DE PARED DEL MIRADOR - W4L11780***
1 3/8"x2 3/8"x37 1/2" (36x60x952)

MONTAJE DEL FUERTE
PASO 56

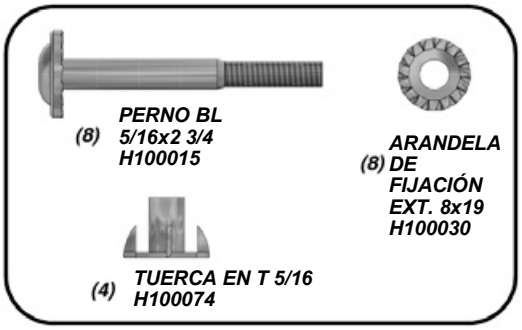

(8) ***PERNO BL 5/16x2 3/4 H100015***

(8) ***ARANDELA DE FIJACIÓN EXT. 8x19 H100030***

(4) ***TUERCA EN T 5/16 H100074***

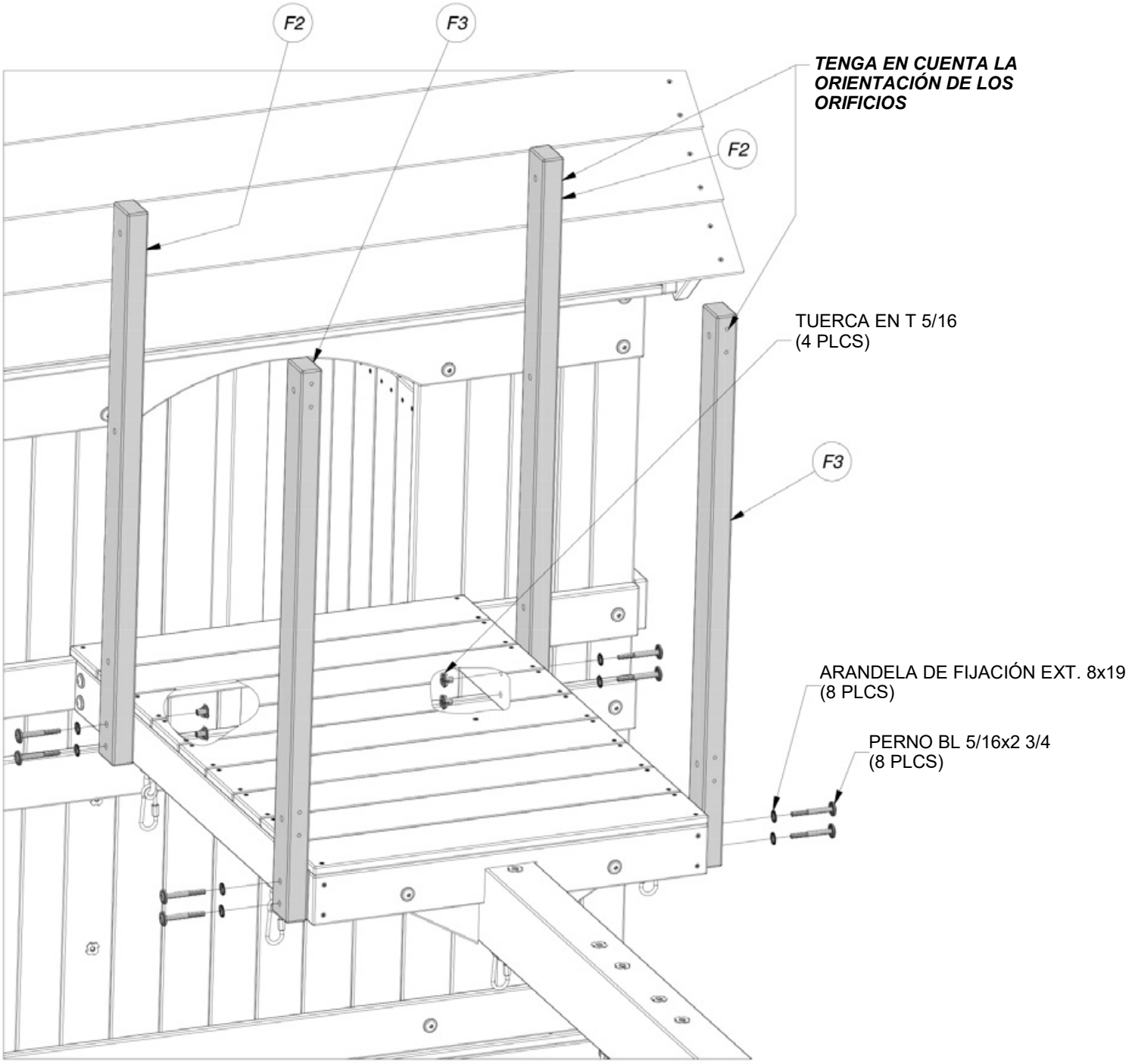

(2) ***H31 - GUÍA DE PARED DEL MIRADOR - W4L11781***
1"x3 3/8"x38 7/8" (24x86x988)

(1) ***H30 - GUÍA DE PARED DEL MIRADOR - W4L11782***
1"x3 3/8"x29 7/8" (24x86x758)

MONTAJE DEL FUERTE
PASO 57

(4) ***TIRAFONDO BL 5/16x2 1/2 H100028***

(4) ***PERNO BL 5/16x2 1/4 H100013***

(4) ***TUERCA EN T 5/16 H100074***

(8) ***ARANDELA DE FIJACIÓN EXT. 8x19 H100030***

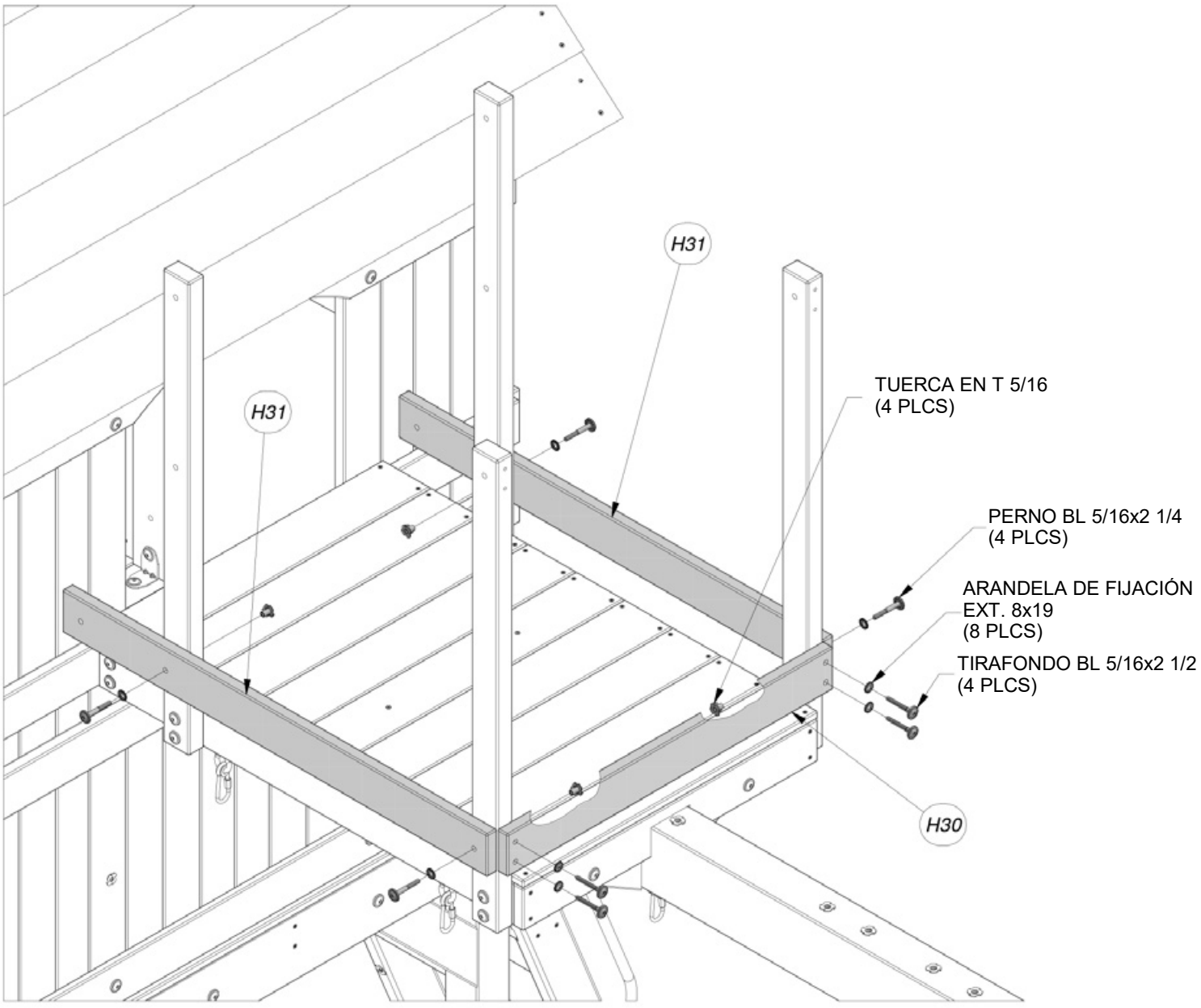

SOPORTE EN ESCUADRA
(2) 2.5x38x50x55
A100340

MONTAJE DEL FUERTE
PASO 58

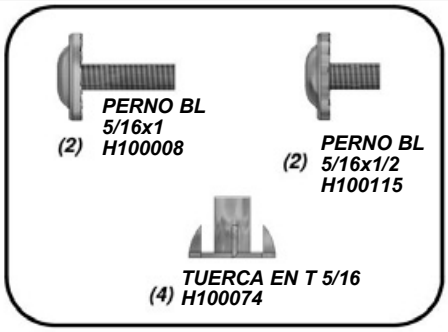

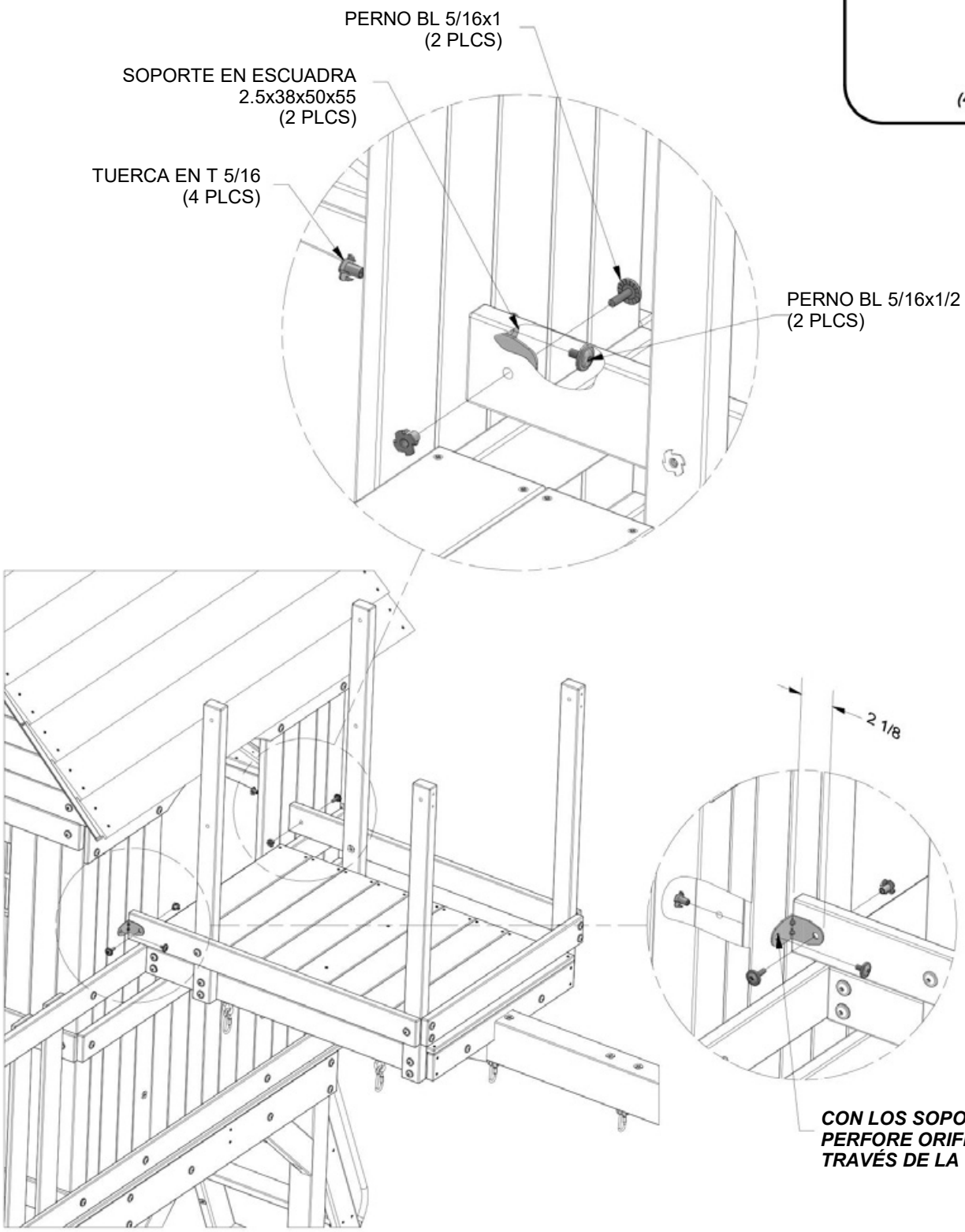

CON LOS SOPORTES COMO GUÍA, PERFORE ORIFICIOS DE 3/8" A TRAVÉS DE LA TABLA DE PARED.

(2) **M4 - GUÍA DE PARED DEL MIRADOR - W4L11773**
5/8"x3 3/8"x29 7/8" (16x86x758)

(1) **H30 - GUÍA DE PARED DEL MIRADOR - W4L11782**
1"x3 3/8"x29 7/8" (24x86x758)

(2) **H29 - GUÍA DE PARED DEL MIRADOR - W4L11783**
1"x3 3/8"x30 5/8" (24x86x778)

MONTAJE DEL FUERTE
PASO 59

(4) **PERNO BL 5/16x2 1/4 H100013**

(4) **TIRAFONDO BL 5/16x2 1/2 H100028**

(8) **TIRAFONDO BL 5/16x2 H100027**

(16) **ARANDELA DE FIJACIÓN EXT. 8x19 H100030**

(4) **TUERCA EN T 5/16 H100074**

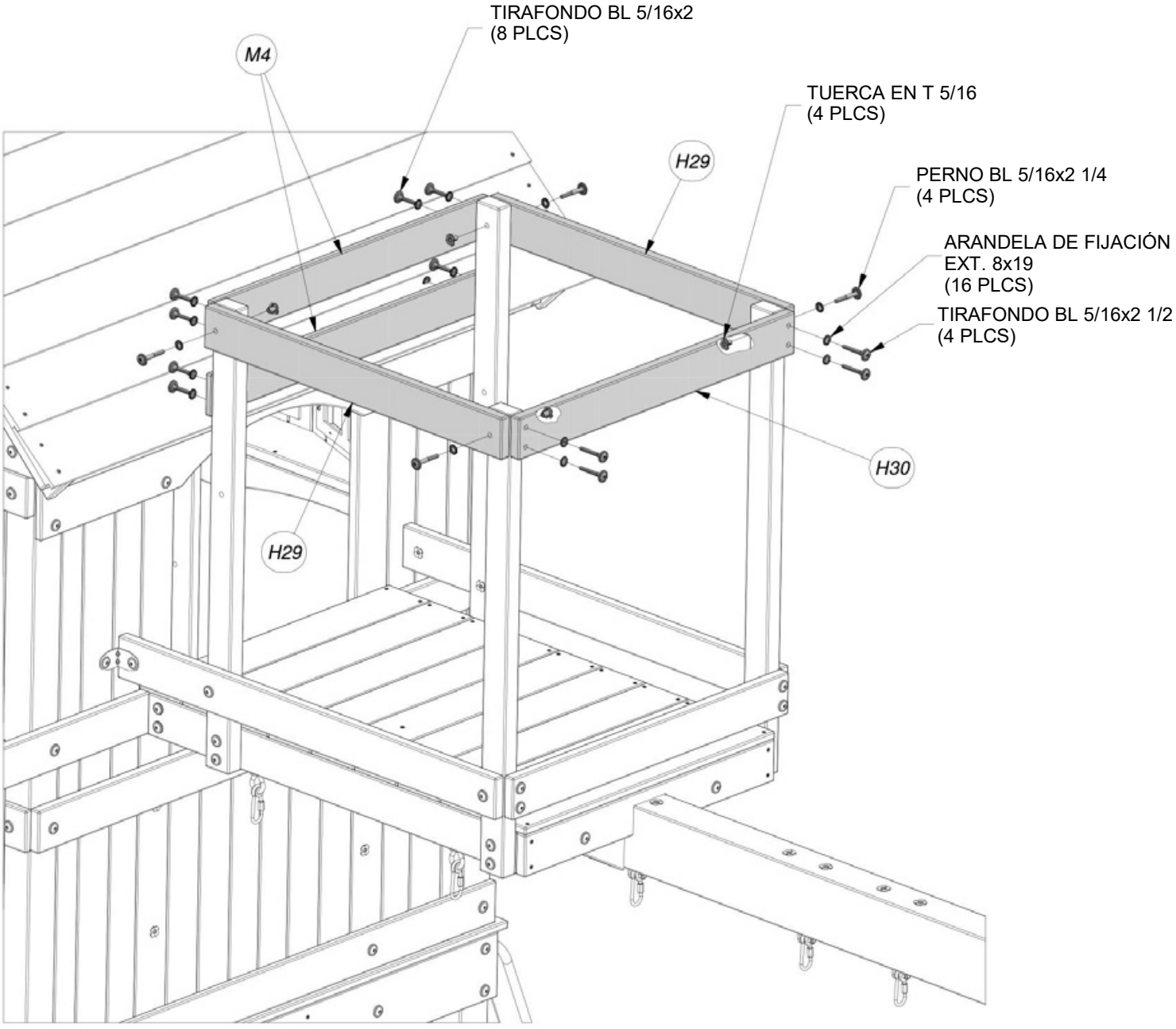

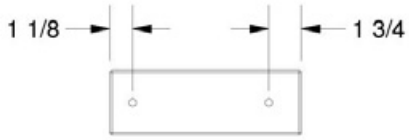

(2) ***M32 - GUÍA DE PARED DEL MIRADOR - W4L04671***
5/8"x3 3/8"x10" (16x86x254)

(2) ***H12 - CABIO DE TECHO - W4L04640***

MONTAJE DEL FUERTE
PASO 60

CON LOS SOPORTES COMO GUÍA, PERFORE ORIFICIOS DE 3/8" A TRAVÉS DE LA PARED.

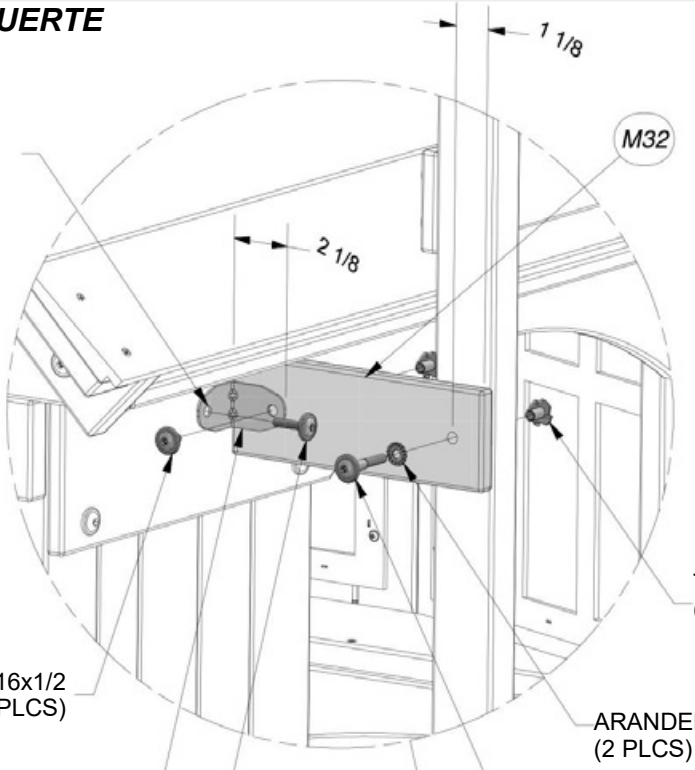

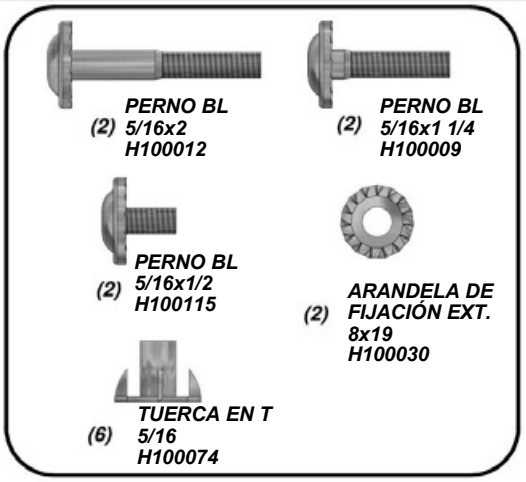

TUERCA EN T 5/16
(6 PLCS)

PERNO BL 5/16x1/2
(2 PLCS)

ARANDELA DE FIJACIÓN EXT. 8x19
(2 PLCS)

SOPORTE EN ESCUADRA
2.5x38x50x55
(2 PLCS)

PERNO BL 5/16x2
(2 PLCS)

PERNO BL 5/16x1 1/4
(2 PLCS)

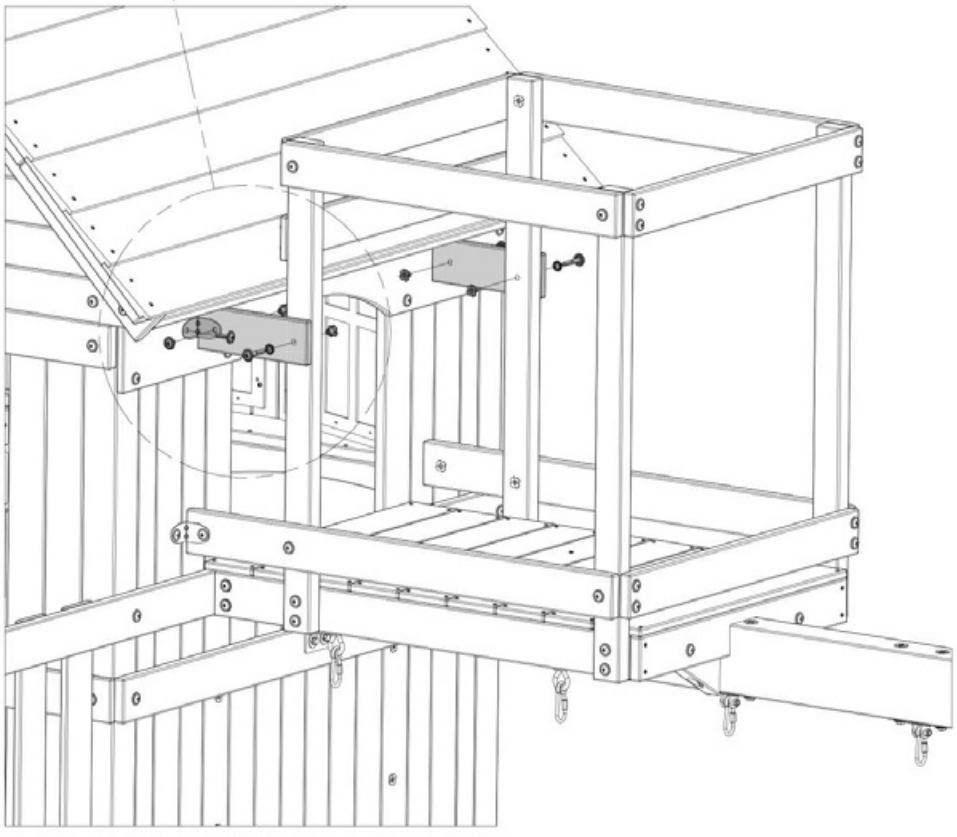

(2) ***N4 - GUÍA DE PARED DEL MIRADOR - W4L04673***
5/8"x2 3/8"x19" (16x60x483)

MONTAJE DEL FUERTE
PASO 61

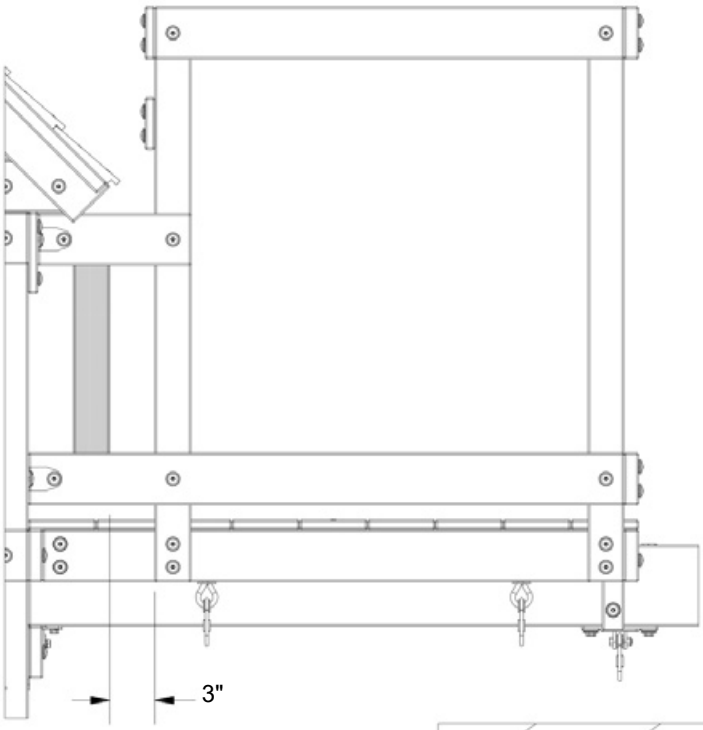

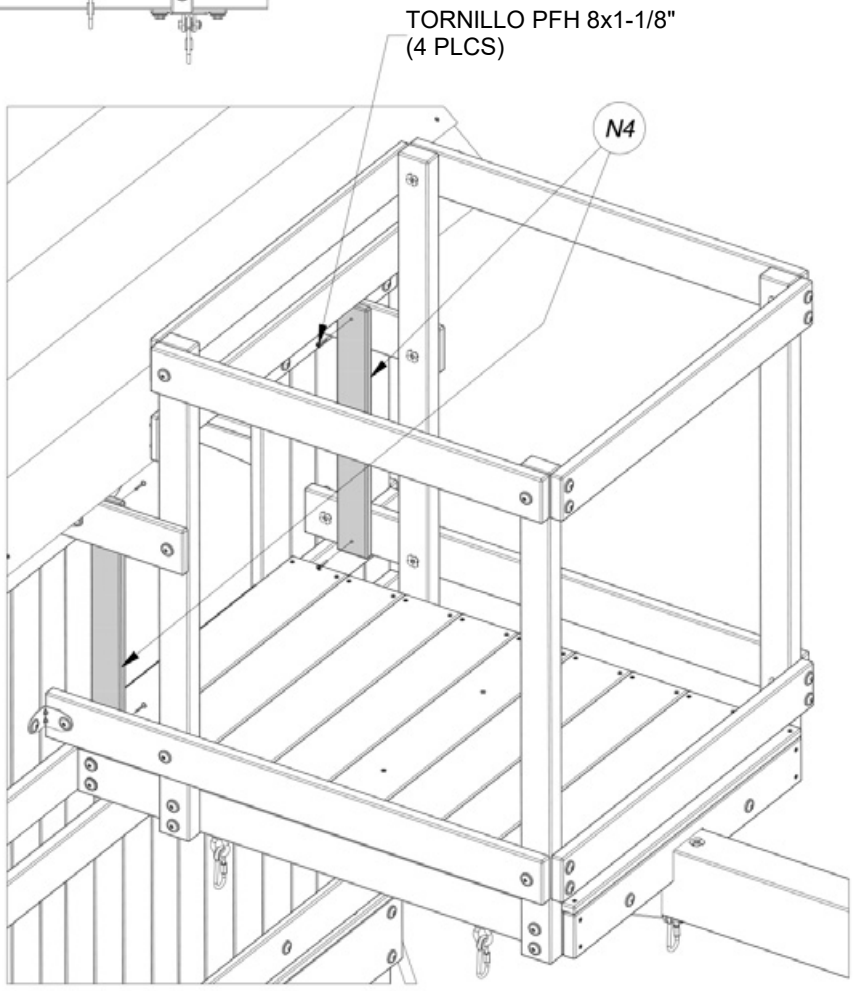

(6) ***O1 - GUÍA DE PARED DEL MIRADOR - W4L04672***
5/8"x1 3/8"x32 1/2" (16x34x825)

MONTAJE DEL FUERTE
PASO 62

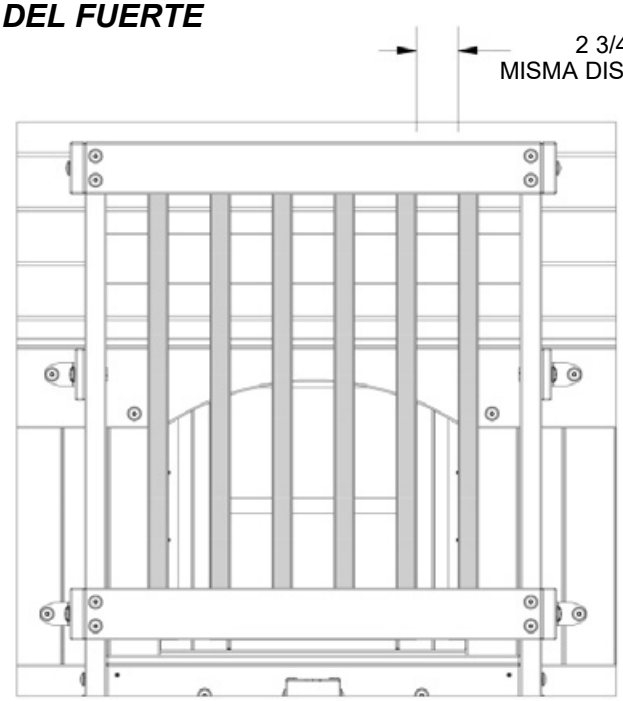

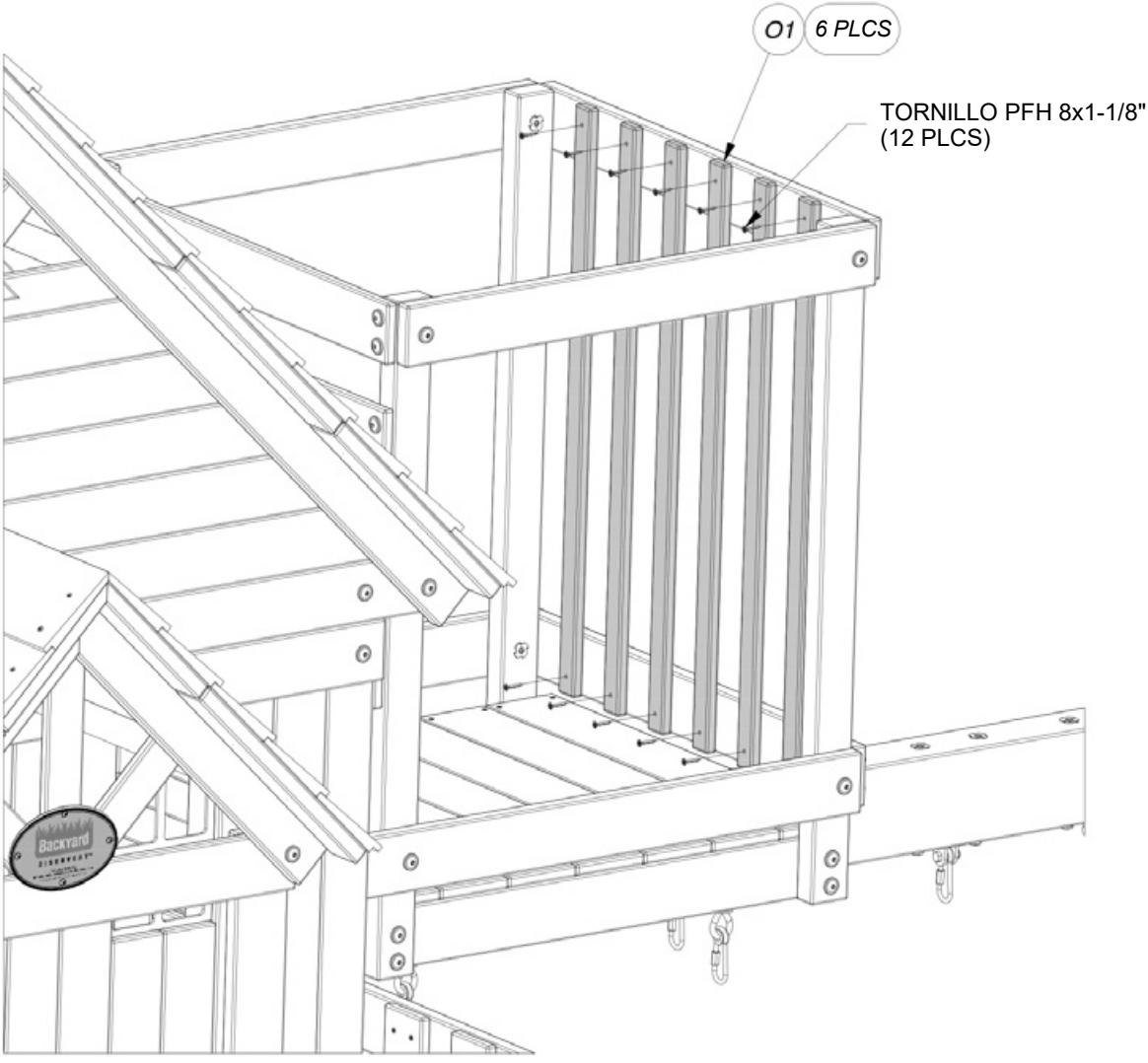

(12) ***O1 - GUÍA DE PARED DEL MIRADOR - W4L04672***
5/8"x1 3/8"x32 1/2" (16x34x825)

MONTAJE DEL FUERTE
PASO 63

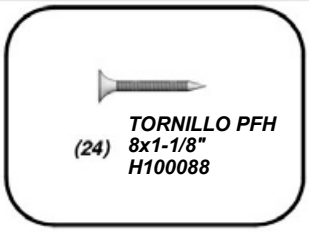

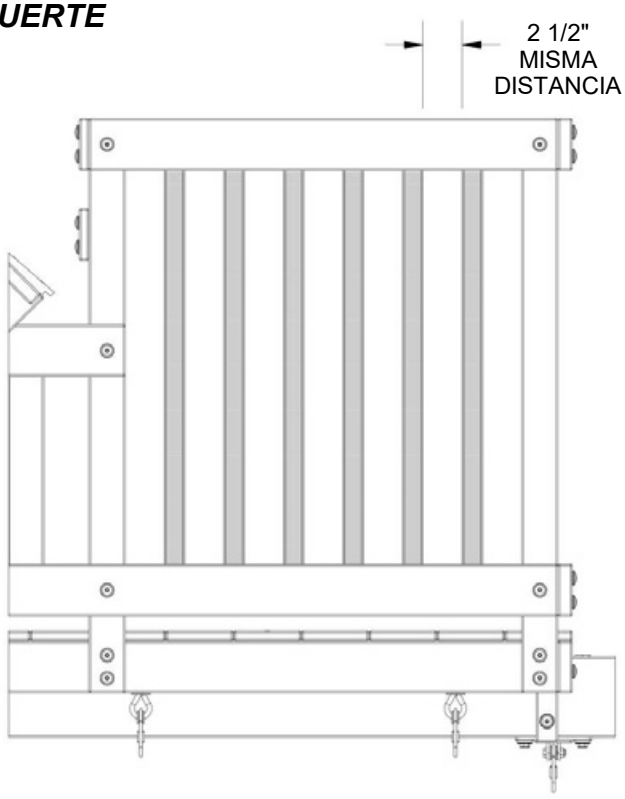

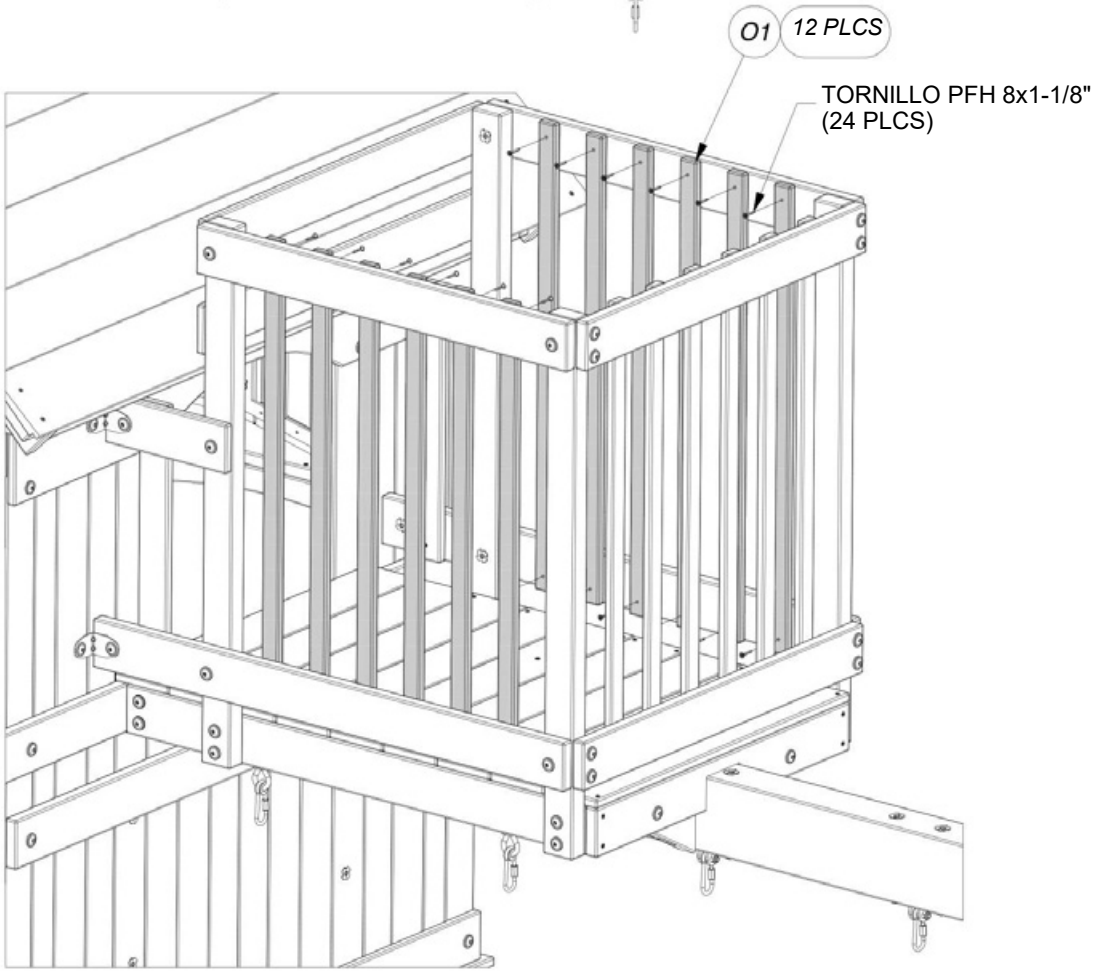

(1) TELESCOPIO - A100104

(1) F1 - BLOQUE DE MONTAJE DEL TELESCOPIO - W4L04674
1 3/8"x2 3/8"x3" (36x60x76)

MONTAJE DEL FUERTE
PASO 64

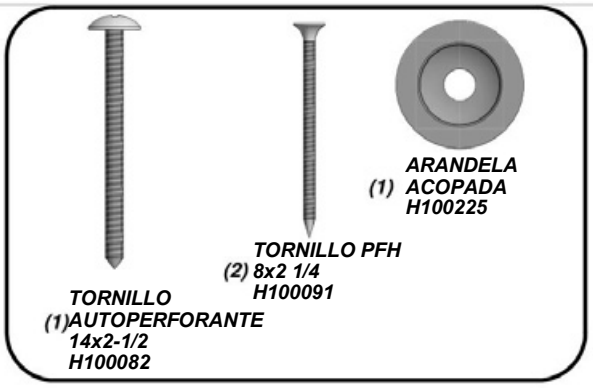

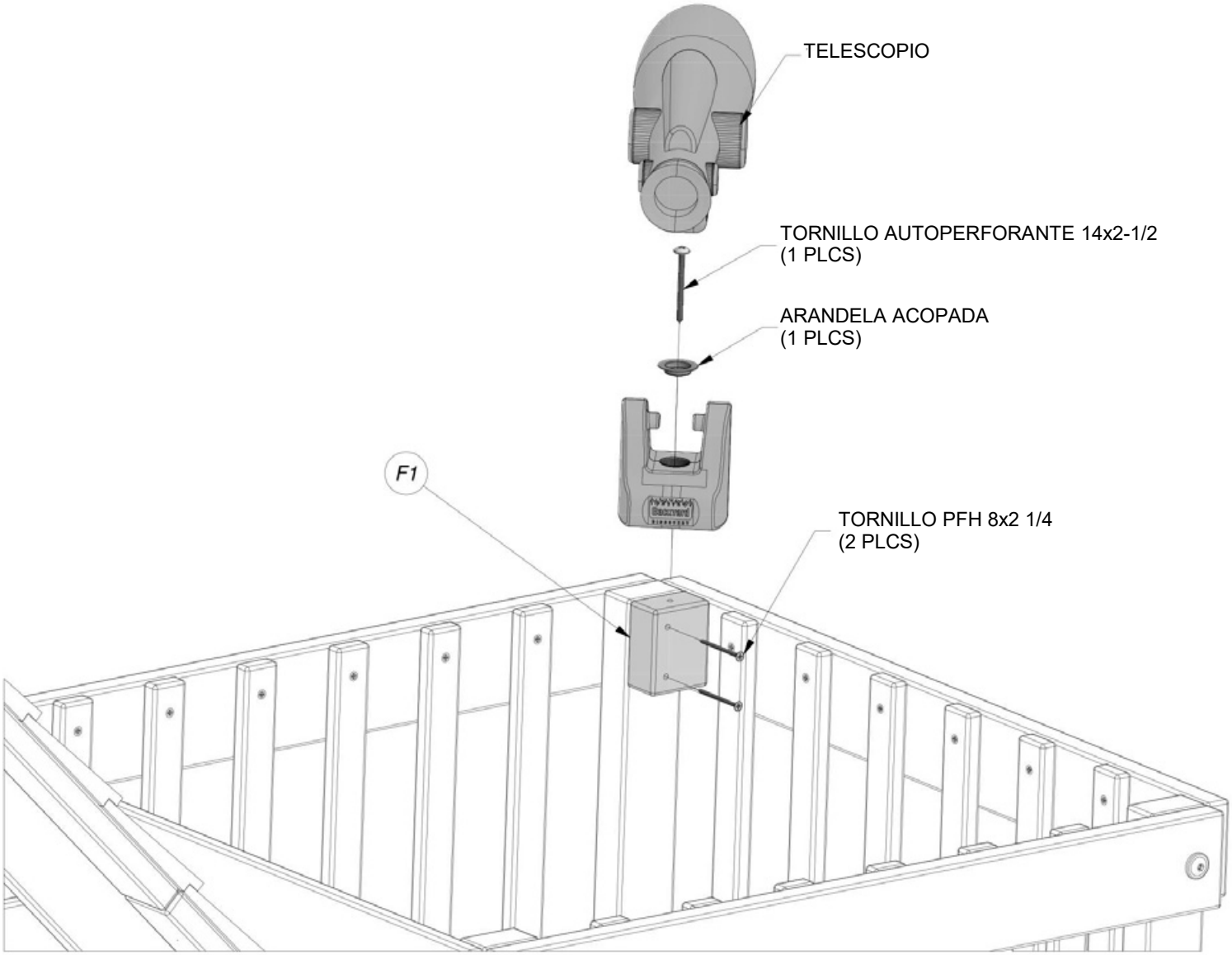

(4) - MANIJA DE METAL VERDE 381 c/c - A100118

MONTAJE DEL FUERTE
PASO 65

(4) TIRAFONDO BL 5/16x1 1/2 H100026

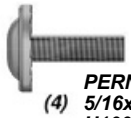

(4) PERNO BL 5/16x1 H100008

(4) TUERCA EN T 5/16 H100074

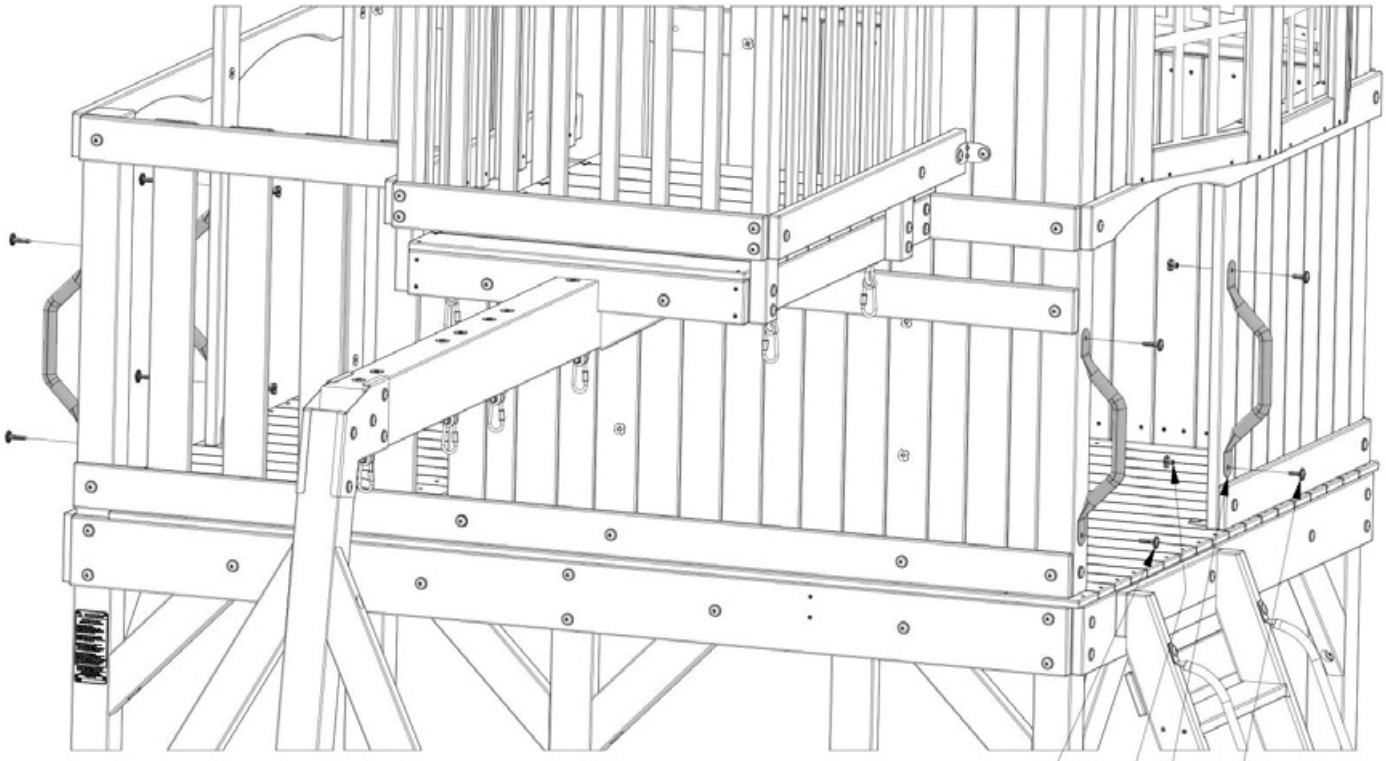

TIRAFONDO BL 5/16x1 1/2
(4 PLCS)

TUERCA EN T 5/16
(4 PLCS)

ASIDERO DE METAL COLOR VERDE 381 c/c
(4 PLCS)

PERNO BL 5/16x1
(4 PLCS)

(1) MONTAJE DEL MURO DE ESCALADA

MONTAJE FINAL
PASO 1

(2) PERNO BL 5/16x1 1/2
H100010

(2) ARANDELA DE FIJACIÓN EXT. 8x19
H100030

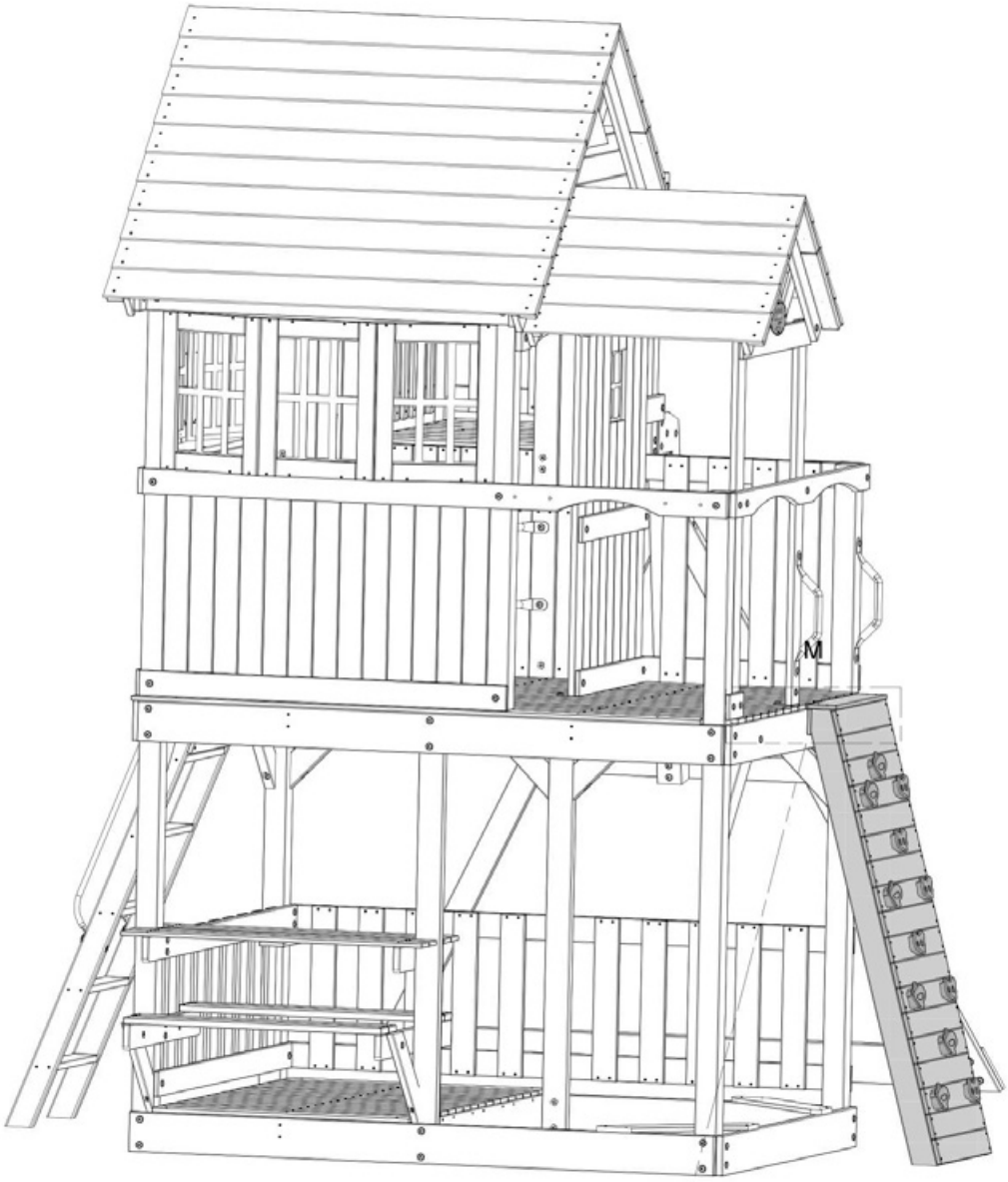

ARANDELA DE FIJACIÓN EXT. 8x19
(2 PLCS)

PERNO BL 5/16x1 1/2
(2 PLCS)

MONTAJE DEL MURO
DE ESCALADA

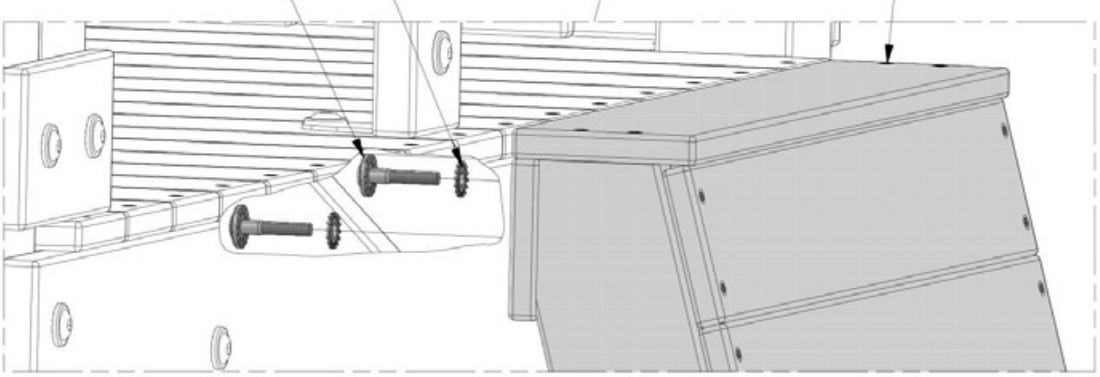

(1) MONTAJE DE BARRAS TREPADORAS

MONTAJE FINAL
PASO 2

(4) TUERCA EN T 5/16 H100074

(4) PERNO BL 5/16x1 H100008

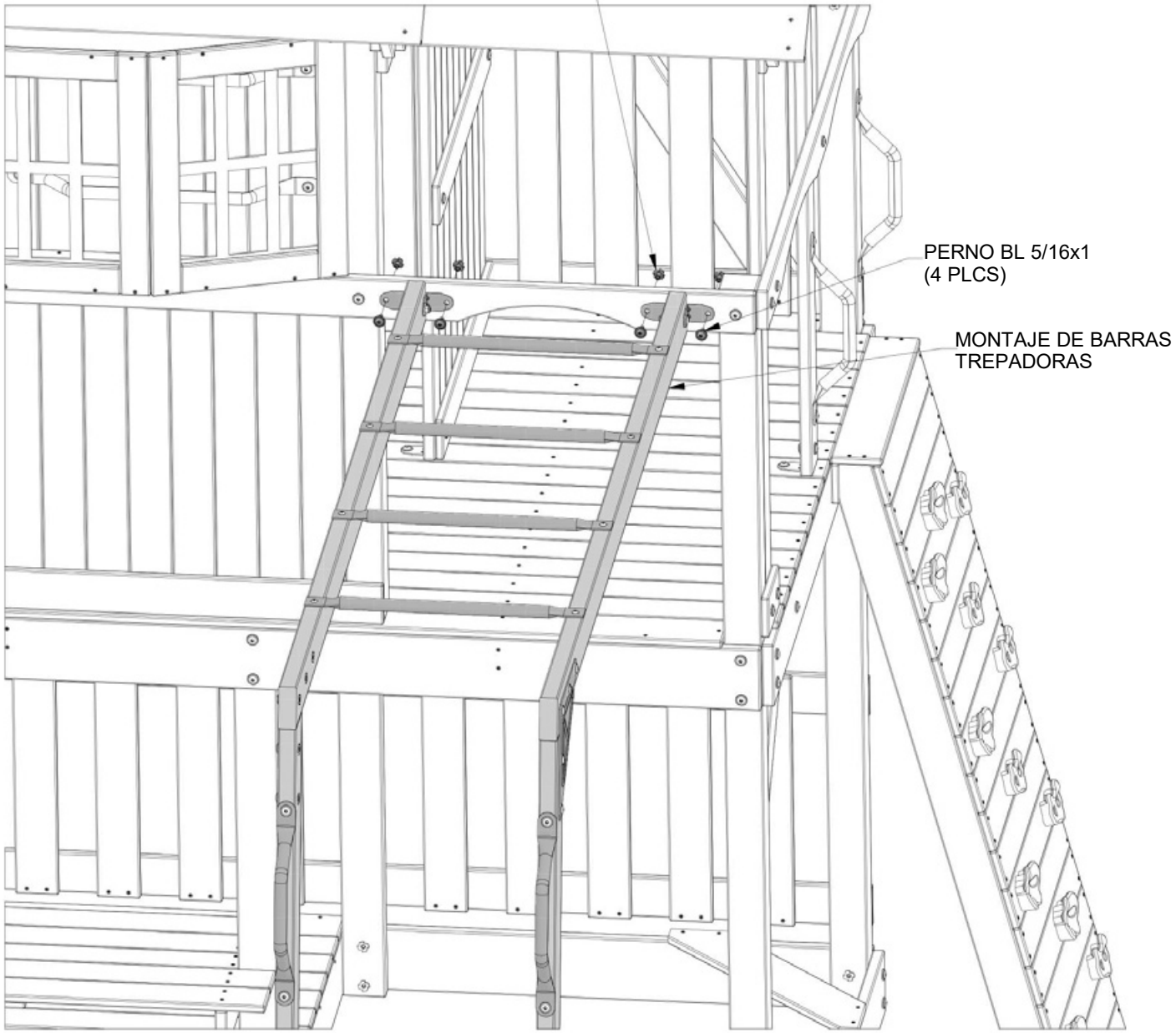

(1) TOBOGÁN

MONTAJE FINAL
PASO 3

(3) PERNO BL 5/16x1/2 H100115

(3) TUERCA EN T 5/16 H100074

NOTA:
CENTRE EL TOBOGÁN EN LA ABERTURA. UTILIZANDO LAS DIMENSIONES A CONTINUACIÓN COMO PLANTILLA, PERFORE TRES (3) AGUJEROS DE 3/8" A TRAVÉS DE LA PLATAFORMA PARA COLOCAR LAS PIEZAS METÁLICAS.

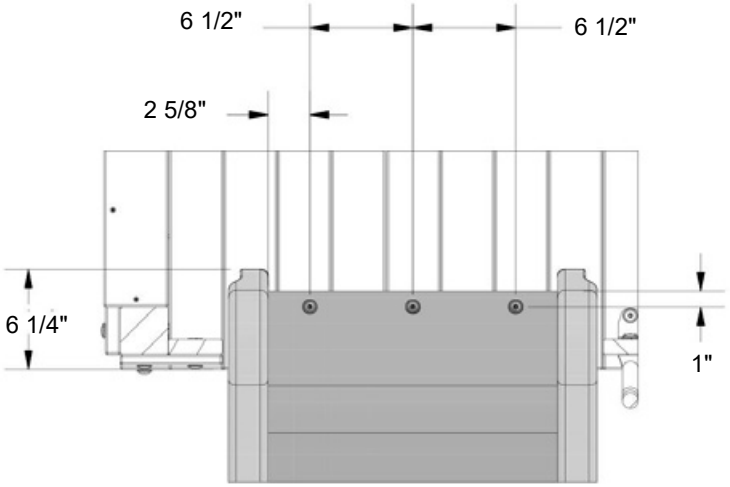

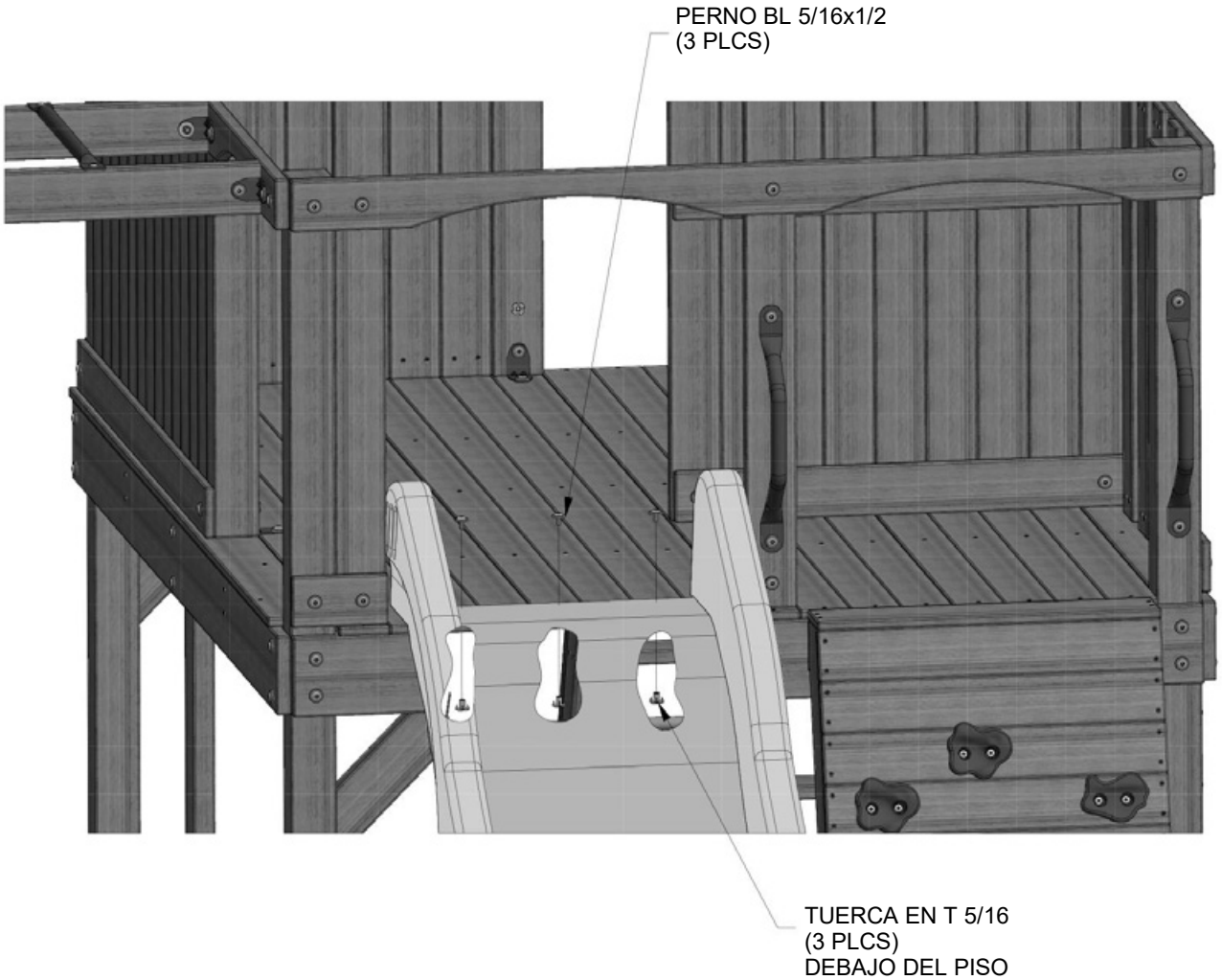

(1) ***SS - ETIQUETA DE REVISIÓN "C" - A100316***

MONTAJE FINAL
PASO 4

(2) ***TORNILLO PWH 8x5/8 H100128***

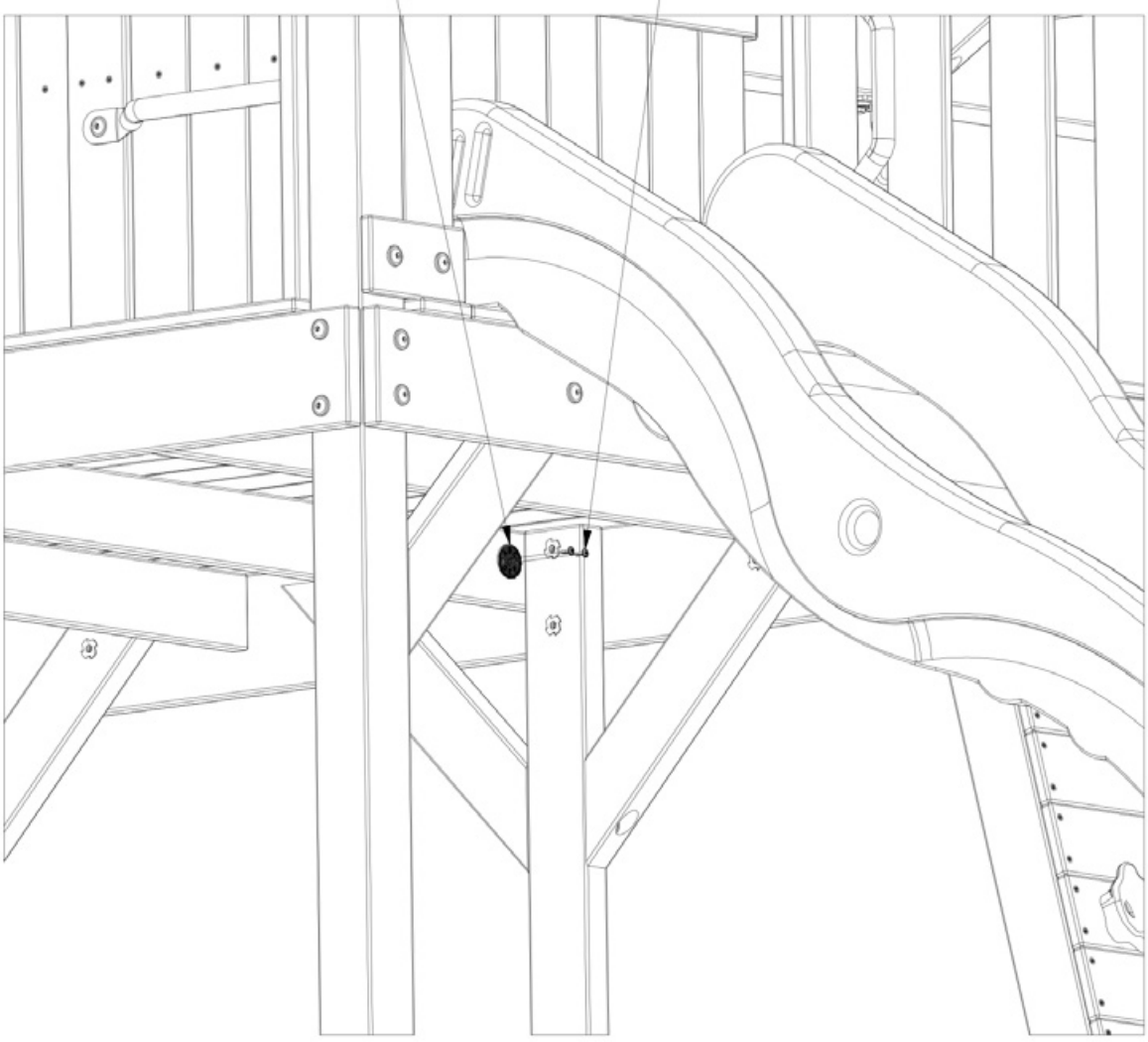

(8) FA - CONECTOR DE FIJACIÓN RÁPIDA - A100069

(2) DP - ASIENTO DEL COLUMPIO COLOR VERDE - A100027

(4) ZM - CADENA DE CUERDA DE 57" COLOR VERDE - A100183

(4) ZN - CADENA DE CUERDA DE 45" COLOR VERDE - A100095

(1) COLUMPIO PARA NIÑOS PEQUEÑOS

MONTAJE FINAL
PASO 5

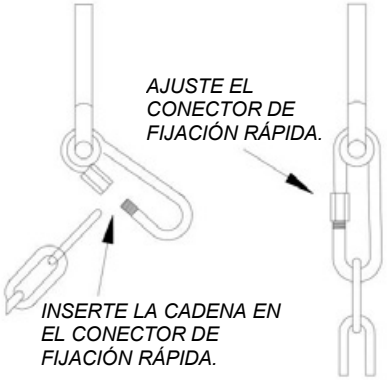

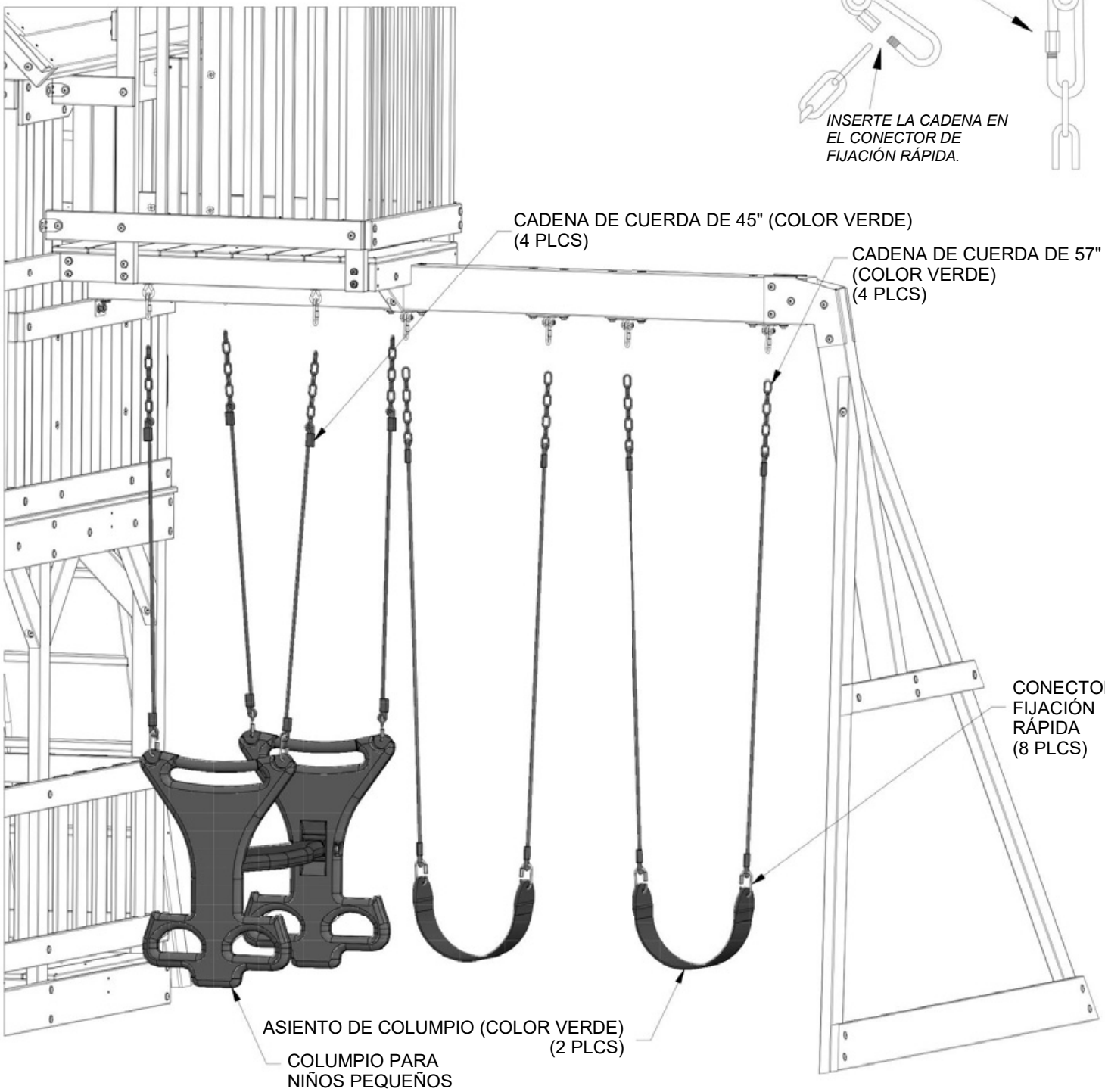

(8) KC - ESTACA DE METAL MARRÓN - A100178

(2) - ESTACA DE REFUERZO - A4M00527

MONTAJE FINAL
PASO 6

DETALLE "A" y "B"
GIRE LAS ESTACAS PARA INSERTARLAS EN EL SUELO CONTRA LAS TABLAS DEL SUELO Y LOS POSTES DE LAS ESQUINAS EN LAS UBICACIONES INDICADAS. USANDO LA ESTACA COMO PLANTILLA, PERFORE UN ORIFICIO DE 3/16" PARA LOS TIRAFONDOS.

DETALLE "C"
INSERTE LAS ESTACAS EN EL SUELO EN LAS UBICACIONES INDICADAS. CON LA ESTACA COMO PLANTILLA, PERFORE UN ORIFICIO DE 7/16" PARA COLOCAR LAS PIEZAS METÁLICAS.

DETALLE "D"
INSERTE LAS ESTACAS EN EL SUELO EN LAS UBICACIONES INDICADAS. CON LA ESTACA COMO PLANTILLA, PERFORE UN ORIFICIO DE 7/16" PARA COLOCAR LAS PIEZAS METÁLICAS.

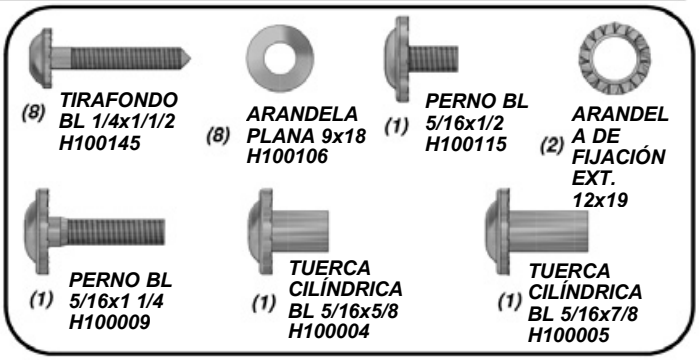

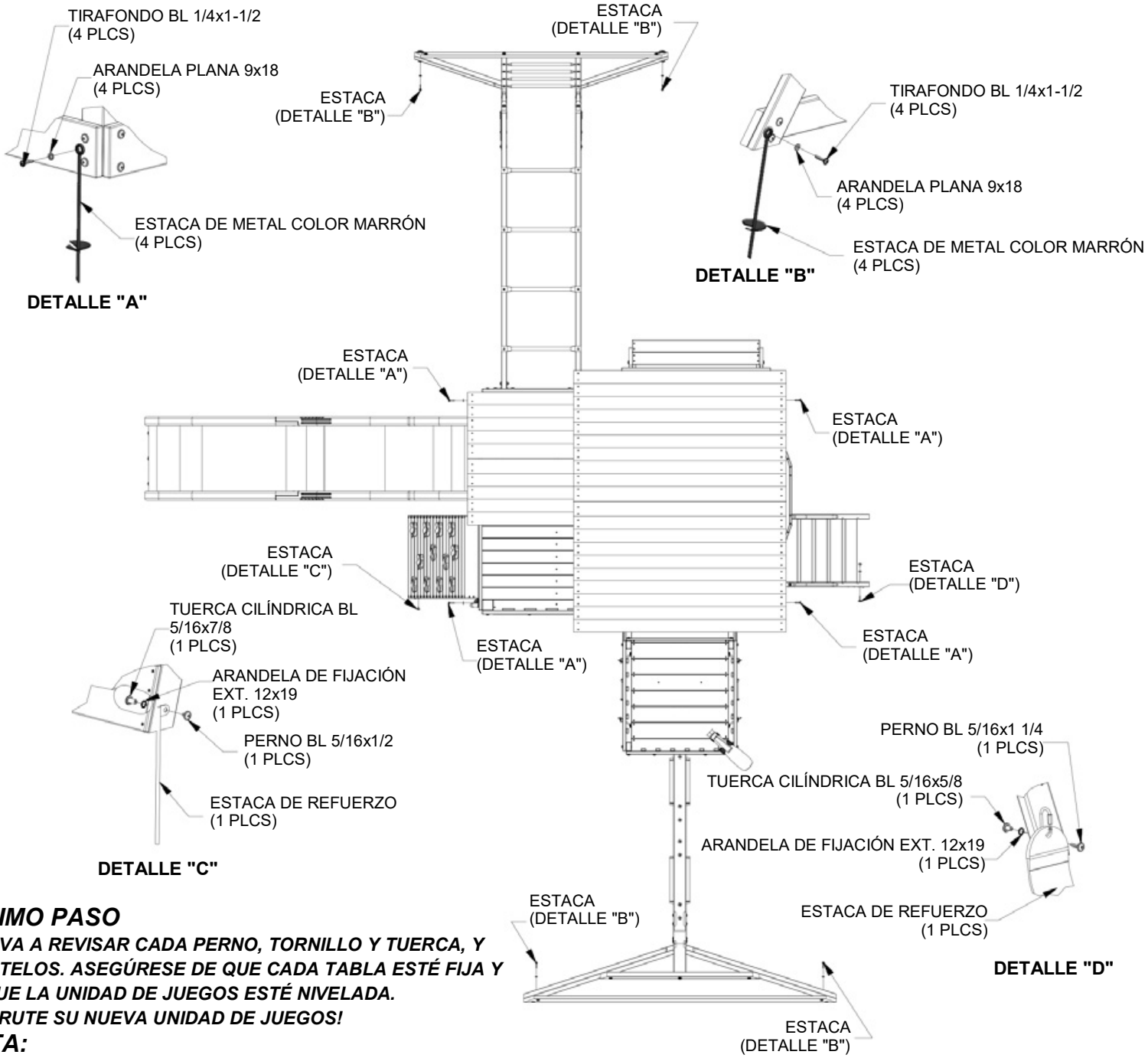

ÚLTIMO PASO

VUELVA A REVISAR CADA PERNO, TORNILLO Y TUERCA, Y AJÚSTELOS. ASEGÚRESE DE QUE CADA TABLA ESTÉ FIJA Y DE QUE LA UNIDAD DE JUEGOS ESTÉ NIVELADA.
¡DISFRUTE SU NUEVA UNIDAD DE JUEGOS!

NOTA:

¡NO COLOCAR LAS ESTACAS PUEDE PROVOCAR LESIONES Y ANULARÁ LA GARANTÍA!

Garantía Limitada

Esta garantía limitada de Backyard Discovery corresponde a los productos fabricados bajo la marca Backyard Discovery o sus otras marcas, incluidas, entre otras, Backyard Botanical, Adventure Playsets y Leisure Time Products.

Backyard Discovery garantiza que este producto está libre de defectos con respecto a los materiales y la fabricación durante un período de un (1) año a partir de la fecha original de compra. Esta garantía de un (1) año cubre todas las piezas, incluidas las de madera, las metálicas y los accesorios. Todas las piezas de madera tienen una garantía prorrateada de cinco (5) años contra putrefacción y deterioro. Para conocer los cargos relacionados con el reemplazo de piezas en virtud de esta garantía limitada, consulte el programa a continuación. Además, Backyard Discovery reemplazará cualquier pieza que falte o esté dañada en el embalaje original dentro de los primeros 30 días a partir de la fecha de compra.

Esta garantía se aplica al propietario original y al usuario registrado y no es transferible. Se requiere mantenimiento regular para garantizar la vida útil y el rendimiento máximos de este producto. Si el propietario no mantiene el producto de acuerdo con los requisitos de mantenimiento, esta garantía puede anularse. En el Manual del Propietario, se proporcionan las pautas de mantenimiento.

Esta garantía limitada no cubre lo siguiente:

- *mano de obra para cualquier inspección;*
- *mano de obra para el reemplazo de cualquier artículo defectuoso;*
- *daños incidentales o indirectos;*
- *defectos cosméticos que no afectan el funcionamiento o la integridad de parte o de la totalidad del producto;*
- *vandalismo, uso incorrecto o fallas debidas a la sobrecarga o uso por encima de la capacidad indicada en el manual de montaje correspondiente;*
- *actos de la naturaleza que incluyen, entre otros, viento, tormentas, granizo, inundaciones y exposición excesiva al agua;*
- *instalación inadecuada, incluida, entre otras, la instalación en terreno irregular, desnivelado o blando;*
- *torsiones menores, deformaciones, grietas o cualquier otra propiedad natural de la madera que no afecte el rendimiento o la integridad.*

Los productos de Backyard Discovery están diseñados para ofrecer seguridad y calidad. Cualquier modificación que se haga del producto original podría dañar la integridad estructural de la unidad y provocar fallas y posibles lesiones. Las modificaciones anulan todas y cada una de las garantías, y Backyard Discovery no asume ninguna responsabilidad por los productos modificados o las consecuencias derivadas de la falla de un producto modificado.

Este producto recibe garantía SOLO PARA USO RESIDENCIAL. Bajo ninguna circunstancia se debe utilizar un producto Backyard Discovery en entornos públicos. Esta clase de uso puede provocar fallas en el producto y posibles lesiones. Todo uso público anulará esta garantía. Backyard Discovery renuncia a cualquier otra declaración y garantía de cualquier tipo, expresa o implícita.

Esta garantía le otorga derechos legales específicos. A su vez, es posible que tenga otros derechos que varían según el estado o provincia. Esta garantía excluye todos los daños consecuentes; sin embargo, algunos estados no permiten la limitación o exclusión de daños consecuentes y, por lo tanto, esta limitación puede no aplicarse a usted.

Programa de Reemplazo Prorrateado de Piezas

Antigüedad del Producto	*El Cliente Paga*
Todas las Piezas	
0-30 días a partir de la fecha de compra	*$0 y envío gratuito*
31 días a 1 año	*$0 + costos de envío y entrega*
Solo Putrefacción y Deterioro de la Madera	
1 año	*$0 y envío gratuito*
2 años	*20 % + costos de envío y entrega*
3 años	*40 % + costos de envío y entrega*
4 años	*60 % + costos de envío y entrega*
5 años	*80 % + costos de envío y entrega*
Más de 5 años	*100 %> + costos de envío y entrega*

Rev 5/20/10 BRS

NOTAS

NOTAS